DE/FR/NL/EN

HOESCH

2023

feels so...

DE
PREISLISTE

Nur für den Fachhandel. Preise in Euro zzgl. gültiger Mehrwertsteuer.

FR
LISTE DE PRIX

Seulement pour le professionnel. Prix en Euro, hors TVA.

NL
PRIJSLIJST

Alleen voor de vakhandel. Prijzen in Euro, excl. BTW.

EN
PRICE LIST

Only for specialist trade. Prices in Euro.

BATHING
WHIRLING
SHOWERING
STEAMING

LEGENDE / LÉGENDES / LEGENDA / EXPLANATION

MODELL /MODÈLE / MODEL / MODEL

A Bade-, Dusch- oder Whirlwanne ohne Schürze
/ Baignoire, receveur de douche ou baignoire à encastrer
/ Bad, douchebak of whirlbad zonder paneel
/ Bathtub, shower or whirltub without apron

B Bade-/ Whirlwanne mit angeformter Schürze oder Monolith Wannen
/ Baignoire, receveur de douche ou baignoire à système avec tablier intégré ou des baignoires monolithes
/ Bad, douchebak of whirlbad met aangevormd paneel of monobloc
/ Bathtub, shower or whirltub with integrated apron or Monolith bathtubs

C Bade-, Dusch- oder Whirlwanne mit loser Schürze
/ Baignoire, receveur de douche ou baignoire à système avec tablier amovible
/ Bad / Whirlbad met geintegreerde ommanteling / monolieten kuipen.
/ Bathtub, shower or whirltub with loose apron

D Bade-/ Whirlwannen mit Außenverkleidung (freistehend) oder Monolith Wannen (freistehend)
/ Baignoire, ou baignoire à système avec revêtement extérieur (autonome) ou des baignoires monolithes (autonome)
/ Bad/wervelbaden met buitenbekleding (vrijstaand) of monolieten kuipen (vrijstaand)
/ Bathtub with exterior paneling (free-standing) or Monolith bathtubs (free-standing)

ANORDNUNG DER AGGREGATE
/ DISPOSITION DES ÉLÉMENTS TECHNIQUES
/ TECHNIEKOPSTELLING
/ THE AGGREGATE PLACEMENT

001 Rechts
/ Droite
/ Rechts
/ Right

002 Links
/ Gauche
/ Links
/ Left

003 Mittig
/ Centré
/ Midden
/ Middle

004 Rechts und Links
/ Droit et gauche
/ Rechts en Links
/ Right and left

LEGENDE / LÉGENDES / LEGENDA / LEGEND

Lichtsystem, siehe Seite 118
/ Système d'éclairage, voir page 118
/ Lichtsysteem, zie pagina 118
/ Light system, see page 118

Mineralguss SOLIQUE, siehe Seite 16
/ Fonte minérale SOLIQUE, voir page 16
/ Gegoten mineraalsteen SOLIQUE, zie pagina 16
/ Mineral cast surface SOLIQUE, see page 16

Glasverkleidung, siehe Seite 119-120
/ Habillage en verre, voir page 119-120
/ Glazen ommanteling, zie pagina 119-120
/ Glass panelling, see page 119-120

Spezial-Untergestell, siehe Seite 121
/ Soubassement special, voir page 121
/ Speciaal onderstel, zie pagina 121
/ Special base frame, see page 121

Produkt für barrierefreie Bäder
/ Produit pour des salles de bain sans barriers
/ Product voor barrièrevrije badkamers
/ Product for barrier free bathrooms

Air-Inject-Düsen seriell
/ Buses d'air de série
/ Air-Inject-jets Standaard
/ Air-Inject-nozzles serial

Rückendüsen seriell/ optional
/ Buses de massage dorsales de série/en option
/ Rugsproeiers Standaard/optioneel
/ Back jets serial/optional

Fußdüsen seriell/optional
/ Buses de massage plantaires de série/en option
/ Voetsproeiers Standaard/optioneel
/ Feet jets serial/optional

Massage-Düsen seriell/optional
/ Buses de massage de série/en option
/ Massagejets Standaard/optioneel
/ Massage jets serial/optional

Standard Ausstattung
/ Standard equipement
/ Standaard uitrusting
/ Standard equipment

Sonderzubehör
/ Accessoires
/ Speciaal toebehoren
/ Special accessories

NUTZINHALT
/ NUTTIGE CAPACITEIT
/ CAPACITÉ UTILE
/ CAPACITY

Wassermenge bis zum Überlauf inkl. einer 75kg schweren Person (ca. 75l)
/ Quantité d'eau jusqu'au trop-plein, y compris pour une personne de 75 kg (approx 75 l)
/ Hoeveelheid water tot aan de overloop incl. een persoon met een gewicht van 75kg (ca. 75l)
/ Amount of water up to the overflow including a person weighing 75 kg (approx. 75 l)

INHALT / TABLE DES MATIÈRES / INHOUDSOPGAVE / CONTENTS

Legende / Légendes / Legenda / Legend	2
Modell /Modèle / Model / Model / Model	2
Inhalt / Table des matières / Inhoudsopgave / Contents	3
NEU 2023 / nouveau 2023 / Nieuw 2023 / Novelties 2023	4-5
Modelle von A-Z / Modèles de A-Z / Modellen van A-Z / Models from A-Z	6-7
Form und Größe / Forme et Dimension / Vorm en Afmeting / Form and dimensions	8-11
Suchverzeichnis / Index / Zoekgedeelte / Search directory	12-13
Farbübersicht / Aperçu des couleurs / Kleurenoverzicht / Colour overview	14-15
Preisgruppen / Groupes de prix / Prijsgroepen / Pricing groups	15
Unsere Werkstoffe / Nos matières / Onze Materialen / Materials	16-17
Bestellhinweise / Specifications de commande / Bestelaanwijzingen / Order references	18
Zertifikate / Certifications / Certificeringen / Certificates	19
Solique Produkte / Des produits Solique / Solique producten / Solique Products	20-29
Solique-Badewannen / Baignoires solique / Solique badkuipen /Solique bathtubs	20-27
Solique-Waschbecken / Solique lavabo / Solique wastafel / Solique washbasin	27-29
Bade-/Whirlwannen (Acryl) / Baignoires/Baignoires balnéo (Acrylique) / Baden/whirlbaden (Sanitair acryl) / Bath-/Whirltubs (acrylic)	30-121
Hoesch Specials Monolith / Hoesch Promos Monolith / Hoesch Specials Monolith / Hoesch Specials Monolith	31-44
HOESCH iSensi-Airsystem / iSensi Balnéo air / iSensi Airsysteem / iSensi Airsystem	45
Hoesch Specials Einbauvarianten / HOESCH Special Version encastrée / HOESCH Special Inbouwversie / HOESCH Special Drop-in version	46-64
HOESCH Specials Classic	65-74
Ovale Badewannen / Baignoires ovales / Ovale baden / Oval bathtubs	75-80
Halbrunde/Vorwand-Badewannen / Baignoires Demi Rondes ou Contre Cloison / Muurmodellen / Semicircular bathtubs	81-82
Rechteck Badewannen / Baignoires rectangulaires / Rechthoekige baden / Rectangular bathtubs	83-97
Trapez Badewannen / Baingnoires trapézoïdale / Trapezium baden/ Trapezoidal bathtubs	98-103
Eck-Badewannen / Baignoires d'angle / Hoekbaden / Corner bathtubs	104-108
6-Eck/8-Eck Badewannen / Baignoires hexagonale/octogonale / 6-hoekige / 8-hoekige baden / Hexagonal/octogonal bathtubs	109-115
Sonderzubehör für Badewannen / Accessoires pour baignoires / Speciaal toebehoren voor baden / Special accessories for bathtubs	116-121
Systemvarianten / Systèmes balnéo / Systeemvariant / Whirl systems	122-128
Reviva II	124-125
Laola II	126-127
Tergum	128
Tergum for two	128
Ergo+	129-134
Dampfbäder / Bains de vapeur / Stoombaden / Steam cabins	135-144
Duschabtrennungen / Parois de douche / Doucheschermen / Shower partitions	145-161
Renovierungssysteme / Systèmes de rénovation / Renovatiesystemen / Renovation system	157
Duschwannen / Receveurs de douche / Douchebakken / Shower trays	162-178
Muna	163-166
Muna S	167-168
Tierra	169-170
Nias	171-172
Sola	173
Samar	174-175
Sonderzubehör für Duschwannen / Accessoires pour receveurs de douche / Speciaal toebehoren voor douchebakken / Special accessories for shower trays	176-178
Sonderzubehör / Accessoires / Speciaal toebehoren / Accessories	179
Bad-Accessoires / Accessoires pour le bain / Badaccessoires / Bath-accessories	180
Duft- und Pflegemittel / Parfums et produits d'entretien / Geuren en onderhoudsproducten / Fragrant and care products	181-182
Sonderzubehör für Duschabrennungen / Accessoires pour parois de douche / Speciaal toebehoren voor doucheschermen / Special accessories for shower partitions	182
Geschäfts- und Lieferbedingungen / Conditions de vente et de livraison / Algemene Verkoopvoorwaarden en leveringsvoorwaarden / General terms and conditions for sale and delivery	183-186
Bi-Color	187

NEU 2023 / NOUVEAU 2023 / NIEUW 2023 / NOVELTIES 2023

iSENSI ROUND MONOLITH 1500

iSENSI ROUND EINBAUVERSION 1500

CABO MONOLITH BI-COLOUR

NAMUR LOUNGE BI-COLOUR

LASENIA BI-COLOUR

NAMUR BI-COLOUR

NEU!

iSENSI MONOLITH OVAL BI-COLOUR

iSENSI MONOLITH ECK BI-COLOUR

iSENSI MONOLITH RUND BI-COLOUR

iSENSI MONOLITH ECK BI-COLOUR

iSENSI MONOLITH TRAPEZ BI-COLOUR

iSENSI MONOLITH TRAPEZ BI-COLOUR

MODELLE VON A-Z / MODÈLES DE A-Z / MODELLEN VAN A-Z / MODELS FROM A-Z

BADEWANNEN

BAIGNOIRES
BADEN
BATHTUBS

A	**Armada**	1600 x 750	**110**
	Armada	1700 x 800	**110**
	Armada	1800 x 800	**111**
	Armada	1800 x 800	**115**
	Armada	1900 x 900	**112**
	Armada	2000 x 900	**113**
	Armada	2000 x 1000	**114**
	Armada	2100 x 1000	**114**
	Aviva®	1800	**69**
	Aviva®	1800 x 1185	**71**
C	**Cabo**	1850 x 900	**31**
	Cabo	1850 x 900	**46**
	Combi	1600 x 700	**105, 106**
D	**Dream-scape**	1800	**66**
	Dream-scape	1800	**70**
E	**Ergo+**	1640	**131**
	Ergo+	2000 x 1600	**130**
	Ergo+	2075 x 1075	**130**
	Ergo+	2075 x 1950	**131**
F	**Foster**	1600 x 700	**85**
	Foster	1700 x 700	**86**
	Foster	1700 x 750	**87**
	Foster	1800 x 800	**91**
	Foster	1900 x 900	**95**
	Foster	1900 x 980	**79**
H	**Happy D.**	1800 x 800	**71, 82**
	Happy D.	1800 x 800	**73, 74, 107, 108**
M	**Mila**	1500 x 700	**84**
	Mila	1600 x 700	**84**
	Mila	1700 x 700	**85**
	Mila	1700 x 750	**86**
	Mila	1700 x 800	**89**
	Mila	1800 x 800	**91**
I	**iSensi**	1500	**40, 59**
NEU	**iSensi**	1500	**33, 48**
	iSensi	1500 x 1000	**36, 55**
	iSensi	1600 x 700	**51**
	iSensi	1600 x 750	**51**
	iSensi	1600 x 750	**34, 49**
	iSensi	1600 x 750	**40, 41, 59, 60**
	iSensi	1700 x 750	**41, 42, 60, 61**
NEU	**iSensi**	1700 x 750	**31, 46**
	iSensi	1700 x 750	**34, 49**
	iSensi	1700 x 750	**52**
	iSensi	1700 x 800	**52**
	iSensi	1700 x 1000	**37, 56**
NEU	**iSensi**	1800 x 750	**53**
	iSensi	1800 x 800	**53**
	iSensi	1800 x 800	**32**
	iSensi	1800 x 800	**47**
	iSensi	1800 x 800	**35, 50**
	iSensi	1800 x 800	**42, 43, 60, 61**
	iSensi	1800 x 1200	**38, 57**
	iSensi	1800 x 1400	**39, 58**
	iSensi	1900 x 800	**54**
	iSensi	1900 x 900	**54**
	iSensi	1900 x 900	**32**
	iSensi	1900 x 900	**47**
	iSensi	1900 x 900	**35, 50**
	iSensi	1900 x 900	**43, 44, 62, 63**
	iSensi	1900 x 900	**63**
	iSensi	1900 x 1200	**33**
	iSensi	1900 x 1200	**48**
	iSensi	2050 x 900	**64**
	iSensi	2050 x 1050	**64**
L	**Largo**	1700 x 750	**87**
	Largo	1700 x 800	**89**
	Largo	1700 x 900	**90**
	Largo	1800 x 800	**92**
	Largo	1800 x 1300	**102**
	Largo	1800 x 1400	**103**
	Largo	1900 x 800	**94**
	Largo	1900 x 900	**96**
	Largo	2000 x 1000	**80**
	Largo	2000 x 1400	**97**
	LaSenia	1500 x 700	**24**
	LaSenia	1600 x 750	**24**
	LaSenia	1700 x 750	**25**
	LaSenia	1800 x 800	**25**
	LaSenia	1800 x 900	**26**
	LaSenia	1900 x 900	**26**
N	**Namur**	1500 x 700	**21**
	Namur	1600 x 750	**21**
	Namur	1700 x 750	**22**
	Namur	1800 x 800	**22**
	Namur	1800 x 900	**23**
	Namur	1900 x 900	**23**
	Namur Lounge	1800 x 800	**27**
	Namur Lounge	1900 x 900	**27**
O	**Orlando**	1600	**69**
P	**Putman**	1900 x 1000	**67**
S	**Santee**	1900 x 1200	**97**
	Scelta	1800 x 800	**92**
	Scelta	1800 x 900	**94**
	Scelta	1900 x 800	**95**
	Scelta	1900 x 1200	**80**
	Single Bath Uno	1766 x 750	**67**
	Single Bath Uno	1798 x 782	**65**
	Single Bath Duo	1766 x 1141	**68**
	Single Bath Duo	1798 x 1173	**65, 66**
	Spectra	1400	**72, 105**
	Spectra	1700 x 750	**88**
	Spectra	1700 x 800	**76**
	Spectra	1700 x 800	**70, 82**
	Spectra	1700 x 800	**90**
	Spectra	1700 x 1000	**72, 73, 106, 107**
	Spectra	1800 x 800	**77**
	Spectra	1800 x 800	**93**
	Spectra	1800 x 800	**111**
	Spectra	1800 x 900	**77**
	Spectra	1800 x 1200	**101**
	Spectra	1900 x 800	**78**
	Spectra	1900 x 900	**79**
	Spectra	1900 x 900	**112**
	Starck 1	1800 x 900	**78**
	Starck 2	1750 x 800	**76**
T	**Thasos**	1500 x 1000	**99**
	Thasos	1700 x 750	**88**
	Thasos	1750 x 1100	**100**
	Thasos	1800 x 800	**93**
	Thasos	2000 x 1000	**96**

MODELLE VON A-Z / MODÈLES DE A-Z / MODELLEN VAN A-Z / MODELS FROM A-Z

DAMPFBÄDER / DAMPFGENERATOREN

BAINS DE VAPEUR/GÉNÉRATEURS DE VAPEUR
STOOMBADEN/STOOMGENERATOREN
STEAM CABINS/ STEAM GENERATORS

S	**Sense Perience**	137, 138
	Sense Perience	139
	Sense Perience	138
	Paneel Sense Perience	141
	Steam Box 330	142
	Hoesch Comfort	142

DUSCHABTRENNUNGEN

PAROIS DE DOUCHES
DOUCHESCHERMEN
SHOWER PARTITIONS

A	**Alaris**	155
	Alaris Pro	156
F	**Free**	153
L	**Liberty**	154
	Lumia+	148
M	**Muna**	149
	Muna	150, 151
	Muna	152
N	**nUNITY**	158, 159, 161
	nUNITY	160
O	**One&One**	146
	One&One	146

RENOVIERUNGSSYSTEME

SYSTÈMES DE RÉNOVATION
RENOVATIESYSTEMEN
RENOVATION SYSTEM

		157

DUSCHWANNEN

RECEVEURS DE DOUCHE
DOUCHEBAKKEN
SHOWER TRAYS

M	**Muna**	163
	Muna	164
	Muna	165
	Muna	165
	Muna	163
	Muna	166
	Muna S	167
	Muna S	168
N	**Nias**	171-172
	Nias	171-172
	Nias	171-172
S	**Samar**	174
	Samar	174
	Samar	175
	Samar	175
	Sola	173
	Sola	173
	Sola	173
T	**Tierra**	169
	Tierra	170
	Tierra	169

WASCHBECKEN

VASQUE À POSER
WASTAFEL
WASHBASIN

	Carta	29
	LaSenia	28
	Namur	29
	Namur Lounge	28

FORM UND GRÖSSE / FORME ET DIMENSION / VORM EN AFMETING / FORM AND DIMENSIONS

BADEWANNEN / BAIGNOIRES / BADEN / BATHTUBS

	ARMADA	AVIVA	CABO	CABO Monolith	COMBI	DREAMSCAPE	ERGO+	FOSTER	HAPPY D.	iSENSI	iSENSI Monolith	LARGO	LASENIA	MILA	NAMUR	NAMUR LOUNGE	ORLANDO	PUTMAN	SANTEE	SCELTA	SINGLEBATH UNO	SINGLEBATH DUO	SPECTRA	STARCK1	STARCK2	THASOS
FREISTEHEND / AUTONOME/ VRIJSTAAND / FREE STANDING																										
1500											33															
1500 x 700													24		21											
1600 x 750													24		21											
1700 x 750											31		25		22											
1798 x 782																					65					
1798 x 1173																						65				
1800 x 800											32		25		22	27										
1800 x 900													26		23											
1850 x 900				31																						
1800						66																				
1900 x 900											32		26		23	27										
1900 x 1200											33															
OVAL / OVALE / OVAAL / OVAL																										
1700 x 750										46																
1700 x 800																							76			
1750 x 800																									76	
1766 x 750																					67					
1766 x 1141																						68				
1800 x 800										47	32												77			
1800 x 900																							77	78		
1850 x 900			46																							
1900 x 800																							78			
1900 x 900										47	32												79			
1900 x 980								79																		
1900 x 1000																		67								
1900 x 1200										48	33									80						
2000 x 1000												80														
2000 x 1600							130																			
RUND / RONDE / ROTONDE / ROUND																										
1500										48																
1600																	69									
1800		69				70																				
HALBRUND/VORWAND / 1/2 ROND, CONTRE CLOISON / MUURMODELLEN / SEMICIRCULAR																										
1600 x 750										49	34															
1700 x 750										49	34															
1700 x 800																							70, 82			
1800 x 800									71, 82	50	35															
1800 x 1185		71																								
1900 x 900										50	35															

	ARMADA	AVIVA	CABO	CABO Monolith	COMBI	DREAMSCAPE	ERGO+	FOSTER	HAPPY D.	iSENSI	iSENSI Monolith	LARGO	LASENIA	MILA	NAMUR	NAMUR LOUNGE	ORLANDO	PUTMAN	SANTEE	SCELTA	SINGLEBATH UNO	SINGLEBATH DUO	SPECTRA	STARCK1	STARCK2	THASOS
RECHTECK / RECTANGULAIRE / RECHTHOEK / RECTANGULAR																										
1500 x 700														84												
1600 x 700								85		51				84												
1600 x 750										51																
1700 x 700								86						85												
1700 x 750								87		52		87		86									88			88
1700 x 800										52		89		89									90			
1700 x 900												90														
1800 x 750										53																
1800 x 800								91		53		92		91						92			93			93
1800 x 900																				94						
1900 x 800										54		94								95						
1900 x 900								95		54		96														
1900 x1200																			97							
2000 x1000																										96
2000 x1400												97														
2075 x1075							130																			
2075 x1950							131																			
TRAPEZ / TRAPÈZE / TRAPEZE / TRAPEZOIDAL																										
1500 x 1000										55	36															99
1700 x 1000										56	37															
1750 x 1100																										100
1800 x 1200										57	38												101			
1800 x 1300												102														
1800 x 1400										58	39	103														
ECK / ANGLE / HOEK / CORNER																										
1400																							72, 73, 105			
1500										59	40															
1600 x 700					105, 106																					
1600 x 750										59, 60	40, 41															
1640							131																			
1700 x 750										60, 61	41, 42															
1700 x 1000																							72, 106, 107			
1800 x 800									73, 74, 107, 108	62, 61	42, 43															
1900 x 900										62, 63	43, 44															
6-ECK / HEXAGONALE / 6-HOEK / HEXAGONAL																										
1600 x 750	110																									
1700 x 800	110																									
1800 x 800	111																						111			
1900 x 900	112									63													112			
2000 x 900	113																									
2000 x 1000	114																									
2050 x 900										64																
2050 x 1050										64																
2100 x 1000	114																									
8-ECK / OCTOGONALE / 8-HOEK / OCTOGONAL																										
1800 x 800	115																									

FORM UND GRÖSSE / FORME ET DIMENSION / VORM EN AFMETING / FORM AND DIMENSIONS

DUSCHWANNEN UND DUSCHABTRENNUNGEN

/ RECEVEURS DE DOUCHE ET PAROIS DE DOUCHE
/ DOUCHEBAKKEN EN DOUCHESCHERMEN
/ SHOWER TRAYS AND SHOWER ENCLOSURES

	DUSCHWANNEN Receveurs de douche Douchebakken Shower trays						**DUSCHABTRENNUNGEN** Parois de douche Doucheschermen Shower enclosures								
	Solique					**Acryl** **Acrylique** **Acryl** **Acryl**									
	MUNA	**MUNA S**	**SOLA**	**NIAS**	**TIERRA**	**SAMAR**	**ONE&ONE**	**MUNA WALK-IN***	**MUNA***	**FREE**	**LIBERTY**	**nUNITY**	**ALARIS**	**ALARIS PRO**	
QUADRAT / CARRÉ / VIERKANT / QUADRAT															
700 x 700		167								153			155	156	70 x 70
750 x 750		167								153					75 x 75
800 x 800	163	167	173	171	169	174	146	151, 152		153	154	158-161	155	156	80 x 80
900 x 900	163	167	173	171	169	174	146	151, 152		153	154	158-161	155	156	90 x 90
1000 x 1000	163	167	173	171	169	174	146	151, 152		153	154			156	100 x 100
1100 x 1100		167					146	151, 152							110 x 110
1200 x 1200		167			169		146	151, 152	149, 150	153	154				120 x 120
1300 x 1300		167					146		149, 150	153					130 x 130
1400 x 1400		167					146		149, 150	153					140 x 140
1500 x1500		167					146		149, 150						150 x 150
RECHTECK / RECTANGULAIRE / RECHTHOEK / RECTANGULAR															
700 x 800													155		70 x 70
800 x 700	164	168			170		146			153	154		155	156	70 x 80
800 x 750	164	168			170		146				154		155	156	75 x 80
900 x 700	164	168			170		146	151, 152		153	154		155	156	70 x 90
900 x 750	164	168	173		170	174	146	151, 152		153	154		155	156	75 x 90
900 x 800	164	168	173	171	170	174	146	151, 152		153	154		155	156	80 x 90
1000 x 700	164	168			170		146	151, 152		153	154			156	70 x 100
1000 x 750	164	168	173		170		146	151, 152		153	154			156	75 x 100
1000 x 800	164	168	173	171	170	174	146	151, 152		153	154	158-161		156	80 x100
1100 x 700	164	168			170		146	151, 152							70 x 110
1100 x 750	164	168			170		146	151, 152							75 x 110
1100 x 800	164	168	173	171	170		146	151, 152						156	80 x 110
1100 x 1000	164	168	173	171	170		146							156	100 x 110
1200 x 700	164	168			170		146	151, 152	149, 150	153	154			156	70 x 120
1200 x 750	164	168			170		146	151, 152	149, 150	153	154			156	75 x 120
1200 x 800	164	168	173	171	170		146	151, 152	149, 150	153	154	158-161		156	80 x 120
1300 x 700	164	168			170		146		149, 150	153					70 x 130
1300 x 750	164	168			170		146		149, 150	153					75 x 130
1300 x 800	164	168	173	171	170		146		149, 150	153					80 x 130
1300 x 1000	164	168	173	171	170		146		149, 150	153					100 x 130
1400 x 700	164	168			170		146	151, 152	149, 150	153	154			156	70 x 140
1400 x 750	164	168			170		146	151, 152	149, 150	153	154			156	75 x 140
1400 x 800	164	168	173	171	170		146	151, 152	149, 150	153	154	158-161		156	80 x 140
1500 x 700	164	168			170		146	151, 152	149, 150						70 x 150
1500 x 750	164	168			170		146	151, 152	149, 150						75 x 150
1500 x 800	164	168	173	171	170		146	151, 152	149, 150						80 x 150
1500 x 1000	164	168	173	171	170		146								100 x 150
1600 x 700	164	168			170		146	151, 152	149, 150						70 x 160
1600 x 750	164	168			170		146	151, 152	149, 150						75 x 160
1600 x 800	164	168	173	171	170		146	151, 152	149, 150			158-161			80 x 160
1600 x 1000	164	168	173	171	170		146								100 x 160
1700 x 700	164	168			170				149, 150						70 x 163
1700 x 750	164	168			170				149, 150						75 x 163
1700 x 800	164	168			170				149, 150						80 x 163
1700 x 900	164	168			170										90 x 163
1700 x 1000	164	168			170										100 x 163
1800 x 700	164	168			170				149, 150						70 x 180
1800 x 750	164	168			170				149, 150						75 x 180
1800 x 800	164	168		171	170				149, 150						80 x 180
1900 x 800	164								149, 150						80 x 190
2000 x 800	164			171					149, 150						80 x 200

	DUSCHWANNEN Receveurs de douche Douchebakken Shower trays						**DUSCHABTRENNUNGEN** Parois de douche Doucheschermen Shower enclosures								
	Solique					**Acryl** **Acrylique** **Acryl** **Acryl**									
	MUNA	**MUNA S**	**SOLA**	**NIAS**	**TIERRA**	**SAMAR**	**ONE&ONE**	**MUNA WALK-IN***	**MUNA***	**FREE**	**LIBERTY**	**nUNITY**	**ALARIS**	**ALARIS PRO**	
RECHTECK / RECTANGULAIRE / RECHTHOEK / RECTANGULAR															
1000 x 900	164	168	173	171	170		146	151, 152		153	154			156	90 x 100
1100 x 900	164	168	173	171	170		146	151, 152						156	90 x 110
1200 x 900	164	168	173	171	170	174	146	151, 152	149, 150	153	154	158-161		156	90 x 120
1300 x 900	164	168	173	171	170		146		149, 150	153					90 x 130
1400 x 900	164	168	173	171	170	174	146	151, 152	149, 150	153	154	158-161		156	90 x 140
1500 x 900	164	168	173	171	170		146	151, 152	149, 150						90 x 150
1600 x 900	164	168	173	171	170		146	151, 152	149, 150			158-161			90 x 160
1700 x 900	164	168			170				149, 150						90 x 170
1800 x 900	164	168		171	170				149, 150						90 x 180
1900 x 900	164								149, 150						90 x 190
2000 x 900	164			171					149, 150						90 x 200
1100 x 1000	164	168	173	171	170		146	151, 152						156	100 x 110
1200 x 1000	164	168	173	171	170		146	151, 152	149, 150	153	154			156	100 x 120
1300 x 1000	164	168	173	171	170		146		149, 150	153					100 x 130
1400 x 1000	164	168	173	171	170		146	151, 152	149, 150	153	154			156	100 x 140
1500 x 1000	164	168	173	171	170		146	151, 152	149, 150						100 x150
1600 x 1000	164	168	173	171	170		146	151, 152	149, 150						100 x 160
1700 x 1000	164	168			170				149, 150						100 x 170
1800 x 1000	164	168		171	170				149, 150						100 x 180
1900 x 1000	164								149, 150						100 x 190
2000 x 1000	164			171					149, 150						100 x 200
TRAPEZ / TRAPÈZE / TRAPEZE / TRAPEZOIDAL															
1200 x 900 R	166						146								120 x 90 R
1200 x 900 L	166						146								120 x 90 L
1300 x 900 R	166						146								130 x 90 R
1300 x 900 L	166						146								130 x 90 L
1400 x 900 R	166						146								140 x 90 R
1400 x 900 L	166						146								140 x 90 L
1500 x 900 R	166						146								150 x 90 R
1500 x 900 L	166						146								150 x 90 L
1600 x 900 R	166						146								160 x 90 R
1600 x 900 L	166						146								160 x 90 L
FÜNFECK / PENTAGONAL / VIJFHOEKIG / PENTAGONAL															
900 x 900	163					175									90 x 90
1000 x 1000	163					175									100 x 100
VIERTELKREIS /DEMI-CIRCULAIRE / KWADRANT / QUARTER CIRCLE															
800 x 800	165			172	169										80 x 80
900 x 900	165		173	172	169	175									90 x 90
1000 x 1000	165			172		175									100 x 100
HALBRUND/VORWAND / 1/2 ROND, CONTRE CLOISON /MUURMODELLEN / SEMICIRCULAR															
1000 x 1000	165														100 x 100
1100 x 900	165														90 x 110

* Das passende Maß der Duschwanne für die Duschabtrennung finden Sie auf Seite 150 und 151
/ Pour les dimensions correctes du receveur de douche pour la cabine de douche, voir pages 150 et 151
/ De juiste afmetingen van de douchebak voor de douchewand vindt u op pagina's 150 et 151
/ The adjusted shower trays to the shower enclosures can be found on the page 150 and 151

SUCHVERZEICHNIS / INDEX / ZOEKGEDEELTE / SEARCH DIRECTORY

BADEWANNEN / BAIGNOIRES / BADEN / BATHTUBS

3	**3650**	88
	3651	93
	3652	112
	3653	105
	3654	72
	3655	72
	3656	111
	3657	106
	3658	72
	3659	72
	3660	107
	3661	73
	3662	73
	3663	82
	3664	70
	3665	90
	3666	101
	3667	101
	3669	92
	3670	95
	3671	94
	3679	80
	3686	68
	3687	67
	3688	68
	3691	96
	3692	97
	3693	102
	3694	102
	3695	80
	3696	92
	3697	65
	3698	65
	3699	66
	3705	103
	3706	103
	3707	87
	3708	89
	3709	90
	3710	94
	3712	84
	3713	84
	3714	85
	3715	86
	3716	89
	3717	91
	3741	93
	3742	96
	3744	88
	3745	99
	3746	99
	3747	100
	3748	100
	3810	61
	3811	42
	3812	42
	3813	60
	3814	41
	3815	41
	3816	49
	3817	34
	3818	34
	3819	51
	3820	51
	3821	32
	3822	32
	3823	33
	3824	35
	3825	43
	3826	44
	3827	40
	3828	54
	3829	52
	3830	53
	3831	54
	3832	52
	3833	35
	3834	42
	3835	43
	3836	46
	3837	47
	3838	47
	3839	48
	3840	50
	3841	62
	3842	63
	3843	58
	3844	31
	3845	63
	3848	50
	3849	61
	3850	62
	3851	32
	3852	32
	3853	33
	3854	35
	3855	43
	3856	44
	3857	40
	3858	64
	3861	64
	3863	35
	3864	42
	3865	43
	3869	56
	3870	37
	3871	37
	3872	56
	3873	37
	3874	37
	3875	58
	3876	39
	3877	39
	3878	58
	3879	39
	3880	39
	3881	48
	3882	33
	3883	33
	3884	34
	3885	42
	3886	41
	3887	35
	3888	43
	3889	42
	3890	35
	3891	44
	3892	43
	3893	32
	3894	32
	3895	33
	3896	40
	3897	37
	3898	37
	3899	39
	3900	39
	3950	55
	3951	36
	3952	36
	3953	36
	3954	55
	3955	36
	3956	36
	3957	36
	3958	57
	3959	38
	3960	38
	3961	38
	3962	57
	3963	38
	3964	38
	3965	38
	3966	34
	3967	34
	3968	34
	3969	40
	3970	40
	3971	40
	3972	41
	3973	41
	3974	41
	3975	49
	3976	60
	3977	58
	3978	33
	3982	31
	3989	31
	3983	53
4	**4400**	22
	4401	22
	4402	23
	4403	23
	4404	21
	4405	21
	4492	27
	4493	27
	4500	24
	4501	24
	4502	25
	4503	25
	4504	26
	4505	26
5	**5590**	105
	5591	106
6	**6017**	69
	6020	78
	6114	70
	6130	66
	6135	76
	6169	115
	6173	110
	6174	110
	6175	111
	6177	112
	6178	114
	6179	114
	6180	82
	6181	71
	6182	113
	6183	113
	6476	79
	6480	76
	6481	77
	6482	77
	6483	78
	6484	107
	6485	73
	6486	108
	6487	74
	6610	31
	6611	31
	6612	31
	6615	46
	6618	71
	6620	69
	6626	79
	6628	91
	6629	87
	6646	86
	6647	85
	6652	97
	6655	67
	6697	95

SUCHVERZEICHNIS / INDEX / ZOEKGEDEELTE / SEARCH DIRECTORY

DUSCHWANNEN / RECEVEURS DE DOUCHE / DOUCHEBAKKEN / SHOWER TRAYS

4

4157xA	163
4158xA	163
4159xA	163
4160xA	167
4161xA	167
4162xA	167
4163xA	164
4164xA	164
4165xA	164
4166xA	164
4167xA	164
4168xA	164
4169xA	164
4170xA	164
4171xA	164
4172xA	164
4166xA	164
4174xA	164
4175xA	164
4176xA	164
4177xA	164
4178xA	164
4179xA	164
4180xA	164
4181xA	164
4182xA	164
4183xA	164
4184xA	164
4185xA	164
4186xA	164
4187xA	164
4188xA	164
4189xA	164
4190xA	164
4191xA	164
4192xA	164
4193xA	164
4194xA	164
4195xA	165
4196xA	165
4197xA	165
4198xA	165
4199xA	165
4200xA	164
4201xA	167
4202xA	164
4203xA	164
4204xA	164
4205xA	164
4206xA	164
4207xA	164
4208xA	164
4209xA	164
4210xA	164
4211xA	164
4212xA	164
4213xA	164
4214xA	164
4215xA	164
4216xA	164
4217xA	164
4218xA	164
4219xA	163
4220xA	163
4221xA	167
4222xA	167
4223xA	164
4224xA	164
4225xA	164
4226xA	167
4227xA	166
4228xA	166
4229xA	166
4230xA	166
4231xA	166
4232xA	166
4233xA	166
4234xA	166
4235xA	166
4236xA	166
4237xA	164
4238xA	164
4240xA	168
4241xA	168
4242xA	168
4243xA	168
4244xA	168
4245xA	168
4246xA	168
4247xA	168
4248xA	168
4249xA	168
4250xA	168
4251xA	168
4252xA	168
4253xA	168
4254xA	168
4255xA	168
4256xA	168
4257xA	168
4258xA	168
4259xA	168
4260xA	168
4261xA	168
4262xA	168
4263xA	168
4264xA	168
4265xA	168
4266xA	168
4267xA	168
4268xA	168
4269xA	168
4270xA	168
4271xA	168
4272xA	168
4273xA	168
4274xA	168
4275xA	168
4276xA	168
4277xA	168
4278xA	168
4279xA	168
4280xA	167
4281xA	167
4282xA	168
4283xA	168
4284xA	168
4285xA	168
4286xA	168
4287xA	168
4288xA	168
4289xA	168
4290xA	168
4291xA	167
4294xA	170
4295xA	170
4296xA	170
4297xA	170
4298xA	170
4299xA	170
4300xA	169
4301xA	169
4302xA	169
4303xA	169
4304xA	170
4305xA	170
4306xA	170
4307xA	170
4308xA	170
4309xA	170
4310xA	170
4311xA	170
4312xA	170
4313xA	170
4314xA	170
4315xA	170
4316xA	170
4317xA	170
4318xA	170
4319xA	170
4320xA	170
4321xA	170
4322xA	170
4323xA	170
4324xA	170
4325xA	170
4326xA	170
4327xA	170
4328xA	170
4329xA	170
4330xA	170
4331xA	169
4332xA	169
4333xA	170
4334xA	170
4335xA	170
4336xA	170
4337xA	170
4338xA	170
4339xA	170
4340xA	170
4341xA	170
4342xA	170
4343xA	170
4344xA	170
4345xA	170
4346xA	170
4347xA	170
4348xA	170
4349xA	173
4350xA	173
4351xA	173
4352xA	173
4353xA	173
4354xA	173
4355xA	173
4356xA	173
4357xA	173
4358xA	173
4359xA	173
4360xA	173
4361xA	173
4363xA	173
4364xA	173
4365xA	173
4366xA	173
4367xA	173
4368xA	173
4369xA	173
4370xA	173
4371xA	173
4372xA	173
4373xA	173
4374xA	173
4375xA	173
4376xA	173
4451	174
4452	174
4453	174
4454	174
4455	174
4456	174
4457	174
4458	174
4459	174
4460	175
4461	175
4462	175
4550xA	171
4551xA	171
4552xA	171
4553xA	171
4554xA	171
4555xA	171
4556xA	171
4557xA	171
4558xA	171
4559xA	171
4560xA	171
4561xA	171
4562xA	171
4563xA	171
4564xA	171
4565xA	171
4566xA	171
4567xA	171
4568xA	171
4569xA	171
4570xA	171
4571xA	171
4572xA	171
4573xA	171
4574xA	171
4575xA	171
4576xA	171
4577xA	171
4578xA	171
4579xA	171
4580xA	171
4581xA	171
4582xA	171
4550CxA	172
4551CxA	172
4552CxA	172
4553CxA	172
4554CxA	172
4555CxA	172
4556CxA	172
4557CxA	172
4558CxA	172
4559CxA	172
4560CxA	172
4561CxA	172
4562CxA	172
4563CxA	172
4564CxA	172
4565CxA	172
4566CxA	172
4567CxA	172
4568CxA	172
4569CxA	172
4570CxA	172
4571CxA	172
4572CxA	172
4573CxA	172
4574CxA	172
4575CxA	172
4576CxA	172
4577CxA	172
4578CxA	172
4579CxA	172
4580CxA	172
4581CxA	172
4582CxA	172

FARBÜBERSICHT / APERÇU DES COULEURS / KLEURENOVERZICHT / COLOUR OVERVIEW

ACRYL-FARBEN / COULEURS ACRYLIQUE / ACRYL KLEUREN / ACRYLIC COLOUR

Standard / Standard / Standaard / Standard	Sonderfarbe / Couleur spéciale / Speciale kleuren / Special colours
010 Weiß / Blanc / Wit / White	**Weitere Farben sind auf Anfrage ggf. möglich*** / Information sur la disponibilité des couleurs spéciales à la demande du client / Overige kleuren zijn op aanvraag eventueel mogelijk / Information about the other colors availability on customer request

SOLIQUE-FARBEN / COULEURS SOLIQUE / SOLIQUE-KLEUREN / SOLIQUE COLOURS

Standard / Standard / Standaard / Standard	Sonderfarbe / Couleur spéciale / Speciale kleuren / Special colours			
010 Weiß / Blanc / Wit / White	747** Telegrau / Telegris / Telegrijs / Grey	730** Steingrau / Gris pierre / Steengrijs / Stone grey	715** Schiefergrau / Gris ardoise / Leigrijs / Slate grey	904** Schwarz Matt / Noir Matte / Zwart Mat / Black Matt
013*** Weiß Matt / Blanc Matte / Wit Mat / White Matt				

Verfügbarkeit der Farbvarianten Solique
Badewannen und Waschbecken Solique: 010,013
Duschwannen Muna /Muna S: 010, 013, 715,730,747
Duschwanne Sola: 010
Duschwannen Nias, Tierra: 010, 715,730,747,904
(Farben sind nicht glänzend sondern matt)

/ Disponibilité des variantes de couleurs
Baignoires/ Vasque ŕ poser Solique : 010,013
Receveurs de douche Muna/Muna S :
010, 013, 715,730,747
Receveur de douche Sola : 010
Receveurs de douche Nias, Tierra :
010, 715,730,730,747,904
(les couleurs ne sont pas brillantes mais mates)

/ Beschikbaarheid van kleurvarianten
Vrijstaande Solique baden/ Wastafel : 010, 013
Douchebakken Muna/Muna S:
010, 013, 715,730,747
Douchebak Sola: 010
Douchebakken Nias, Tierra:
010, 715,730,747,904
(kleuren zijn niet glanzend maar mat)

/ Availability of the color variants Solique
Bathtubs Solique: 010,013
Shower trays Muna/Muna S:
010, 013, 715,730,747
Shower trays Sola: 010
Shower trays Nias, Tierra:
010, 715,730,747,904
(colours are not glossy but matt)

BI COLOR

BADEWANNEN UND WASCHBECKEN BI-COLOUR NEU!
/ BAIGNOIRES ET VASQUE À POSER BI-COLOUR /BADEN EN WASTAFEL BI-COLOUR / BATHTUBS AND WASHBASINS BI-COLOUR

112**** Schiefergrau-weiß NEU!
/Gris-ardoise blanc
/ Leigrijs wit
Slate grey white

111**** Schwarz-weiß NEU!
/ Noir blanc
/ Zwart wit
/ Black

Bi-Color ausschließlich in der Glanz Optik möglich
/ Bi-Color possible uniquement dans l'optique brillante
/ Bi-colour alleen mogelijk bij glanzende optiek
/ Bi-colour only possible in gloss optics

OBERFLÄCHEN-FARBEN / COULEURS DE SURFACE / KLEUREN ZICHTBARE DELEN / SURFACE COLOURS

iSensi	Reviva II	Laola II	Tergum	Ergo+
305 Chrom / Chromé / Chroom / Chrome	305 Chrom / Chromé / Chroom / Chrome	305 Chrom / Chromé / Chroom / Chrome	305 Chrom / Chromé / Chroom / Chrome	305 Chrom / Chromé / Chroom / Chrome
310 Weiß / Blanc / Wit / White	310# Weiß / Blanc / Wit / White	310# Weiß / Blanc / Wit / White		

#Aufpreis nach Anfrage
/ Supplement sur demande
/ Meerprijs op aan vraag
/ Information about the surcharge on customer request

* **Aufpreis und Fertigung nach Anfrage**
/ Supplement et production sur demande
/ Meerprijs en productie op aan vraag
/ Information about the surcharge and manufacturing on customer request

** **Aufpreis +25%** / Supplément +25 % / Meerprijs +25% / Surcharge +25%
*** **Aufpreis +15%** / Supplément +15 % / Meerprijs +15% / Surcharge +15%
**** **Aufpreis +20%** / Supplement +20 % / Meerprijs +20% / Surcharge +20%

RENOVIERUNGSSYSTEME
/ SYSTÈMES DE RÉNOVATION / RENOVATIESYSTEMEN / RENOVATION SYSTEM

Standard / Standard / Standaard / Standard	Acryl glänzend / Acrylique brillant / Acryl glanzend / Acrylic glossy		
010 Weiß / Blanc / Wit / White	715 Schiefergrau / Gris ardoise / Leigrijs / Slate grey	095 Schwarz / Noir / Zwart / Black	

GLAS-FARBEN
/ COULEURS VERRE / GLAS KLEUREN / GLASS COLOUR

Dampfbäder / Bains de vapeur / Stoombaden / Steam cabins

550 Weiß / Blanc / Wit / White	552 Schwarz** / Noir / Zwart / Black

GLASVERKLEIDUNG / HABILLAGE EN VERRE / GLAZEN OMMANTELING / GLASS CLADDING

Standard / Standard / Standaard / Standard	Sonderfarbe 1 / Couleur spéciale 1 / Speciale kleuren 1 / Special colours 1			
550 Weiß / Blanc / Wit / White	552**** Schwarz / Noir / Zwart / Black	715**** Schiefergrau / Gris ardoise / Leigrijs / Slate grey	730**** Steingrau / Gris pierre / Steengrijs / Stone grey	747**** Telegrau / Telegris / Telegrijs / Grey

Rückseitige Lackierung der Gläser, Farben wirken dunkler / Vernis au dos des verres, les couleurs paraissent plus foncées / Achterzijde lakken van de lenzen, kleuren lijken donkerder / Rear lacquering of the glass, colours appear darker

OBERFLÄCHE HOLZ/FURNIER
/ SURFACE BOIS/PLACAGE / OPPERV-LAKTE HOUT/FINEER / SURFACE WOOD/VENEER

700 Doussie / Doussié / Doussie / Doussie	704 Teak / Teck / Teak / Teak

* **Aufpreis und Fertigung nach Anfrage** / Supplement et production sur demande / Meerprijs en productie op aan vraag / Information about the surcharge and manufacturing on customer request

** **Aufpreis +25%** / Supplément +25 % / Meerprijs +25% / Surcharge +25%
*** **Aufpreis +15%** / Supplément +15 % / Meerprijs +15% / Surcharge +15%
**** **Aufpreis +20%** / Supplement +20 % / Meerprijs +20% / Surcharge +20%

PREISGRUPPEN / GROUPES DE PRIX / PRIJSGROEPEN / PRICING GROUPS

ABRECHNUNGEN LAUT GÜLTIGEN KONDITIONSVEREINBARUNGEN Facturations suivant les accords de conditions en vigueur concernant les groupes de prix Betalingen volgens de geldige overeengekomen voorwaarden voor de prijsgroepen Settlement agreed by the current terms of trade groups				**PG**
Badewannen / Duschwannen	Baignoires / Receveurs	Baden / Douchebakken	Bathtubs / Shower trays	10
HOESCH Specials	Spécials HOESCH	HOESCH Specials	HOESCH Specials	25
Solique	Solique	Solique	Solique	35
Whirlwannen (Preis Badewanne + Aufpreis Whirlsystem) / Zubehör	Baignoires balnéo (prix baignoire + supplément système balnéo) / Accessoires	Whirlbaden (prijs baden + meerprijs whirlsysteem) /accessoires	Whirtubs (price of the bathtub + surcharge for hydro system) / accessories	55
Ergo+	Ergo+	Ergo+	Ergo+	
Duschabtrennungen	Paroi de douches	Doucheschermen	Shower enclosures	
Dampfbäder	Bains de vapeur	Stoombaden	Steam partitions	
Renovierungssysteme	Systemes de renovation	Renovatiesystemen	Renovation system	
Pflegemittel / Bad-Accessoires / Ersatzteile / Zubehör	Produits d'entretien / Accessoires pour le bain / Pièces de rechange / Accessoires	Onderhoudsmiddelen / Badaccessoires /Reserveonderdelen / Accessoires	Care products / Bath-accessories / Ersatzteile / Accessories	70

UNSERE WERKSTOFFE / NOS MATIÈRES / ONZE MATERIALEN / MATERIALS

Acryl / Acrylique / Sanitair acryl / Acryl

Das Material zeichnet sich durch rutschhemmende Eigenschaften aus, die einen sicheren Gebrauch ermöglichen. Produkte aus Sanitäracryl besitzen eine sehr glatte und dadurch leicht zu reinigende Oberfläche. Das Acryl ist durchgefärbt, damit bei der Verwendung entstehende Kratzer einfach wegpoliert werden können. HOESCH-Produkte behalten daher jahrelang ein makelloses Aussehen. Aufgrund seiner physikalischen Eigenschaften eignet sich Acryl als guter Wärmespeicher. Es garantiert auch bei längerem Aufenthalt in der Badewanne lange die optimale Temperatur.

/ Ce matériau se distingue par ses propriétés antidérapantes, qui permettent une utilisation en toute sécurité. Les produits en acrylique sanitaire possèdent une surface très lisse et donc facile à nettoyer. L'acrylique est teinté dans la masse, de sorte que les rayures qui apparaissent à mesure de l'utilisation peuvent être facilement polies et effacées. Les produits HOESCH conservent ainsi une apparence impeccable pendant de nombreuses années. Grâce à ses propriétés physiques, l'acrylique est aussi un excellent accumulateur de chaleur. Il garantit une température optimale pendant toute la durée du bain, même si vous restez longtemps dans votre baignoire.

/ Het materiaal onderscheidt zich door de slipvaste eigenschappen die voor extra veiligheid zorgen. Producten van sanitair-acryl hebben een zeer glad oppervlak waardoor het eenvoudig kan worden gereinigd. Het acryl is door-en-door gekleurd, zodat krassen die tijdens het gebruik ontstaan eenvoudig weggepolijst kunnen worden. Producten van HOESCH blijven er daardoor jarenlang als nieuw uitzien. Vanwege de fysische eigenschappen is acryl uitermate geschikt voor het vasthouden van warmte. Het materiaal garandeert altijd een optimale temperatuur - ook bij het nemen van een uitgebreid bad.

/ The material has anti-slip properties, guaranteeing safety using. Products made of sanitary acrylic have very smooth surface, making them easy in clean. The acrylic is plastic, which is coloured in the mass, so any scratches that may occur during use, can be easy removed by polishing. It guarantees impeccable look of HOESCH product for many years. Due to its physical properties acrylics retains heat well. It ensures optimal temperature even during long baths.

Solique

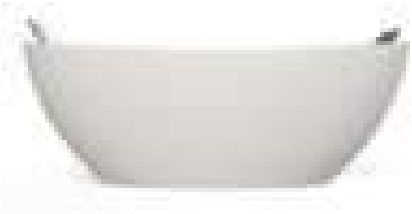

Produkte aus dem Mineralgussmaterial SOLIQUE zeichnen sich durch hervorragende mechanische und technische Eigenschaften aus. Dank der ungewöhnlich glatten Oberfläche bleibt die Duschwanne länger sauber, was an Orten mit hoher Luftfeuchtigkeit wichtig ist. Zu den unbestreitbaren Vorteilen von Mineralgussprodukten aus SOLIQUE zählt die Widerstandsfähigkeit gegen chemische Substanzen und Verschmutzung. Alle Verschmutzungen können problemlos durch sanfte Reinigung entfernt werden. Mineralguss weist eine hervorragende Verschleißfestigkeit und Widerstandsfähigkeit gegen hohe Temperaturen auf. Dadurch sehen Duschwannen auch nach Jahren noch quasi aus wie neu. Produkte HOESCH aus SOLIQUE sind 100 % recyclebar.

/ Produits réalisés en fonte minérale SOLIQUE se distinguent par leurs remarquables propriétés mécaniques et techniques. Grâce à une surface non poreuse extrêmement lisse, le receveur de douche reste propre, ce qui est essentiel aux endroits exposés à une forte humidité de l'air. Parmi les avantages incontestables des produits en fonte minérale SOLIQUE figure la résistance aux substances chimiques et à la saleté. Toutes les salissures peuvent être facilement éliminées au moyen d'un nettoyage en douceur. La fonte minérale présente une résistance exceptionnelle à l'usure et aux températures élevées. Ainsi, les receveurs de douche ont l'air quasiment neufs même après de longues années d'utilisation. Les produits HOESCH réalisés en SOLIQUE sont 100% recyclables.

/ Douchebakken van het gegoten mineraalsteen SOLIQUE onderscheiden zich door de uitstekende mechanische en technische eigenschappen. Dankzij het unieke gladde en niet-poreuze oppervlak blijft de douchebak schoon, wat erg belangrijk is in ruimten met een hoge luchtvochtigheid. De resistentie tegen chemische substanties en vuil is een van de onbetwistbare voordelen van producten die vervaardigd zijn van het gegoten mineraalsteen SOLIQUE. Alle vuil kan eenvoudig worden verwijderd door middel van zachte reiniging. Gegoten mineraalsteen is uiterst slijtvast en bestand tegen hoge temperaturen. Daardoor zien douchebakken er ook na jaren nog als nieuw uit.

/ Products made of mineral cast SOLIQUE characterize with great mechanical and technical properties. Unusually smooth, non-porous surface allows to keep them clean, eliminates bacteria, which is important in high humidity places. Unquestionable advantage of mineral cast products SOLIQUE is their chemical and stain resistance. All stains are easy to clean with gentle means. Mineral cast has excellent wear and high temperature resistance and due to these features shower trays keep their oryginal look for years.

SoliquePro

Es handelt sich um eine spezielle rutschhemmende Beschichtung. Die Beschichtung wird dauerhaft punktweise auf die Mineralgussoberfläche aus SOLIQUE aufgetragen und bietet maximalen Badekomfort. Das ästhetische, transparente Muster mit seiner sanften Struktur sorgt für einen besonderen Blickfang im Badezimmer. Die rutschhemmende Beschichtung der Duschwanne ist leicht zu reinigen. So wird Duschen noch angenehmer und sicherer.

/ Il s'agit d'un revêtement spécial antidérapant. Ce revêtement est posé point par point de façon permanente sur la surface en fonte minérale SOLIQUE, offrant ainsi un confort maximal. Le motif transparent et esthétique, avec sa structure harmonieuse, habille votre salle de bain avec élégance. Le revêtement antidérapant est facilite le nettoyage du receveur de douche. Pour une douche encore plus sûre et plus agréable.

/ Het gaat om een speciale slipvaste coating. De coating wordt permanent en puntsgewijs op het oppervlak van de gegoten mineraalsteen SOLIQUE aangebracht en biedt optimaal comfort bij het baden. Het esthetische, transparante patroon met een fijne structuur geeft de badkamer een exclusieve uitstraling. De slipvaste coating en vereenvoudigt het reinigen van de douchebak, waardoor het nemen van een douche nog aangenamer en veiliger wordt.

/ It is the special non-skid covering. It is permanently spot applied to the mineral cast surface SOLIQUE and provides maximum bathing comfort. Aesthetic, transparent pattern with gentle structure creates new visual effect in the bathroom. The non-skid covering is smooth, makes shower tray easy to clean. Bathing is even more pleasurable and safe for the user.

Glas / Verre / Glas / Glass

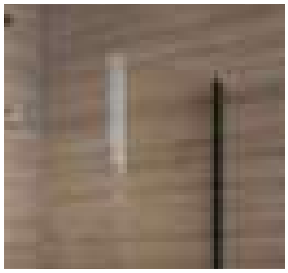

Zur Herstellung der Verglasungen von HOESCH wird ausschließlich Einscheiben-Sicherheitsglas (ESG) verwendet, das während der Herstellung eine spezielle Wärmebehandlung erfährt. Im Hinblick auf die Pflegefreundlichkeit versieht HOESCH alle Gläser mit einer speziellen Oberflächenbeschichtung (EverClean), die lästige Ablagerungen von Kalk und Schmutz vermindert. Dank EverClean fließt Wasser rückstandslos ab- die Glasoberfläche bleibt länger glänzend und glatt – und das mit minimalem Aufwand.

/ Les vitrages HOESCH utilisent exclusivement du verre sécurit soumis à un traitement thermique spécial lors de la fabrication. En ce qui concerne la facilité d'entretien, HOESCH dote tous ses vitrages d'un revêtement spécial (EverClean) qui empêche le calcaire et les impuretés de se déposer. Grâce à EverClean, l'eau s'écoule sans laisser de trace sur la surface en verre qui reste toujours lisse et brillante, et ce avec un minimum d'entretien.

/ Voor het vervaardigen van de glasdelen van HOESCH wordt uitsluitend enkelvoudig veiligheidsglas gebruikt dat tijdens de productie een speciale warmtebehandeling ondergaat. Om ervoor te zorgen dat ze eenvoudig onderhouden kunnen worden, voorziet HOESCH alle glasdelen van een speciale oppervlaktecoating (EverClean), die lastige kalk en vuilaanslag voorkomt. Dankzij de EverClean-coating vloeit het water weg zonder restanten achter te laten. Het glasoppervlak blijft glanzend en glad - en dat met minimale inspanning.

/ Only toughened safety glass (ESG) is used for the manufacturing of the glazing of HOESCH. In order to ease the cleaning of the glass surfaces all HOESCH glass sheets are provided with a special surface coating (EverClean). It prevents the annoying deposits of lime and dirt. Thanks to EverClean water flows off without residue - the glass surface is always smooth and shiny - with minimal effort.

Holz / Bois / Hout / Wood

Das zeitgemäße Bad von heute ist ein Raum, der Großzügigkeit, Helligkeit und Natürlichkeit ausstrahlt. Anspruchsvolles Ambiente und wohnliches Flair treffen hier aufeinander und machen das Badezimmer zu einer modernen Wohlfühl-Oase für Genießer. Der natürliche Werkstoff Holz läßt sich perfekt in dieses von Ruhe und Geborgenheit geprägte Raumbild integrieren. Das Material vermittelt ein Gefühl von Wärme und Behaglichkeit. Mit Holz wird Erholung und Körperpflege in einem von Eleganz und Luxus bestimmten Ambiente zu einem Vergnügen mit „Natural Touch". Erleben Sie mit HOESCH Holzprodukten ein warmes, lebendiges und phantasievolles Ambiente!

/ La salle de bain contemporaine est une pièce dont émane de la générosité, de la clarté et du naturel. Ambiance prestigieuse et charme de confort s'unissent ainsi pour faire de la salle de bain une oasis moderne de bien-être pour ceux qui sauront en profiter. Le bois, un matériau naturel, s'intègre parfaitement dans ce cadre d'une pièce évoquant calme et quiétude. Le matériau propage une sensation de chaleur et de bien-être. Grâce au bois, le repos et les soins corporels se transforment en plaisir « Natural Touch » au sein d'une ambiance d'élégance et de luxe. Avec les produits en bois HOESCH, vivez une ambiance chaleureuse, vivante et pleine d'imagination!

/ De moderne badkamer is een vertrek dat ruimtelijkheid, helderheid en natuurlijkheid uitstraalt. De stijlvolle omgeving en behaaglijke uitstraling worden met elkaar verweven en veranderen de badkamer in een moderne, ontspannende ruimte voor levensgenieters. Het natuurlijke materiaal hout kan perfect worden geïntegreerd in deze ruimte die wordt gekenmerkt door rust en geborgenheid. Het materiaal verschaft een gevoel van warmte en behaaglijkheid. De ‚natural touch' van hout maakt ontspanning en lichaamsverzorging in een elegante en luxueuze omgeving tot een waar ge-noegen. De houtproducten van HOESCH creëren een warme, levendige en fantasierijke omgeving!

/ A contemporary bathroom is a generously proportioned space that extrudes light and simplicity. It is a place where sophisticated ambience meets comfortable flair, making today's bathroom a modern oasis of well-being for connoisseurs. A natural material like wood can be perfectly integrated in interior designs that are characterised by peace and a feeling of security. The material conveys a feeling of warmth and comfort. With wood, relaxation and body care in an environment dominated by elegance and luxury become a pleasure with a „natural touch". Experience a warm, vivid and imaginative ambience with HOESCH wood products!

PRODUKTVEREDELUNG

/ AMÉLIORATION DES PRODUITS / VERFIJNING VAN HET PRODUCT / PRODUCT REFINING

Bi-Color

NEU

BI COLOR

Badewannen und Waschtische aus Solique sowie iSensi und Cabo Monolith-Badewannen erhalten einen noch moderneren Schliff. Diese exklusiven Produkte gibt es jetzt nicht nur in Weiß, sondern auch in einer zweifarbigen Variante - schwarz-weiß und schiefergrau-weiß. Der einzigartige Kontrast zwischen Weiß und Schwarz oder Schiefergrau lässt die Badewannen und Waschbecken wie wahre Kunstwerke wirken, was zum Highlight des Badezimmers wird. Die neuen Versionen der Badewannen und Waschbecken integrieren sich noch besser in Innenräume, in denen dunkle Elemente dominieren und weiße Wände einen exklusiven Kontrast darstellen. Verwandeln Sie Ihr HOESCH Bad zu einem Meisterwerk und lassen Sie das Farbspiel auf sich wirken!

/ Les baignoires et lavabos en Solique ainsi que les baignoires iSensi et Cabo Monolith reçoivent une touche encore plus moderne. Ces produits exclusifs sont désormais disponibles non seulement dans un blanc unique, mais aussi dans une version bicolore - noir et blanc et gris ardoise et blanc. Le contraste unique entre le blanc et le noir ou le gris ardoise donne aux baignoires et aux lavabos l'apparence de véritables œuvres d'art, ce qui en fait le point fort de la salle de bains. Les nouvelles versions des baignoires et des lavabos s'intègrent encore mieux dans les intérieurs où les éléments sombres dominent et où les murs blancs offrent un contraste exclusif. Transformez votre salle de bains HOESCH en un chef-d'œuvre et laissez le jeu de couleurs agir sur vous!

/ De baden en wastafels van Solique en de iSensi- en Cabo Monolith-baden krijgen een nog moderner jasje. Deze exclusieve producten zijn nu niet alleen verkrijgbaar in uniek wit, maar ook in een tweekleurige versie - zwart en wit en leigrijs en wit. Door het unieke contrast tussen wit en zwart of leigrijs lijken de badkuipen en wastafels ware kunstwerken, die het hoogtepunt van de badkamer worden. De nieuwe versies van de badkuipen en wastafels integreren nog beter in interieurs waar donkere elementen domineren en witte muren een exclusief contrast vormen. Maak van uw HOESCH badkamer een meesterwerk en laat het kleurenspel op u inwerken!

/ Solique bathtubs and washbasins as well as iSensi and Cabo Monolith bathtubs are given an even more modern polish. These exclusive products are now available not only in unique white, but also in a two-tone version - black and white and slate grey and white. The unique contrast between white and black or slate grey makes the bathtubs and washbasins look like true works of art, which becomes the highlight of the bathroom. The new versions of the bathtubs and washbasins integrate even better into interiors where dark elements dominate and white walls provide an exclusive contrast. Transform your HOESCH bathroom into a masterpiece and let the play of colours take its effect on you!

BESTELLHINWEISE / SPECIFICATIONS DE COMMANDE / BESTELAANWIJZINGEN / ORDER REFERENCES

SO BESTELLEN SIE RICHTIG!

Ihre Bestellung möchten wir korrekt und zügig ausführen. Zur Vereinfachung gebrauchen wir eine Artikel-Nummern-Systematik, die die bestellten Produkte in Form, Farbe und Ausführung eindeutig beschreibt. Bitte verfahren Sie bei Ihrer Bestellung laut nachfolgendem Beispiel.

POUR UN TRAITEMENT PLUS RAPIDE DE VOS COMMANDES!

Nous voulons exécuter votre commande correctement et rapidement. Utilisez la méthodique de commande avec les numéros d'article afin de décrire correctement le produit, la forme et l'exécution. L'exemple ci-dessous vous montre la façon correcte.

ZO BESTELT U OPTIMAAL!

Wij willen uw bestelling snel en correct uitvoeren. Gebruik daarom de artikelnummer opgave die vorm, kleur en uitvoering eenduidig beschrijft. Onderstaande voorbeelden tonen de werk wijze.

HOW TO PLACE AN ORDER!

We would like to implement your order correctly and rapidly. For the sake of simplification, we use an article number systematic, which describes the ordered products unambiguously with regard to shape, color and design implementation. Please prepare your order according to the following example.

8 stellig ist die Artikel-Nummer für die Bade-/Duschwanne:

/ La référence d'une baignoire comprend 8 chiffres:
/ Het artikelnummer voor de baden bestaat uit 8 cijfers:
/ The article number for the bath is a 8-figure number:

6	4	8	0	.	0	1	0

MODELL Modèle Mode model	ART. NR. N° D'article Artikelnummer Article no.	LÄNGE/BREITE Longueur Et Largeur Lengte En Breedte Length and width (mm)	HÖHE/TIEFE Hauteur/profondeur Hoogte/diepte Heigth/depth (mm)	INST. HÖHE Hauteur de montage Installatiehoogte Installation height (mm)	NUTZINHALT Contenu utile Nuttige inhoud Capacity	ZUBEHÖR Accessoires Toebehoren Accessories	ZUBEHÖR SEITE Accessoires speciaux, Pa Speciaal toebehoren pag Special accessories page
A	6480	1700 x 800	470	615-655	150 l	①②⑧⑫⑬⑰	120-125

HOESCH Systemvariante (Preise ohne Badewanne / Prix sans baignoire / Prijzen zonder badkuip)

MODELL Modèle Mode Model	ART. NR. N° D'article Artikelnummer Article no.	SYSTEMVARIANTE Système balnéo Whirlsystemen Variant of system	INST. HÖHE Hauteur de montage Installatiehoogte Installation height (mm)	POSITION D. AGGREGATE Disposition des éléments techniques Techniekopstelling The aggregate placement								ZUBEHÖR SEITE Accessoires speciaux, Page Speciaal toebehoren pagina Special accessories
A	....F	Reviva II	640-680	004	6	-	16	4	-	2	-	123-124
A	....Z	Laola II	640-680	004	6	-	16	-	4	-	2	125-126
A	....N	Tergum	640-680	004	-	-	-	10	-	-	-	127

Bade-/ Duschwannen-Modell
/ Modèle de baignoire/de receveur de douche
/ Bad/doucheback
/ Bathtub / Shower tray

Farbe der Bade-/ Duschwanne
/ Coloris de la baignoire/ du receveurde douche
/ Kleur van bad/ douche-back
/ Colour of the bathtub/ shower tray

Whirlwannen-Modell
/ Modèle de baignoire balnéo
/ Whirlbad
/ Whirltub

Systemvarianten
/ Systèmes balnéo
/ Systeemvariant
/ Whirl system

Farbe der Whirlwanne
/ Coloris de la baignoire balnéo
/ Kleur van Whirlbad
/ Whirltubs colour

ACRYL-FARBEN / COULEURS ACRYLIC

Standard / Standard / Standaard / Standard

010 Weiß / Blanc / Wit / White

OBERFLÄCHEN-FARBEN / COULEU

Standard / Standard / Standaard / Standard | Sonder

305 Chrom / Chromé / Chroom / Chrom

Oberfläche der Einbauteile
/ Finition des parties métalliques
/ Kleur van de zichtdelen
/ Surface finishes

6	4	8	0	Z	.	0	1	0	3	0	5	0	0	4

Aggregatanordnung
/ Position d'agrégat
/ Techniek zijde
/ Arrangement of aggregates

15 stellig ist die Artikel-Nummer für die Whirlwanne:

Die Anordnung der Aggregate (Whirlpumpe, Gebläse, Steuerung und Sensortastatur) geht aus der Spalte „Mögliche Aggregatanordnung" hervor. Dabei bedeutet 001: „Rechts", 002: „Links", 003: „Mittig", 004: „Rechts und Links"; jeweils vom Standpunkt außen vor der Ab-/ Überlaufarmatur betrachtet.

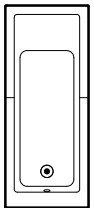

Linksausführung ↔ Rechtsausführung

Bei Modellen, die eine Wahlmöglichkeit zwischen „Rechts" (001) und „Links" (002) bieten, wird bei fehlenden Angaben serienmäßig „Rechts" geliefert. Beim Sonderzubehör für Wannen und Whirlwannen sind jeweils die kompletten Artikelnummern angegeben. Die Zusammenstellung aus einzelnen Bestandteilen entfällt hier. Nur mit der vollständigen Artikelnummer kann Ihre Bestellung zügig bearbeitet werden.

La référence d'une baignoire balnéo comprend 15 chiffres:

La disposition des éléments (pompe balnèo, commandes et clavier sensitif) provient de la colonne „Dispositions possibles des éléments". A cet égard, 001 signifie „Droite", 002 „Gauche", 003 „Centré", 004 „Droit et gauche"; considéré à chaque fois du point de vue de l'extérieur de la robinetterie d'évacuation et de trop-plein.

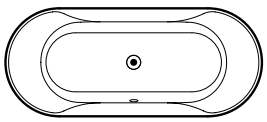

Version gauche ↔ Version droite

Pour les modèles qui offrent une possibilité de choix entre „Droite" (001) et „Gauche" (002), il sera livré en série la version „Droite" sauf indication contraire. Pour les accessoires spéciaux des baignoires et baignoires balnéo, les références sont indiquées au complet. Dans ce cas précis, il n'est pas nécessaire de définir les composants individuels pour obtenir la référence correspondante.
Votre commande ne pourra être ordonnancée avec diligence que si vous indiquez le numéro de référence au complet! Nous vous remercions de votre cooperation!

Het artikelnummer voor whirlbaden bestaat uit 15 cijfers:

De positie van de techniek (whirlpomp, blower, besturing en sensortaster) in de kolom aangegeven „Pomppositie". Daarbij betekent 001: rechts, 002: links, 003: midden, 004: rechts en links, telkens van de buitenkant van de af/over-looparmatuur bekeken.

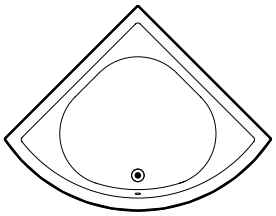

Linkse uitvoering ↔ Rechtse uitvoering

Bij modellen die een keuzemogelijkheid rechts en links hebben, wordt bij ontbrekende gegevens rechts geleverd. Voor toebehoren van whirlbaden zijn volledige artikelnummers aangegeven. De samenstelling van delen vervalt hier.
Alleen met volledige artikelnummers kan uw bestelling vlot behandeld worden.
Bedankt voor uw medewerking!

The article number for the whirl bath is a 15-figure number:

Details of the position of components (whirl pump, blower, control unit and sensor keyboard) are set out in the column entitled „Possible arrangement of aggregates". Here, the following codes are used: 001 = „right-hand", 002 = „left-hand", 003 = „middle", 004 = „right-hand and left-hand" as seen from the outside in front of the outlet/overflow fittings.

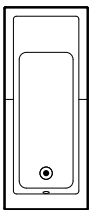

Left-hand implementation ↔ Right-hand

With models available either as a „right-hand" (001) or „left-hand" (002) model, the „right-hand" model is automatically supplied unless other instructions are received. Complete article numbers are given for the special accessories for bath and whirl baths. You do not need to put together the numbers for these items yourself.
Please ensure that you always indicate the complete number to ensure rapid and correct order processing! Many thanks for your cooperation.

ZERTIFIKATE UND PRÜFUNGEN

DUSCHABTRENNUNGEN	DUSCHWANNEN MINERALGUSS	BADEWANNEN MINERALGUSS	ABLÄUFE	WHIRLWANNEN
EN 14428+A1	EN 14527+A1	EN 14516+A1	EN 274	EN 60335
	EN 251	EN 232		1+A1+A2
				+A11+A12+
				A13
				EN 60335-
				2-60+A1+
				A2+A11+A12
				EN 62233
				EN 12764+A1
				EN 55014-1
				EN 55014-2+A1+A2
				EN 61000-3-
				2+A1+A2
				EN 61000-3-3

WASCHTISCHE	ACRYL-DUSCHWANNEN	ACRYL-BADEWANNEN
EN 14688	EN 14527+A1	EN 14516+A1
EN 31+A1	EN 249	EN 198
	EN 251	EN 232

TÜV – ZERTIFIZIERUNGEN FÜR RUTSCHKLASSEN NACH DIN 51097 UND DIN EN 13845 IN NASSBELASTETEN BARFUSSBEREICHEN

/ CERTIFICATIONS TÜV POUR LES CLASSES DE GLISSEMENT SELON DIN 51097 ET DIN EN 13845 DANS LES ZONES HUMIDES PIEDS NUS.
/ TÜV - CERTIFICERINGEN VOOR SLIPKLASSEN VOLGENS DIN 51097 EN DIN EN 13845 VOOR NATTE BLOOTSVOETSRUIMTES.
/ TÜV CERTIFICATION FOR ANTI-SLIP CLASSES ACCORDING TO DIN 51097 AND DIN EN 13845 IN CASE OF WET BAREFOOT AREAS

Klasse A
/ Classe A
/ Klasse A
/ Class A

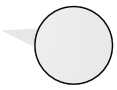

Acryl und Produkte aus Solique wie Muna, Muna S, Sola ohne Antirutschbeschichtung
/ Produits acryliques et solides tels que Muna, Muna S, Sola sans revêtement antidérapant.
/ Acryl en vaste producten zoals Muna, Muna S, Sola zonder anti-slip coating, zoals Muna, Muna S en Sola
/ Acrylic and products made of Solique such as Muna, Muna S, Sola without anti-slip surface

Klasse B
/ Classe B
/ Klasse B
/ Class B

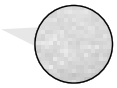

Solique Produkte mit schiefernaturstein Oberfläche – Serie Tierra
/Produits Solique avec ardoise surface - Série Tierra
/ Solique producten met leisteen natuursteen oppervlak - Tierra Serie
/ Solique products with a natural slate surface - Tierra series

Klasse C
/ Classe C
/ Klasse C
/ Class C

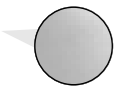

Solique Produkte mit strukturierter Oberfläche – Serie Nias und die Antirutschbeschichtung Solique Pro von Hoesch
/ Produits Solique à surface texturée - Gamme Nias et revêtement antidérapant Solique Pro de Hoesch
/ Solique producten met gestructureerd oppervlak - Nias assortiment en Solique Pro anti-slip coating van Hoesch.
/ Solique products with a structure surface - Nias series and the Solique Pro anti-slip surface from Hoesch

HOESCH Solique Pro erreicht somit die höchst mögliche Klassifizierung!
/ HOESCH Solique Pro obtient ainsi le meilleur classement possible!
/ HOESCH Solique Pro bereikt zo de hoogst mogelijke classificatie!
/ HOESCH Solique Pro thus achieves the highest possible classification

FRAUNHOFER INSTITUT FÜR BAUPHYSIK IN STUTTGART – ZERTIFIZIERUNG BEZÜGLICH DES INSTALLATIONS-SCHALLPEGEL NACH DIN 4109 UND SIA 181

/ FRAUNHOFER INSTITUT FÜR BAUPHYSIK À STUTTGART - CERTIFICATION DU NIVEAU SONORE DE L'INSTALLATION SELON DIN 4109 ET SIA 181
/ FRAUNHOFER-INSTITUUT VOOR BOUWFYSICA IN STUTTGART - CERTIFICERING VAN HET INSTALLATIEGELUIDSNIVEAU VOLGENS DIN 4109 EN SIA 181
/ FRAUNHOFER INSTITUTE FOR BUILDING PHYSICS IN STUTTGART - CERTIFICATION REGARDING THE INSTALLATION SOUND LEVEL ACCORDING TO DIN 4109 AND SIA 181

Duschwannen aus Solique – Serien Muna, Muna S, Sola, Tierra, Nias
/ Receveurs de douche Solique - Série Muna, Muna S, Sola, Tierra, Nias
/ Solique douchebakken - Muna, Muna S, Sola, Tierra, Nias serie, Muna S, Sola, Tierra, Nias serie
/ Solique shower trays aus Solique – Serien Muna, Muna S, Sola, Tierra, Nias

HOESCH Whirlsystem Reviva neben den o.g. Normen entspricht auch den Anforderungen an den Installations-Schallpegel in den Schallschutzstufen I und II (Mehrfamilienhaus) nach VDI 4100
/ HOESCH système balnéo Reviva répond, en plus des normes ci-dessus, aux exigences relatives au niveau sonore de l'installation pour les niveaux d'isolation acoustique I et II (immeubles d'habitation) selon VDI 4100.
/ HOESCH Whirlsystem Reviva voldoet naast de bovengenoemde normen ook aan de eisen voor het installatiegeluidsniveau in de geluidsisolatieniveaus I en II (appartementencomplex) volgens VDI 4100.
/ HOESCH Whirlsystem Reviva in addition to the above Standards also meet the requirements for the installation sound level in sound insulation levels I and II (apartment building) according to VDI 4100

HOESCH

SOLIQUE

Solique des produits

Solique producten

SOLIQUE products

SOLIQUE PRODUKTE

PG 35

BADEWANNEN
/ BAIGNOIRES / BADEN / BATHTUBS

LASENIA
1500 x 700 — 24
1600 x 750 — 24
1700 x 750 — 25
1800 x 800 — 25
1800 x 900 — 26
1900 x 900 — 26

NAMUR
1500 x 700 — 21
1600 x 750 — 21
1700 x 750 — 22
1800 x 800 — 22
1800 x 900 — 23
1900 x 900 — 23

NAMUR LOUNGE
1800 x 800 — 27
1900 x 900 — 27

WASCHBECKEN
/ VASQUE À POSER / WASTAFEL / WASHBASIN

CARTA — 29
LASENIA — 28
NAMUR — 29
NAMUR LOUNGE — 28

feels so ...

NAMUR

1500 x 700

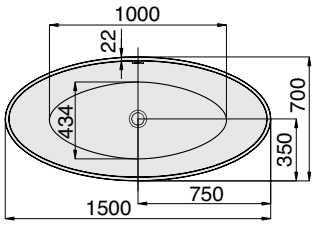

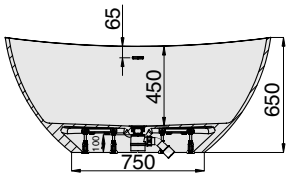

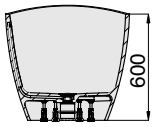

DE Überlaufgarnitur mit Schlitzüberlauf (Klick/Klack in Chrom) und Untergestell vormontiert, inkl. Anschlussschlauch zur Verbindung an HT-Hausanschluss

FR Vidage spécial (clic/clac en chrome), raccord de tuyau pour le raccordement / connexion HT-maison et châssis inclus.

NL Afvoer-/overloopcombinatie (klik/klak in chroom), Aansluitflexibel voor aansluiting aan bouwzijdige afvoerleiding en Onderstel inbegrepen in leveromvang.

EN Bathtub comprises Drain/overflow fitting (click-clack in chrome), Connecting hose for connection with HT-drain at site and frame as standard.

PG 35

MODELL Modèle Mode Model	**ART. NR.** N° D'article Artikelnummer Article no.	**LÄNGE/BREITE** Longueur Et Largeur Lengte En Breedte Length and width **(mm)**	**HÖHE/TIEFE** Hauteur/profondeur Hoogte/diepte Heigth/depth **(mm)**	**INST. HÖHE** Hauteur de montage Installatiehoogte Installation height **(mm)**	**NUTZINHALT** Contenu utile Nuttige inhoud Capacity	**ZUBEHÖR** Accessoires Toebehoren Accessories	**ZUBEHÖR SEITE** Accessoires speciaux, Page Speciaal toebehoren pagina Special accessories page	**EUR**
D	4405.010305	1500 x 700	450	650	137 l	⑦⑧⑨⑩	117	**5.597,-**
D	4405.013305	1500 x 700	450	650	137 l	⑦⑧⑨⑩	117	**6.437,-**

PG 70

SONDERZUBEHÖR ZU NAMUR / Accessoires spéciaux pour Namur / Specifica toebehoren aan Namur / Special accessories for Namur	**ART. NR.** N° D'article Artikelnummer Article no.	**EUR**
Rückenlehne / Fußablage 676 x 360 mm **Material: Polyurethan,** **Farbe: Schwarz** Dossier / Repose-pied 676 x 360 mm Matériau: polyuréthanne, Couleur: noir Rugleuning en voetensteun 676 x 360 mm Materiaal: polyurethaan, kleur: zwart Backrest / footrest 676 x 360 mm Material: Polyurethane, Colour: Black	69194	**230,-**
Schablone für Namur 1500 x 700 Gabarit pour Namur 1500 x 700 Sjabloon voor Namur 1500 x 700 Template for Namur 1500 x 700	170000	**kostenfrei** sans frais gratis free

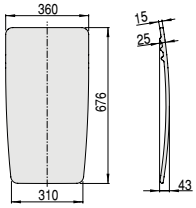

Passende NAMUR Waschtische ab Seite 29
/ Vasque Namur à la page 29
/ Passende Namur wastafels vanaf bladzijde 29
/ For complementary Namur washstands, see page 29

NEU! **Auch in Bi-Color erhältlich (siehe Seite 14)**
/ Aussi disponible en bicolore (voir page 14) / Ook verkrijgbaar in bi-colour (zie pagina 14) / Also available in bi-colour (see page 14)
Schiefergrau-weiß / Gris-ardoise blanc / Leigrijs wit / Slate grey white
Schwarz-weiß / Noir blanc / Zwart wit / Black white

NAMUR

1600 x 750

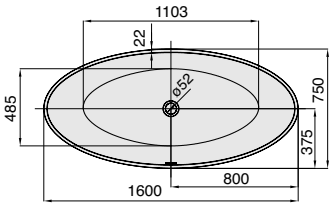

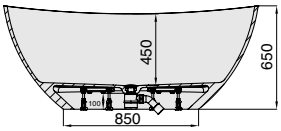

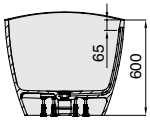

DE Überlaufgarnitur mit Schlitzüberlauf (Klick/Klack in Chrom) und Untergestell vormontiert, inkl. Anschlussschlauch zur Verbindung an HT-Hausanschluss

FR Vidage spécial (clic/clac en chrome), raccord de tuyau pour le raccordement / connexion HT-maison et châssis inclus.

NL Afvoer-/overloopcombinatie (klik/klak in chroom), Aansluitflexibel voor aansluiting aan bouwzijdige afvoerleiding en Onderstel inbegrepen in leveromvang.

EN Bathtub comprises Drain/overflow fitting (click-clack in chrome), Connecting hose for connection with HT-drain at site and frame as standard.

PG 35

MODELL Modèle Mode Model	**ART. NR.** N° D'article Artikelnummer Article no.	**LÄNGE/BREITE** Longueur Et Largeur Lengte En Breedte Length and width **(mm)**	**HÖHE/TIEFE** Hauteur/profondeur Hoogte/diepte Heigth/depth **(mm)**	**INST. HÖHE** Hauteur de montage Installatiehoogte Installation height **(mm)**	**NUTZINHALT** Contenu utile Nuttige inhoud Capacity	**ZUBEHÖR** Accessoires Toebehoren Accessories	**ZUBEHÖR SEITE** Accessoires speciaux, Page Speciaal toebehoren pagina Special accessories page	**EUR**
D	4404.010305	1600 x 750	450	650	173 l	⑦⑧⑨⑩	117	**5.597,-**
D	4404.013305	1600 x 750	450	650	173 l	⑦⑧⑨⑩	117	**6.437,-**

PG 70

SONDERZUBEHÖR ZU NAMUR / Accessoires spéciaux pour Namur / Specifica toebehoren aan Namur / Special accessories for Namur	**ART. NR.** N° D'article Artikelnummer Article no.	**EUR**
Rückenlehne / Fußablage 676 x 360 mm **Material: Polyurethan,** **Farbe: Schwarz** Dossier / Repose-pied 676 x 360 mm Matériau: polyuréthanne, Couleur: noir Rugleuning en voetensteun 676 x 360 mm Materiaal: polyurethaan, kleur: zwart Backrest / footrest 676 x 360 mm Material: Polyurethane, Colour: Black	69194	**230,-**
Schablone für Namur 1600 x 750 Gabarit pour Namur 1600 x 750 Sjabloon voor Namur 1600 x 750 Template for Namur 1600 x 750	170001	**kostenfrei** sans frais gratis free

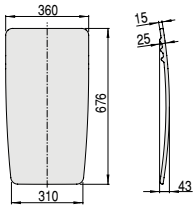

Passende NAMUR Waschtische ab Seite 29
/ Vasque Namur à la page 29
/ Passende Namur wastafels vanaf bladzijde 29
/ For complementary Namur washstands, see page 29

NEU! **Auch in Bi-Color erhältlich (siehe Seite 14)**
/ Aussi disponible en bicolore (voir page 14) / Ook verkrijgbaar in bi-colour (zie pagina 14) / Also available in bi-colour (see page 14)
Schiefergrau-weiß / Gris-ardoise blanc / Leigrijs wit / Slate grey white
Schwarz-weiß / Noir blanc / Zwart wit / Black white

NAMUR

1700 x 750

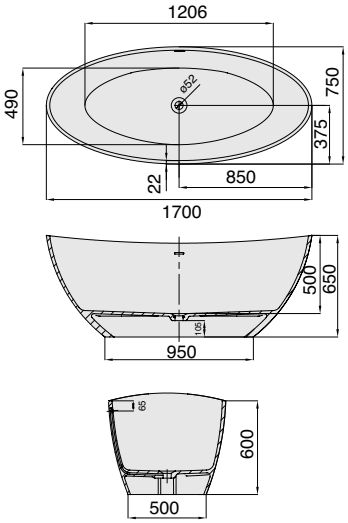

DE Überlaufgarnitur mit Schlitzüberlauf (Klick/Klack in Chrom) und Untergestell vormontiert, inkl. Anschlussschlauch zur Verbindung an HT-Hausanschluss

FR Vidage spécial (clic/clac en chrome), raccord de tuyau pour le raccordement / connexion HT-maison et châssis inclus.

NL Afvoer-/overloopcombinatie (klik/klak in chroom), Aansluitflexibel voor aansluiting aan bouwzijdige afvoerleiding en Onderstel inbegrepen in leveromvang.

EN Bathtub comprises Drain/overflow fitting (click-clack in chrome), Connecting hose for connection with HT-drain at site and frame as standard.

PG 35

MODELL Modèle Mode Model	**ART. NR.** N° D'article Artikelnummer Article no.	**LÄNGE/BREITE** Longueur Et Largeur Lengte En Breedte Length and width **(mm)**	**HÖHE/TIEFE** Hauteur/profondeur Hoogte/diepte Heigth/depth **(mm)**	**INST. HÖHE** Hauteur de montage Installatiehoogte Installation height **(mm)**	**NUTZINHALT** Contenu utile Nuttige inhoud Capacity	**ZUBEHÖR** Accessoires Toebehoren Accessories	**ZUBEHÖR SEITE** Accessoires speciaux, Page Speciaal toebehoren pagina Special accessories page	**EUR**
D	4400.010305	1700 x 750	450	650	195 l	⑦⑧⑨⑩	117	**5.597,-**
D	4400.013305	1700 x 750	450	650	195 l	⑦⑧⑨⑩	117	**6.437,-**

PG 70

SONDERZUBEHÖR ZU NAMUR / Accessoires spéciaux pour Namur / Specifica toebehoren aan Namur / Special accessories for Namur	**ART. NR.** N° D'article Artikelnummer Article no.	**EUR**
Rückenlehne / Fußablage 676 x 360 mm **Material: Polyurethan,** **Farbe: Schwarz** Dossier / Repose-pied 676 x 360 mm Matériau: polyuréthanne, Couleur: noir Rugleuning en voetensteun 676 x 360 mm Materiaal: polyurethaan, kleur: zwart Backrest / footrest 676 x 360 mm Material: Polyurethane, Colour: Black	69194	**230,-**
Schablone für Namur 1700 x 750 Gabarit pour Namur 1700 x 750 Sjabloon voor Namur 700 x 750 Template for Namur 700 x 750	170002	**kostenfrei** sans frais gratis free

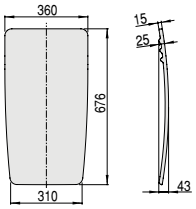

Passende NAMUR Waschtische ab Seite 29
/ Vasque Namur à la page 29
/ Passende Namur wastafels vanaf bladzijde 29
/ For complementary Namur washstands, see page 29

NEU **Auch in Bi-Color erhältlich (siehe Seite 14)**
/ Aussi disponible en bicolore (voir page 14) / Ook verkrijgbaar in bi-colour (zie pagina 14) / Also available in bi-colour (see page 14)
Schiefergrau-weiß / Gris-ardoise blanc / Leigrijs wit / Slate grey white
Schwarz-weiß / Noir blanc / Zwart wit / Black white

NAMUR

1800 x 800

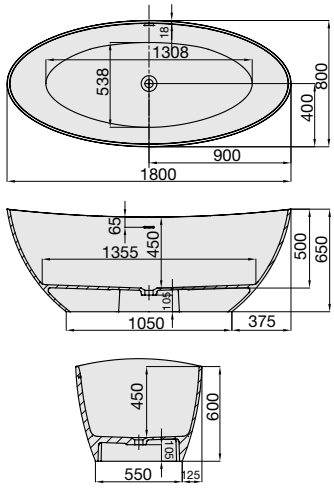

DE Überlaufgarnitur mit Schlitzüberlauf (Klick/Klack in Chrom) und Untergestell vormontiert, inkl. Anschlussschlauch zur Verbindung an HT-Hausanschluss

FR Vidage spécial (clic/clac en chrome), raccord de tuyau pour le raccordement / connexion HT-maison et châssis inclus.

NL Afvoer-/overloopcombinatie (klik/klak in chroom), Aansluitflexibel voor aansluiting aan bouwzijdige afvoerleiding en Onderstel inbegrepen in leveromvang.

EN Bathtub comprises Drain/overflow fitting (click-clack in chrome), Connecting hose for connection with HT-drain at site and frame as standard.

PG 35

MODELL Modèle Mode Model	**ART. NR.** N° D'article Artikelnummer Article no.	**LÄNGE/BREITE** Longueur Et Largeur Lengte En Breedte Length and width **(mm)**	**HÖHE/TIEFE** Hauteur/profondeur Hoogte/diepte Heigth/depth **(mm)**	**INST. HÖHE** Hauteur de montage Installatiehoogte Installation height **(mm)**	**NUTZINHALT** Contenu utile Nuttige inhoud Capacity	**ZUBEHÖR** Accessoires Toebehoren Accessories	**ZUBEHÖR SEITE** Accessoires speciaux, Page Speciaal toebehoren pagina Special accessories page	**EUR**
D	4401.010305	1800 x 800	450	650	237 l	⑦⑧⑨⑩	117	**5.742,-**
D	4401.013305	1800 x 800	450	650	237 l	⑦⑧⑨⑩	117	**6.603,-**

PG 70

SONDERZUBEHÖR ZU NAMUR / Accessoires spéciaux pour Namur / Specifica toebehoren aan Namur / Special accessories for Namur	**ART. NR.** N° D'article Artikelnummer Article no.	**EUR**
Rückenlehne / Fußablage 676 x 360 mm **Material: Polyurethan,** **Farbe: Schwarz** Dossier / Repose-pied 676 x 360 mm Matériau: polyuréthanne, Couleur: noir Rugleuning en voetensteun 676 x 360 mm Materiaal: polyurethaan, kleur: zwart Backrest / footrest 676 x 360 mm Material: Polyurethane, Colour: Black	69194	**230,-**
Schablone für Namur 1800 x 800 Gabarit pour Namur 1800 x 800 Sjabloon voor Namur 1800 x 800 Template for Namur 1800 x 800	170003	**kostenfrei** sans frais gratis free

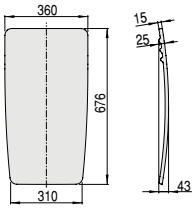

Passende NAMUR Waschtische ab Seite 29
/ Vasque Namur à la page 29
/ Passende Namur wastafels vanaf bladzijde 29
/ For complementary Namur washstands, see page 29

NEU **Auch in Bi-Color erhältlich (siehe Seite 14)**
/ Aussi disponible en bicolore (voir page 14) / Ook verkrijgbaar in bi-colour (zie pagina 14) / Also available in bi-colour (see page 14)
Schiefergrau-weiß / Gris-ardoise blanc / Leigrijs wit / Slate grey white
Schwarz-weiß / Noir blanc / Zwart wit / Black white

NAMUR

1800 x 900

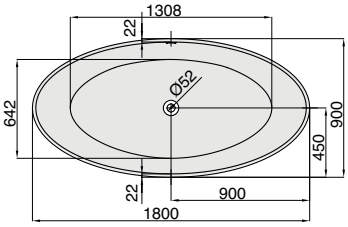

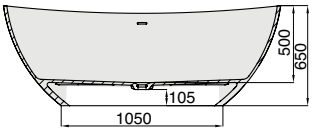

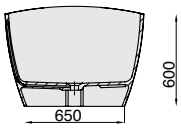

DE Überlaufgarnitur mit Schlitzüberlauf (Klick/Klack in Chrom) und Untergestell vormontiert, inkl. Anschlussschlauch zur Verbindung an HT-Hausanschluss

FR Vidage spécial (clic/clac en chrome), raccord de tuyau pour le raccordement / connexion HT-maison et châssis inclus.

NL Afvoer-/overloopcombinatie (klik/klak in chroom), Aansluitflexibel voor aansluiting aan bouwzijdige afvoerleiding en Onderstel inbegrepen in leveromvang.

EN Bathtub comprises Drain/overflow fitting (click-clack in chrome), Connecting hose for connection with HT-drain at site and frame as standard.

PG 35

MODELL Modèle Mode Model	**ART. NR.** N° D'article Artikelnummer Article no.	**LÄNGE/BREITE** Longueur Et Largeur Lengte En Breedte Length and width **(mm)**	**HÖHE/TIEFE** Hauteur/profondeur Hoogte/diepte Heigth/depth **(mm)**	**INST. HÖHE** Hauteur de montage Installatiehoogte Installation height **(mm)**	**NUTZINHALT** Contenu utile Nuttige inhoud Capacity	**ZUBEHÖR** Accessoires Toebehoren Accessories	**ZUBEHÖR SEITE** Accessoires speciaux, Page Speciaal toebehoren pagina Special accessories page	**EUR**
D	4402.010305	1800 x 900	450	650	280 l	⑦⑧⑨⑩	117	**5.887,-**
D	4402.013305	1800 x 900	450	650	280 l	⑦⑧⑨⑩	117	**6.770,-**

PG 70

SONDERZUBEHÖR ZU NAMUR / Accessoires spéciaux pour Namur / Specifica toebehoren aan Namur / Special accessories for Namur	**ART. NR.** N° D'article Artikelnummer Article no.	**EUR**
Rückenlehne / Fußablage 676 x 360 mm **Material: Polyurethan,** **Farbe: Schwarz** Dossier / Repose-pied 676 x 360 mm Matériau: polyuréthanne, Couleur: noir Rugleuning en voetensteun 676 x 360 mm Materiaal: polyurethaan, kleur: zwart Backrest / footrest 676 x 360 mm Material: Polyurethane, Colour: Black	69194	**230,-**
Schablone für Namur 1800 x 900 Gabarit pour Namur 1800 x 900 Sjabloon voor Namur 1800 x 900 Template for Namur 1800 x 900	170004	**kostenfrei** sans frais gratis free

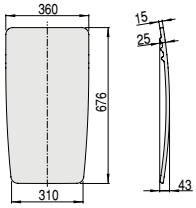

Passende NAMUR Waschtische ab Seite 29
/ Vasque Namur à la page 29
/ Passende Namur wastafels vanaf bladzijde 29
/ For complementary Namur washstands, see page 29

NEU! **Auch in Bi-Color erhältlich (siehe Seite 14)**
/ Aussi disponible en bicolore (voir page 14) / Ook verkrijgbaar in bi-colour (zie pagina 14) / Also available in bi-colour (see page 14)
Schiefergrau-weiß / Gris-ardoise blanc / Leigrijs wit / Slate grey white
Schwarz-weiß / Noir blanc / Zwart wit / Black white

NAMUR

1900 x 900

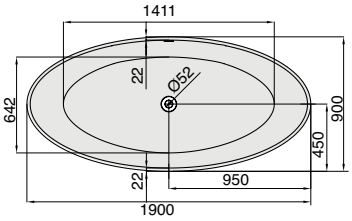

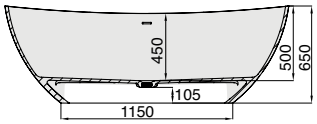

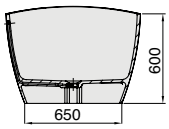

DE Überlaufgarnitur mit Schlitzüberlauf (Klick/Klack in Chrom) und Untergestell vormontiert, inkl. Anschlussschlauch zur Verbindung an HT-Hausanschluss

FR Vidage spécial (clic/clac en chrome), raccord de tuyau pour le raccordement / connexion HT-maison et châssis inclus.

NL Afvoer-/overloopcombinatie (klik/klak in chroom), Aansluitflexibel voor aansluiting aan bouwzijdige afvoerleiding en Onderstel inbegrepen in leveromvang.

EN Bathtub comprises Drain/overflow fitting (click-clack in chrome), Connecting hose for connection with HT-drain at site and frame as standard.

PG 35

MODELL Modèle Mode Model	**ART. NR.** N° D'article Artikelnummer Article no.	**LÄNGE/BREITE** Longueur Et Largeur Lengte En Breedte Length and width **(mm)**	**HÖHE/TIEFE** Hauteur/profondeur Hoogte/diepte Heigth/depth **(mm)**	**INST. HÖHE** Hauteur de montage Installatiehoogte Installation height **(mm)**	**NUTZINHALT** Contenu utile Nuttige inhoud Capacity	**ZUBEHÖR** Accessoires Toebehoren Accessories	**ZUBEHÖR SEITE** Accessoires speciaux, Page Speciaal toebehoren pagina Special accessories page	**EUR**
D	4403.010305	1900 x 900	450	650	302 l	⑦⑧⑨⑩	117	**6.176,-**
D	4403.013305	1900 x 900	450	650	302 l	⑦⑧⑨⑩	117	**7.102,-**

PG 70

SONDERZUBEHÖR ZU NAMUR / Accessoires spéciaux pour Namur / Specifica toebehoren aan Namur / Special accessories for Namur	**ART. NR.** N° D'article Artikelnummer Article no.	**EUR**
Rückenlehne / Fußablage 676 x 360 mm **Material: Polyurethan,** **Farbe: Schwarz** Dossier / Repose-pied 676 x 360 mm Matériau: polyuréthanne, Couleur: noir Rugleuning en voetensteun 676 x 360 mm Materiaal: polyurethaan, kleur: zwart Backrest / footrest 676 x 360 mm Material: Polyurethane, Colour: Black	69194	**230,-**
Schablone für Namur 1900 x 900 Gabarit pour Namur 1900 x 900 Sjabloon voor Namur 1900 x 900 Template for Namur 1900 x 900	170005	**kostenfrei** sans frais gratis free

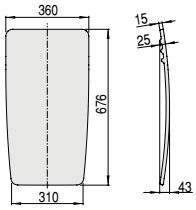

Passende NAMUR Waschtische ab Seite 29
/ Vasque Namur à la page 29
/ Passende Namur wastafels vanaf bladzijde 29
/ For complementary Namur washstands, see page 29

NEU! **Auch in Bi-Color erhältlich (siehe Seite 14)**
/ Aussi disponible en bicolore (voir page 14) / Ook verkrijgbaar in bi-colour (zie pagina 14) / Also available in bi-colour (see page 14)
Schiefergrau-weiß / Gris-ardoise blanc / Leigrijs wit / Slate grey white
Schwarz-weiß / Noir blanc / Zwart wit / Black white

LASENIA

1500 x 700

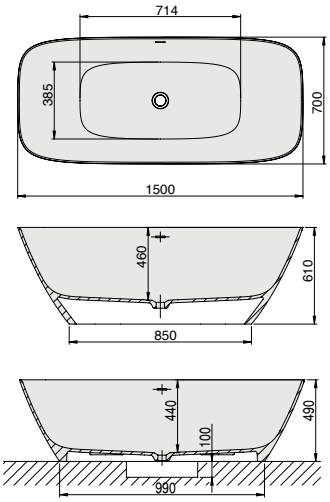

DE Überlaufgarnitur mit Schlitzüberlauf (Klick/Klack in Chrom) und Untergestell vormontiert, inkl. Anschlussschlauch zur Verbindung an HT-Hausanschluss

FR Vidage spécial (clic/clac en chrome), raccord de tuyau pour le raccordement / connexion HT-maison et châssis inclus.

NL Afvoer-/overloopcombinatie (klik/klak in chroom), Aansluitflexibel voor aansluiting aan bouwzijdige afvoerleiding en Onderstel inbegrepen in leveromvang.

EN Bathtub comprises Drain/overflow fitting (click-clack in chrome), Connecting hose for connection with HT-drain at site and frame as standard.

PG 35

MODELL Modèle Mode Model	**ART. NR.** N° D'article Artikelnummer Article no.	**LÄNGE/BREITE** Longueur Et Largeur Lengte En Breedte Length and width **(mm)**	**HÖHE/TIEFE** Hauteur/profondeur Hoogte/diepte Heigth/depth **(mm)**	**INST. HÖHE** Hauteur de montage Installatiehoogte Installation height **(mm)**	**NUTZINHALT** Contenu utile Nuttige inhoud Capacity	**ZUBEHÖR** Accessoires Toebehoren Accessories	**ZUBEHÖR SEITE** Accessoires speciaux, Page Speciaal toebehoren pagina Special accessories page	**EUR**
D	4500.010	1500 x 700	460	610	192 l	⑦⑧⑨⑩	117	**5.316,-**
D	4500.013	1500 x 700	460	610	192 l	⑦⑧⑨⑩	117	**6.113,-**
D	4500L.010	1500 x 700	440	490	190 l	⑦⑧⑨⑩	117	**5.316,-**
D	4500L.013	1500 x 700	440	490	190 l	⑦⑧⑨⑩	117	**6.113,-**

PG 70

SONDERZUBEHÖR ZU LASENIA / Accessoires spéciaux pour LaSenia / Specifica toebehoren aan LaSenia / Special accessories for LaSenia		**ART. NR.** N° D'article / Artikelnummer / Article no.	**EUR**
Rückenlehne / Fußablage 676 x 360 mm **Material: Polyurethan,** **Farbe: Schwarz** Dossier / Repose-pied 676 x 360 mm Matériau: polyuréthanne, Couleur: noir Rugleuning en voetensteun 676 x 360 mm Materiaal: polyurethaan, kleur: zwart Backrest / footrest 676 x 360 mm Material: Polyurethane, Colour: Black	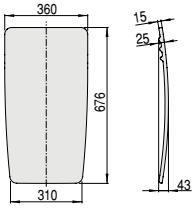	69194	**230,-**
Schablone für LaSenia 1500 x 700 Gabarit pour LaSenia 1500 x 700 Sjabloon voor LaSenia 1500 x 700 Template for LaSenia 1500 x 700	4500 4500L	170015 170015L	**kostenfrei** sans frais gratis free

NEU **Auch in Bi-Color erhältlich (siehe Seite 14)**
/ Aussi disponible en bicolore (voir page 14) / Ook verkrijgbaar in bi-colour (zie pagina 14) / Also available in bi-colour (see page 14)
Schiefergrau-weiß / Gris-ardoise blanc / Leigrijs wit / Slate grey white
Schwarz-weiß / Noir blanc / Zwart wit / Black white

Passende LaSenia Waschtische ab Seite 28
/ Vasque LaSenia à la page 28
/ Passende LaSenia wastafels vanaf bladzijde 28
/ For complementary LaSenia washstands, see page 28

LASENIA

1600 x 750

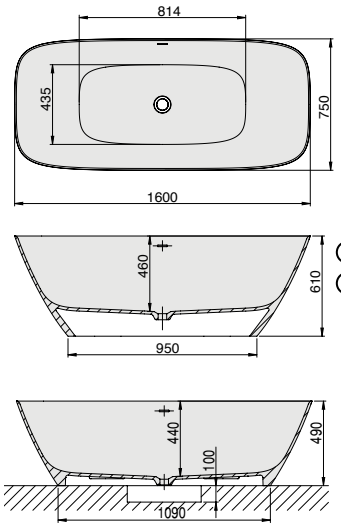

DE Überlaufgarnitur mit Schlitzüberlauf (Klick/Klack in Chrom) und Untergestell vormontiert, inkl. Anschlussschlauch zur Verbindung an HT-Hausanschluss

FR Vidage spécial (clic/clac en chrome), raccord de tuyau pour le raccordement / connexion HT-maison et châssis inclus.

NL Afvoer-/overloopcombinatie (klik/klak in chroom), Aansluitflexibel voor aansluiting aan bouwzijdige afvoerleiding en Onderstel inbegrepen in leveromvang.

EN Bathtub comprises Drain/overflow fitting (click-clack in chrome), Connecting hose for connection with HT-drain at site and frame as standard.

PG 35

MODELL Modèle Mode Model	**ART. NR.** N° D'article Artikelnummer Article no.	**LÄNGE/BREITE** Longueur Et Largeur Lengte En Breedte Length and width **(mm)**	**HÖHE/TIEFE** Hauteur/profondeur Hoogte/diepte Heigth/depth **(mm)**	**INST. HÖHE** Hauteur de montage Installatiehoogte Installation height **(mm)**	**NUTZINHALT** Contenu utile Nuttige inhoud Capacity	**ZUBEHÖR** Accessoires Toebehoren Accessories	**ZUBEHÖR SEITE** Accessoires speciaux, Page Speciaal toebehoren pagina Special accessories page	**EUR**
D	4501.010	1600 x 750	460	610	237 l	⑦⑧⑨⑩	117	**5.316,-**
D	4501.013	1600 x 750	460	610	237 l	⑦⑧⑨⑩	117	**6.113,-**
D	4501L.010	1600 x 750	440	490	234 l	⑦⑧⑨⑩	117	**5.316,-**
D	4501L.013	1600 x 750	440	490	234 l	⑦⑧⑨⑩	117	**6.113,-**

PG 70

SONDERZUBEHÖR ZU LASENIA / Accessoires spéciaux pour LaSenia / Specifica toebehoren aan LaSenia / Special accessories for LaSenia		**ART. NR.** N° D'article Artikelnummer Article no.	**EUR**
Rückenlehne / Fußablage 676 x 360 mm **Material: Polyurethan,** **Farbe: Schwarz** Dossier / Repose-pied 676 x 360 mm Matériau: polyuréthanne, Couleur: noir Rugleuning en voetensteun 676 x 360 mm Materiaal: polyurethaan, kleur: zwart Backrest / footrest 676 x 360 mm Material: Polyurethane, Colour: Black	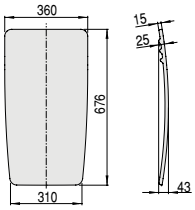	69194	**230,-**
Schablone für LaSenia 1600 x 750 Gabarit pour LaSenia 1600 x 750 Sjabloon voor LaSenia 1600 x 750 Template for LaSenia 1600 x 750	4501 4501L	170016 170016L	**kostenfrei** sans frais gratis free

NEU **Auch in Bi-Color erhältlich (siehe Seite 14)**
/ Aussi disponible en bicolore (voir page 14) / Ook verkrijgbaar in bi-colour (zie pagina 14) / Also available in bi-colour (see page 14)
Schiefergrau-weiß / Gris-ardoise blanc / Leigrijs wit / Slate grey white
Schwarz-weiß / Noir blanc / Zwart wit / Black white

Passende LaSenia Waschtische ab Seite 28
/ Vasque LaSenia à la page 28
/ Passende LaSenia wastafels vanaf bladzijde 28
/ For complementary LaSenia washstands, see page 28

LASENIA

1700 x 750

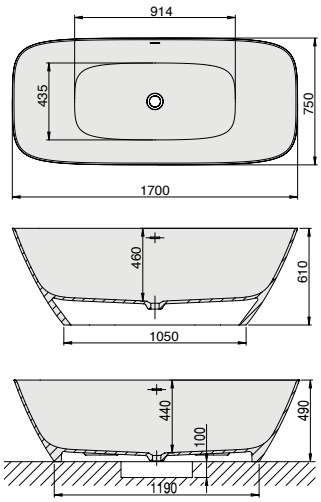

DE Überlaufgarnitur mit Schlitzüberlauf (Klick/Klack in Chrom) und Untergestell vormontiert, inkl. Anschlussschlauch zur Verbindung an HT-Hausanschluss

FR Vidage spécial (clic/clac en chrome), raccord de tuyau pour le raccordement / connexion HT-maison et châssis inclus.

NL Afvoer-/overloopcombinatie (klik/klak in chroom), Aansluitflexibel voor aansluiting aan bouwzijdige afvoerleiding en Onderstel inbegrepen in leveromvang.

EN Bathtub comprises Drain/overflow fitting (click-clack in chrome), Connecting hose for connection with HT-drain at site and frame as standard.

PG 35

MODELL Modèle Mode Model	**ART. NR.** N° D'article Artikelnummer Article no.	**LÄNGE/BREITE** Longueur Et Largeur Lengte En Breedte Length and width **(mm)**	**HÖHE/TIEFE** Hauteur/profondeur Hoogte/diepte Heigth/depth **(mm)**	**INST. HÖHE** Hauteur de montage Installatiehoogte Installation height **(mm)**	**NUTZINHALT** Contenu utile Nuttige inhoud Capacity	**ZUBEHÖR** Accessoires Toebehoren Accessories	**ZUBEHÖR SEITE** Accessoires speciaux, Page Speciaal toebehoren pagina Special accessories page	**EUR**
D	4502.010	1700 x 750	460	610	259 l	⑦⑧⑨⑩	117	**5.316,-**
D	4502.013	1700 x 750	460	610	259 l	⑦⑧⑨⑩	117	**6.113,-**
D	4502L.010	1700 x 750	440	490	258 l	⑦⑧⑨⑩	117	**5.316,-**
D	4502L.013	1700 x 750	440	490	258 l	⑦⑧⑨⑩	117	**6.113,-**

PG 70

SONDERZUBEHÖR ZU LASENIA / Accessoires spéciaux pour LaSenia / Specifica toebehoren aan LaSenia / Special accessories for LaSenia		**ART. NR.** N° D'article / Artikelnummer / Article no.	**EUR**
Rückenlehne / Fußablage 676 x 360 mm **Material: Polyurethan,** **Farbe: Schwarz** Dossier / Repose-pied 676 x 360 mm Matériau: polyuréthanne, Couleur: noir Rugleuning en voetensteun 676 x 360 mm Materiaal: polyurethaan, kleur: zwart Backrest / footrest 676 x 360 mm Material: Polyurethane, Colour: Black	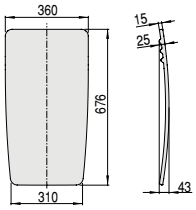	69194	**230,-**
Schablone für LaSenia 1700 x 750 Gabarit pour LaSenia 1700 x 750 Sjabloon voor LaSenia 1700 x 750 Template for LaSenia 1700 x 750	4502 4502L	170011 170011L	**kostenfrei** sans frais gratis free

NEW **Auch in Bi-Color erhältlich (siehe Seite 14)**
/ Aussi disponible en bicolore (voir page 14) / Ook verkrijgbaar in bi-colour (zie pagina 14) / Also available in bi-colour (see page 14)
Schiefergrau-weiß / Gris-ardoise blanc / Leigrijs wit / Slate grey white
Schwarz-weiß / Noir blanc / Zwart wit / Black white

Passende LaSenia Waschtische ab Seite 28
/ Vasque LaSenia à la page 28
/ Passende LaSenia wastafels vanaf bladzijde 28
/ For complementary LaSenia washstands, see page 28

LASENIA

1800 x 800

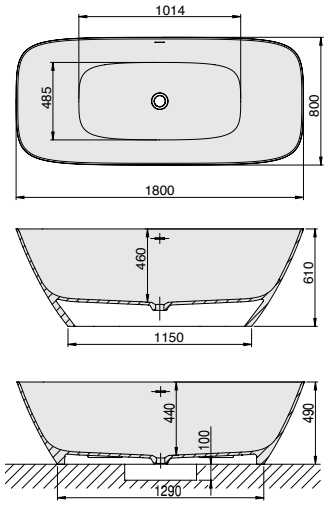

DE Überlaufgarnitur mit Schlitzüberlauf (Klick/Klack in Chrom) und Untergestell vormontiert, inkl. Anschlussschlauch zur Verbindung an HT-Hausanschluss

FR Vidage spécial (clic/clac en chrome), raccord de tuyau pour le raccordement / connexion HT-maison et châssis inclus.

NL Afvoer-/overloopcombinatie (klik/klak in chroom), Aansluitflexibel voor aansluiting aan bouwzijdige afvoerleiding en Onderstel inbegrepen in leveromvang.

EN Bathtub comprises Drain/overflow fitting (click-clack in chrome), Connecting hose for connection with HT-drain at site and frame as standard.

PG 35

MODELL Modèle Mode Model	**ART. NR.** N° D'article Artikelnummer Article no.	**LÄNGE/BREITE** Longueur Et Largeur Lengte En Breedte Length and width **(mm)**	**HÖHE/TIEFE** Hauteur/profondeur Hoogte/diepte Heigth/depth **(mm)**	**INST. HÖHE** Hauteur de montage Installatiehoogte Installation height **(mm)**	**NUTZINHALT** Contenu utile Nuttige inhoud Capacity	**ZUBEHÖR** Accessoires Toebehoren Accessories	**ZUBEHÖR SEITE** Accessoires speciaux, Page Speciaal toebehoren pagina Special accessories page	**EUR**
D	4503.010	1800 x 800	460	610	309 l	⑦⑧⑨⑩	117	**5.456,-**
D	4503.013	1800 x 800	460	610	309 l	⑦⑧⑨⑩	117	**6.274,-**
D	4503L.010	1800 x 800	440	490	306 l	⑦⑧⑨⑩	117	**5.456,-**
D	4503L.013	1800 x 800	440	490	306 l	⑦⑧⑨⑩	117	**6.274,-**

PG 70

SONDERZUBEHÖR ZU LASENIA / Accessoires spéciaux pour LaSenia / Specifica toebehoren aan LaSenia / Special accessories for LaSenia		**ART. NR.** N° D'article Artikelnummer Article no.	**EUR**
Rückenlehne / Fußablage 676 x 360 mm **Material: Polyurethan,** **Farbe: Schwarz** Dossier / Repose-pied 676 x 360 mm Matériau: polyuréthanne, Couleur: noir Rugleuning en voetensteun 676 x 360 mm Materiaal: polyurethaan, kleur: zwart Backrest / footrest 676 x 360 mm Material: Polyurethane, Colour: Black	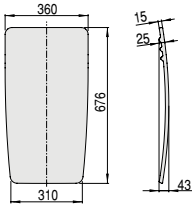	69194	**230,-**
Schablone für LaSenia 1800 x 800 Gabarit pour LaSenia 1800 x 800 Sjabloon voor LaSenia 1800 x 800 Template for LaSenia 1800 x 800	4503 4503L	170007 170007L	**kostenfrei** sans frais gratis free

NEW **Auch in Bi-Color erhältlich (siehe Seite 14)**
/ Aussi disponible en bicolore (voir page 14) / Ook verkrijgbaar in bi-colour (zie pagina 14) / Also available in bi-colour (see page 14)
Schiefergrau-weiß / Gris-ardoise blanc / Leigrijs wit / Slate grey white
Schwarz-weiß / Noir blanc / Zwart wit / Black white

Passende LaSenia Waschtische ab Seite 28
/ Vasque LaSenia à la page 28
/ Passende LaSenia wastafels vanaf bladzijde 28
/ For complementary LaSenia washstands, see page 28

LASENIA

1800 x 900

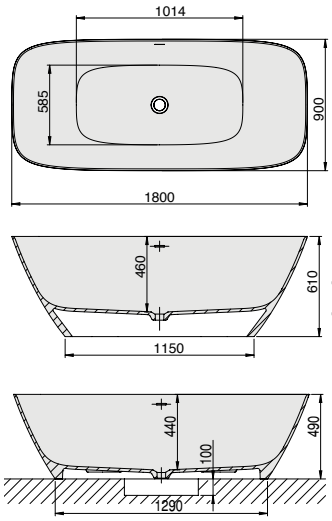

DE Überlaufgarnitur mit Schlitzüberlauf (Klick/Klack in Chrom) und Untergestell vormontiert, inkl. Anschlussschlauch zur Verbindung an HT-Hausanschluss

FR Vidage spécial (clic/clac en chrome), raccord de tuyau pour le raccordement / connexion HT-maison et châssis inclus.

NL Afvoer-/overloopcombinatie (klik/klak in chroom), Aansluitflexibel voor aansluiting aan bouwzijdige afvoerleiding en Onderstel inbegrepen in leveromvang.

EN Bathtub comprises Drain/overflow fitting (click-clack in chrome), Connecting hose for connection with HT-drain at site and frame as standard.

PG 35

MODELL Modèle Mode Model	**ART. NR.** N° D'article Artikelnummer Article no.	**LÄNGE/BREITE** Longueur Et Largeur Lengte En Breedte Length and width **(mm)**	**HÖHE/TIEFE** Hauteur/profondeur Hoogte/diepte Heigth/depth **(mm)**	**INST. HÖHE** Hauteur de montage Installatiehoogte Installation height **(mm)**	**NUTZINHALT** Contenu utile Nuttige inhoud Capacity	**ZUBEHÖR** Accessoires Toebehoren Accessories	**ZUBEHÖR SEITE** Accessoires speciaux, Page Speciaal toebehoren pagina Special accessories page	**EUR**
D	4504.010	1800 x 900	460	610	362 l	⑦⑧⑨⑩	117	**5.592,-**
D	4504.013	1800 x 900	460	610	362 l	⑦⑧⑨⑩	117	**6.431,-**
D	4504L.010	1800 x 900	440	490	358 l	⑦⑧⑨⑩	117	**5.592,-**
D	4504L.013	1800 x 900	440	490	358 l	⑦⑧⑨⑩	117	**6.431,-**

PG 70

SONDERZUBEHÖR ZU LASENIA / Accessoires spéciaux pour LaSenia / Specifica toebehoren aan LaSenia / Special accessories for LaSenia		**ART. NR.** N° D'article / Artikelnummer / Article no.	**EUR**
Rückenlehne / Fußablage 676 x 360 mm **Material: Polyurethan,** **Farbe: Schwarz** Dossier / Repose-pied 676 x 360 mm Matériau: polyuréthanne, Couleur: noir Rugleuning en voetensteun 676 x 360 mm Materiaal: polyurethaan, kleur: zwart Backrest / footrest 676 x 360 mm Material: Polyurethane, Colour: Black	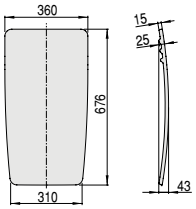	69194	**230,-**
Schablone für LaSenia 1800 x 900 Gabarit pour LaSenia 1800 x 900 Sjabloon voor LaSenia 1800 x 900 Template for LaSenia 1800 x 900	4504 4504L	170017 170017L	**kostenfrei** sans frais gratis free

NEU **Auch in Bi-Color erhältlich (siehe Seite 14)**
/ Aussi disponible en bicolore (voir page 14) / Ook verkrijgbaar in bi-colour (zie pagina 14) / Also available in bi-colour (see page 14)
Schiefergrau-weiß / Gris-ardoise blanc / Leigrijs wit / Slate grey white
Schwarz-weiß / Noir blanc / Zwart wit / Black white

Passende LaSenia Waschtische ab Seite 28
/ Vasque LaSenia à la page 28
/ Passende LaSenia wastafels vanaf bladzijde 28
/ For complementary LaSenia washstands, see page 28

LASENIA

1900 x 900

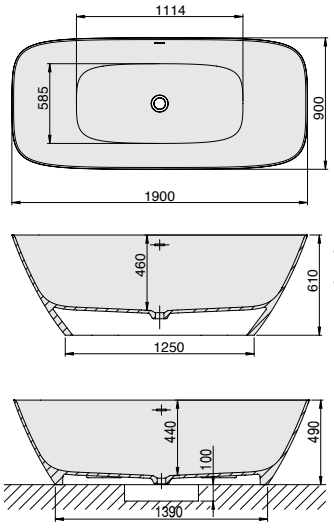

DE Überlaufgarnitur mit Schlitzüberlauf (Klick/Klack in Chrom) und Untergestell vormontiert, inkl. Anschlussschlauch zur Verbindung an HT-Hausanschluss

FR Vidage spécial (clic/clac en chrome), raccord de tuyau pour le raccordement / connexion HT-maison et châssis inclus.

NL Afvoer-/overloopcombinatie (klik/klak in chroom), Aansluitflexibel voor aansluiting aan bouwzijdige afvoerleiding en Onderstel inbegrepen in leveromvang.

EN Bathtub comprises Drain/overflow fitting (click-clack in chrome), Connecting hose for connection with HT-drain at site and frame as standard.

PG 35

MODELL Modèle Mode Model	**ART. NR.** N° D'article Artikelnummer Article no.	**LÄNGE/BREITE** Longueur Et Largeur Lengte En Breedte Length and width **(mm)**	**HÖHE/TIEFE** Hauteur/profondeur Hoogte/diepte Heigth/depth **(mm)**	**INST. HÖHE** Hauteur de montage Installatiehoogte Installation height **(mm)**	**NUTZINHALT** Contenu utile Nuttige inhoud Capacity	**ZUBEHÖR** Accessoires Toebehoren Accessories	**ZUBEHÖR SEITE** Accessoires speciaux, Page Speciaal toebehoren pagina Special accessories page	**EUR**
D	4505.010	1900 x 900	460	610	390 l	⑦⑧⑨⑩	117	**5.868,-**
D	4505.013	1900 x 900	460	610	390 l	⑦⑧⑨⑩	117	**6.748,-**
D	4505L.010	1900 x 900	440	490	386 l	⑦⑧⑨⑩	117	**5.868,-**
D	4505L.013	1900 x 900	440	490	386 l	⑦⑧⑨⑩	117	**6.748,-**

PG 70

SONDERZUBEHÖR ZU LASENIA / Accessoires spéciaux pour LaSenia / Specifica toebehoren aan LaSenia / Special accessories for LaSenia		**ART. NR.** N° D'article / Artikelnummer / Article no.	**EUR**
Rückenlehne / Fußablage 676 x 360 mm **Material: Polyurethan,** **Farbe: Schwarz** Dossier / Repose-pied 676 x 360 mm Matériau: polyuréthanne, Couleur: noir Rugleuning en voetensteun 676 x 360 mm Materiaal: polyurethaan, kleur: zwart Backrest / footrest 676 x 360 mm Material: Polyurethane, Colour: Black	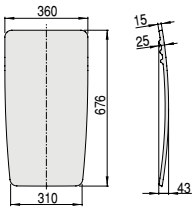	69194	**230,-**
Schablone für LaSenia 1900 x 900 Gabarit pour LaSenia 1900 x 900 Sjabloon voor LaSenia 1900 x 900 Template for LaSenia 1900 x 900	4505 4505L	170018 170018L	**kostenfrei** sans frais gratis free

NEU **Auch in Bi-Color erhältlich (siehe Seite 14)**
/ Aussi disponible en bicolore (voir page 14) / Ook verkrijgbaar in bi-colour (zie pagina 14) / Also available in bi-colour (see page 14)
Schiefergrau-weiß / Gris-ardoise blanc / Leigrijs wit / Slate grey white
Schwarz-weiß / Noir blanc / Zwart wit / Black white

Passende LaSenia Waschtische ab Seite 28
/ Vasque LaSenia à la page 28
/ Passende LaSenia wastafels vanaf bladzijde 28
/ For complementary LaSenia washstands, see page 28

NAMUR LOUNGE

1800 x 800

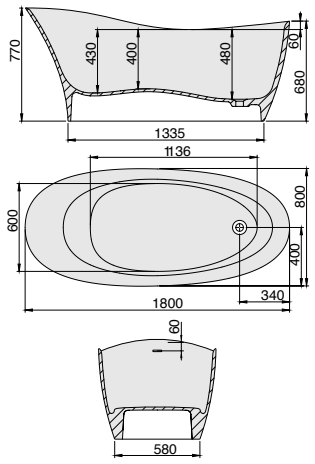

DE Überlaufgarnitur mit Schlitzüberlauf (Klick/Klack in Chrom) und Untergestell vormontiert, inkl. Anschlussschlauch zur Verbindung an HT-Hausanschluss

FR Vidage spécial (clic/clac en chrome), raccord de tuyau pour le raccordement / connexion HT-maison et châssis inclus.

NL Afvoer-/overloopcombinatie (klik/klak in chroom), Aansluitflexibel voor aansluiting aan bouwzijdige afvoerleiding en Onderstel inbegrepen in leveromvang.

EN Bathtub comprises Drain/overflow fitting (click-clack in chrome), Connecting hose for connection with HT-drain at site and frame as standard.

PG 35

MODELL Modèle Mode Model	**ART. NR.** N° D'article Artikelnummer Article no.	**LÄNGE/BREITE** Longueur Et Largeur Lengte En Breedte Length and width **(mm)**	**HÖHE/TIEFE** Hauteur/profondeur Hoogte/diepte Heigth/depth **(mm)**	**INST. HÖHE** Hauteur de montage Installatiehoogte Installation height **(mm)**	**NUTZINHALT** Contenu utile Nuttige inhoud Capacity	**ZUBEHÖR** Accessoires Toebehoren Accessories	**ZUBEHÖR SEITE** Accessoires speciaux, Page Speciaal toebehoren pagina Special accessories page	**EUR**
D	4492.010305	1800 x 800	480	680/770	295 l	⑦⑧⑨⑩	117	**7.730,-**
D	4492.013305	1800 x 800	480	680/770	295 l	⑦⑧⑨⑩	117	**8.890,-**

PG 70

SONDERZUBEHÖR ZU NAMUR LOUNGE / Accessoires spéciaux pour Namur Lounge / Specifica toebehoren aan Namur Lounge / Special accessories for Namur Lounge	**ART. NR.** N° D'article Artikelnummer Article no.	**EUR**
Rückenlehne / Fußablage 676 x 360 mm **Material: Polyurethan,** **Farbe: Schwarz** Dossier / Repose-pied 676 x 360 mm Matériau: polyuréthanne, Couleur: noir Rugleuning en voetensteun 676 x 360 mm Materiaal: polyurethaan, kleur: zwart Backrest / footrest 676 x 360 mm Material: Polyurethane, Colour: Black	69194	**230,-**
Schablone für Namur Lounge 1800 x 800 Gabarit pour Namur Lounge 1800 x 800 Sjabloon voor Namur Lounge 1800 x 800 Template for Namur Lounge 1800 x 800	170006	**kostenfrei** sans frais gratis free

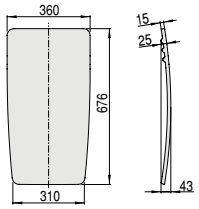

Passende Namur Lounge Waschtische ab Seite 28
/ Vasque **Namur Lounge** à la page 28
/ Passende **Namur Lounge** wastafels vanaf bladzijde 28
/ For complementary **Namur Lounge** washstands, see page 28

NEU **Auch in Bi-Color erhältlich (siehe Seite 14)**
/ Aussi disponible en bicolore (voir page 14) / Ook verkrijgbaar in bi-colour (zie pagina 14) / Also available in bi-colour (see page 14)
Schiefergrau-weiß / Gris-ardoise blanc / Leigrijs wit / Slate grey white
Schwarz-weiß / Noir blanc / Zwart wit / Black white

NAMUR LOUNGE

1900 x 900

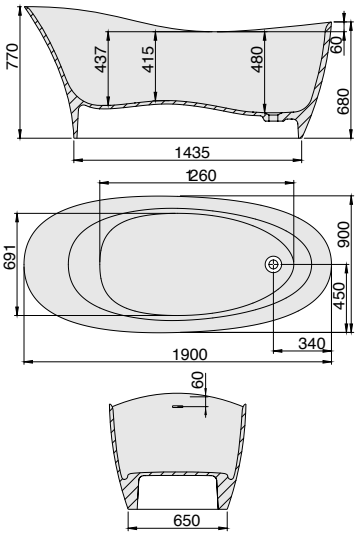

DE Überlaufgarnitur mit Schlitzüberlauf (Klick/Klack in Chrom) und Untergestell vormontiert, inkl. Anschlussschlauch zur Verbindung an HT-Hausanschluss

FR Vidage spécial (clic/clac en chrome), raccord de tuyau pour le raccordement / connexion HT-maison et châssis inclus.

NL Afvoer-/overloopcombinatie (klik/klak in chroom), Aansluitflexibel voor aansluiting aan bouwzijdige afvoerleiding en Onderstel inbegrepen in leveromvang.

EN Bathtub comprises Drain/overflow fitting (click-clack in chrome), Connecting hose for connection with HT-drain at site and frame as standard.

PG 35

MODELL Modèle Mode Model	**ART. NR.** N° D'article Artikelnummer Article no.	**LÄNGE/BREITE** Longueur Et Largeur Lengte En Breedte Length and width **(mm)**	**HÖHE/TIEFE** Hauteur/profondeur Hoogte/diepte Heigth/depth **(mm)**	**INST. HÖHE** Hauteur de montage Installatiehoogte Installation height **(mm)**	**NUTZINHALT** Contenu utile Nuttige inhoud Capacity	**ZUBEHÖR** Accessoires Toebehoren Accessories	**ZUBEHÖR SEITE** Accessoires speciaux, Page Speciaal toebehoren pagina Special accessories page	**EUR**
D	4493.010305	1900 x 900	480	680/770	376 l	⑦⑧⑨⑩	117	**8.341,-**
D	4493.013305	1900 x 900	480	680/770	376 l	⑦⑧⑨⑩	117	**9.592,-**

PG 70

SONDERZUBEHÖR ZU NAMUR LOUNGE / Accessoires spéciaux pour Namur Lounge / Specifica toebehoren aan Namur Lounge / Special accessories for Namur Lounge	**ART. NR.** N° D'article Artikelnummer Article no.	**EUR**
Rückenlehne / Fußablage 676 x 360 mm **Material: Polyurethan,** **Farbe: Schwarz** Dossier / Repose-pied 676 x 360 mm Matériau: polyuréthanne, Couleur: noir Rugleuning en voetensteun 676 x 360 mm Materiaal: polyurethaan, kleur: zwart Backrest / footrest 676 x 360 mm Material: Polyurethane, Colour: Black	69194	**230,-**
Schablone für Namur Lounge 1900 x 900 Gabarit pour Namur Lounge 1900 x 900 Sjabloon voor Namur Lounge 1900 x 900 Template for Namur Lounge 1900 x 900	170014	**kostenfrei** sans frais gratis free

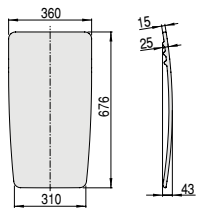

Passende Namur Lounge Waschtische ab Seite 28
/ Vasque **Namur Lounge** à la page 28
/ Passende **Namur Lounge** wastafels vanaf bladzijde 28
/ For complementary **Namur Lounge** washstands, see page 28

NEU **Auch in Bi-Color erhältlich (siehe Seite 14)**
/ Aussi disponible en bicolore (voir page 14) / Ook verkrijgbaar in bi-colour (zie pagina 14) / Also available in bi-colour (see page 14)
Schiefergrau-weiß / Gris-ardoise blanc / Leigrijs wit / Slate grey white
Schwarz-weiß / Noir blanc / Zwart wit / Black white

SOLIQUE-WASCHBECKEN / SOLIQUE LAVABO / SOLIQUE WASTAFEL / SOLIQUE WASHBASIN

NAMUR LOUNGE

Waschbecken
Vasque à poser
Wastafel
Washbasin

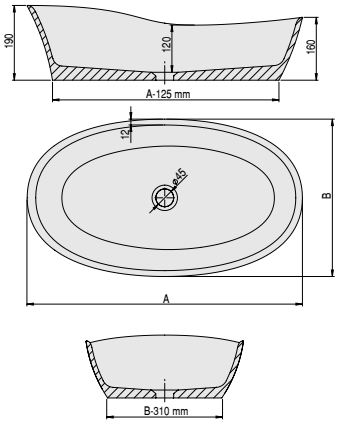

DE Aufsatz-Waschbecken für Wandarmatur oder Armatur mit erhöhtem Standfuß, ohne Überlauf, d.h. zum Anschluß wird ein nicht verschließbares Ablaufventil benötigt

NL Opzet wastafel voor wastafelwandmengkraan of verhoogde staande kraan, zonder overloop, oftewel voor de aansluiting is een niet afsluitbare afvoerplug nodig.

FR La vasque à poser pour une utilisation avec mitigeur encastré mural ou montré derrière vasque sans trop-plein. A installer avec vidage à écoulement libre (vidage toujours ouvert).

EN Washbasin attachment for wall fitting or fitting with elevated pedestal, without overflow, i. e. a sealable drain valve is required for connection.

PG 35

MODELL Modèle Mode Model	**ART. NR.** N° D'article Artikelnummer Article no.	**LÄNGE/BREITE** Longueur Et Largeur Lengte En Breedte Length and width **(mm) A x B**	**HÖHE/TIEFE** Hauteur/profondeur Hoogte/diepte Heigth/depth **(mm)**	**INST. HÖHE** Hauteur de montage Installatiehoogte Installation height **(mm)**	**EUR**
D	4420.010	500 x 300	120	160	**803,-**
D	4420.013	500 x 300	120	160	**923,-**
D	4421.010	600 x 350	120	160	**853,-**
D	4421.013	600 x 350	120	160	**981,-**
D	4422.010	700 x 400	120	160	**938,-**
D	4422.013	700 x 400	120	160	**1.079,-**

PG 10

SONDERZUBEHÖR ZU NAMUR LOUNGE / Accessoires spéciaux pour Namur Lounge / Specifica toebehoren aan Namur Lounge / Special accessories for Namur lounge	**ART. NR.** N° D'article Artikelnummer Article no.	**EUR**
Schablone für Namur Lounge 500 x 300 Gabarit pour Namur Lounge 500 x 300 / Sjabloon voor Namur Lounge 500 x 300 / Template for Namur Lounge 500 x 300	170019	**kostenfrei** / sans frais / gratis / free
Schablone für Namur Lounge 600 x 350 Gabarit pour Namur Lounge 600 x 350 / Sjabloon voor Namur Lounge 600 x 350 / Template for Namur Lounge 600 x 350	170020	**kostenfrei** / sans frais / gratis / free
Schablone für Namur Lounge 700 x 400 Gabarit pour Namur Lounge 700 x 400 / Sjabloon voor Namur Lounge 700 x 400 / Template for Namur Lounge 700 x 400	170021	**kostenfrei** / sans frais / gratis / free

NEU! **Auch in Bi-Color erhältlich (siehe Seite 14)**
/ Aussi disponible en bicolore (voir page 14) / Ook verkrijgbaar in bi-colour (zie pagina 14) / Also available in bi-colour (see page 14)
Schiefergrau-weiß / Gris-ardoise blanc / Leigrijs wit / Slate grey white
Schwarz-weiß / Noir blanc / Zwart wit / Black white

LASENIA

Waschbecken
Vasque à poser
Wastafel
Washbasin

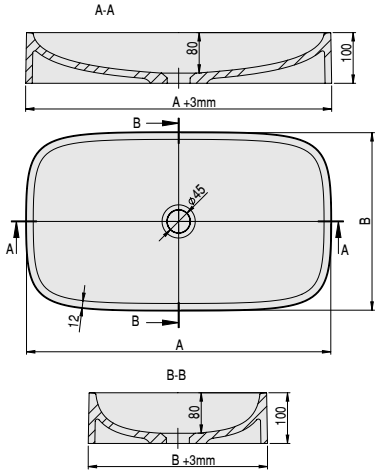

DE Aufsatz-Waschbecken für Wandarmatur oder Armatur mit erhöhtem Standfuß, ohne Überlauf, d.h. zum Anschluß wird ein nicht verschließbares Ablaufventil benötigt

NL Opzet wastafel voor wastafelwandmengkraan of verhoogde staande kraan, zonder overloop, oftewel voor de aansluiting is een niet afsluitbare afvoerplug nodig.

FR La vasque à poser pour une utilisation avec mitigeur encastré mural ou montré derrière vasque sans trop-plein. A installer avec vidage à écoulement libre (vidage toujours ouvert).

EN Washbasin attachment for wall fitting or fitting with elevated pedestal, without overflow, i. e. a sealable drain valve is required for connection.

PG 35

MODELL Modèle Mode Model	**ART. NR.** N° D'article Artikelnummer Article no.	**LÄNGE/BREITE** Longueur Et Largeur Lengte En Breedte Length and width **(mm) A x B**	**HÖHE/TIEFE** Hauteur/profondeur Hoogte/diepte Heigth/depth **(mm)**	**INST. HÖHE** Hauteur de montage Installatiehoogte Installation height **(mm)**	**EUR**
D	4520.010	500 x 300	80	100	**664,-**
D	4520.013	500 x 300	80	100	**764,-**
D	4521.010	600 x 350	80	100	**704,-**
D	4521.013	600 x 350	80	100	**810,-**
D	4522.010	700 x 400	80	100	**777,-**
D	4522.013	700 x 400	80	100	**894,-**

PG 10

SONDERZUBEHÖR ZU LASENIA / Accessoires spéciaux pour LaSenia / Specifica toebehoren aan LaSenia / Special accessories for LaSenia	**ART. NR.** N° D'article Artikelnummer Article no.	**EUR**
Schablone für LaSenia 500 x 300 Gabarit pour LaSenia 500 x 300 / Sjabloon voor LaSenia 500 x 300 / Template for LaSenia 500 x 300	170028	**kostenfrei** / sans frais / gratis / free
Schablone für LaSenia 600 x 350 Gabarit pour LaSenia 600 x 350 / Sjabloon voor LaSenia 600 x 350 / Template for LaSenia 600 x 350	170029	**kostenfrei** / sans frais / gratis / free
Schablone für LaSenia 700 x 400 Gabarit pour LaSenia 700 x 400 / Sjabloon voor LaSenia 700 x 400 / Template for LaSenia 700 x 400	170030	**kostenfrei** / sans frais / gratis / free

NEU! **Auch in Bi-Color erhältlich (siehe Seite 14)**
/ Aussi disponible en bicolore (voir page 14) / Ook verkrijgbaar in bi-colour (zie pagina 14) / Also available in bi-colour (see page 14)
Schiefergrau-weiß / Gris-ardoise blanc / Leigrijs wit / Slate grey white
Schwarz-weiß / Noir blanc / Zwart wit / Black white

NAMUR

Waschbecken
Vasque à poser
Wastafel
Washbasin

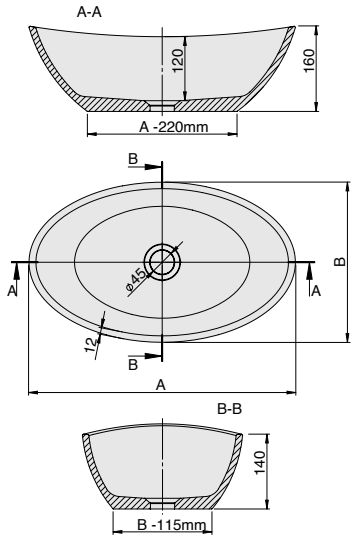

DE Aufsatz-Waschbecken für Wandarmatur oder Armatur mit erhöhtem Standfuß, ohne Überlauf, d.h. zum Anschluß wird ein nicht verschließbares Ablaufventil benötigt

FR La vasque à poser pour une utilisation avec mitigeur encastré mural ou montré derrière vasque sans trop-plein. A installer avec vidage à écoulement libre (vidage toujours ouvert).

NL Opzet wastafel voor wastafelwandmengkraan of verhoogde staande kraan, zonder overloop, oftewel voor de aansluiting is een niet afsluitbare afvoerplug nodig.

EN Washbasin attachment for wall fitting or fitting with elevated pedestal, without overflow, i. e. a sealable drain valve is required for connection.

PG 35

MODELL Modèle Mode Model	**ART. NR.** N° D'article Artikelnummer Article no.	**LÄNGE/BREITE** Longueur Et Largeur Lengte En Breedte Length and width **(mm) A x B**	**HÖHE/TIEFE** Hauteur/profondeur Hoogte/diepte Heigth/depth **(mm)**	**INST. HÖHE** Hauteur de montage Installatiehoogte Installation height **(mm)**	**EUR**
D	4410.010	500 x 300	120	160	**698,-**
D	4410.013	500 x 300	120	160	**803,-**
D	4411.010	600 x 350	120	160	**742,-**
D	4411.013	600 x 350	120	160	**853,-**
D	4412.010	700 x 400	120	160	**817,-**
D	4412.013	700 x 400	120	160	**940,-**

PG 10

SONDERZUBEHÖR ZU NAMUR / Accessoires spéciaux pour Namur / Specifica toebehoren aan Namur / Special accessories for Namur	**ART. NR.** N° D'article Artikelnummer Article no.	**EUR**
Schablone für Namur 500 x 300 Gabarit pour Namur 500 x 300 / Sjabloon voor Namur 500 x 300 / Template for Namur 500 x 300	170008	**kostenfrei** / sans frais / gratis / free
Schablone für Namur 600 x 350 Gabarit pour Namur 600 x 350 / Sjabloon voor Namur 600 x 350 / Template for Namur 500 x 300	170009	**kostenfrei** / sans frais / gratis / free
Schablone für Namur 700 x 400 Gabarit pour Namur 600 x 350 / Sjabloon voor Namur 700 x 400 / Template for Namur 700 x 400	170010	**kostenfrei** / sans frais / gratis / free

NEU! **Auch in Bi-Color erhältlich (siehe Seite 14)**
/ Aussi disponible en bicolore (voir page 14) / Ook verkrijgbaar in bi-colour (zie pagina 14) / Also available in bi-colour (see page 14)
Schiefergrau-weiß / Gris-ardoise blanc / Leigrijs wit / Slate grey white
Schwarz-weiß / Noir blanc / Zwart wit / Black white

CARTA

Waschbecken
Vasque à poser
Wastafel
Washbasin

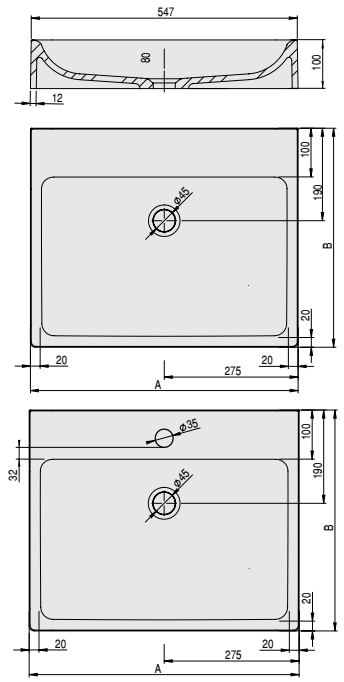

DE Aufsatz-Waschbecken für Wandarmatur oder Armatur mit erhöhtem Standfuß, ohne Überlauf, d.h. zum Anschluß wird ein nicht verschließbares Ablaufventil benötigt

FR La vasque à poser pour une utilisation avec mitigeur encastré mural ou montré derrière vasque sans trop-plein. A installer avec vidage à écoulement libre (vidage toujours ouvert).

NL Opzet wastafel voor wastafelwandmengkraan of verhoogde staande kraan, zonder overloop, oftewel voor de aansluiting is een niet afsluitbare afvoerplug nodig.

EN Washbasin attachment for wall fitting or fitting with elevated pedestal, without overflow, i. e. a sealable drain valve is required for connection.

PG 35

MODELL Modèle Mode Model	**ART. NR.** N° D'article Artikelnummer Article no.	**LÄNGE/BREITE** Longueur Et Largeur Lengte En Breedte Length and width **(mm) A x B**	**HÖHE/TIEFE** Hauteur/profondeur Hoogte/diepte Heigth/depth **(mm)**	**INST. HÖHE** Hauteur de montage Installatiehoogte Installation height **(mm)**	**EUR**
D	4430.010	500 x 400	80	100	**705,-**
D	4430.013	500 x 400	80	100	**811,-**
D	4431.010	550 x 450	80	100	**773,-**
D	4431.013	550 x 450	80	100	**889,-**
D	4432.010	600 x 500	80	100	**840,-**
D	4432.013	600 x 500	80	100	**966,-**
D	4435.010*	500 x 400	80	100	**705,-**
D	4435.013*	500 x 400	80	100	**811,-**
D	4436.010*	550 x 450	80	100	**773,-**
D	4436.013*	550 x 450	80	100	**889,-**
D	4437.010*	600 x 500	80	100	**840,-**
D	4437.013*	600 x 500	80	100	**966,-**

* mit Armaturenloch / * avec trou du robinet / * met kraangat / with mixer hole

PG 10

SONDERZUBEHÖR ZU CARTA / Accessoires spéciaux pour Carta / Specifica toebehoren aan Carta / Special accessories for Carta	**ART. NR.** N° D'article Artikelnummer Article no.	**EUR**
Schablone für Carta 500 x 400 Gabarit pour Carta 500 x 400 / Sjabloon voor Carta 500 x 400 / Template for Carta 500 x 400	170025	**kostenfrei** / sans frais / gratis / free
Schablone für Carta 550 x 450 Gabarit pour Carta 550 x 450 / Sjabloon voor Carta 550 x 450 / Template for Carta 550 x 450	170026	**kostenfrei** / sans frais / gratis / free
Schablone für Carta 600 x 500 Gabarit pour Carta 600 x 500 / Sjabloon voor Carta 600 x 500 / Template for Carta 600 x 500	170027	**kostenfrei** / sans frais / gratis / free

HOESCH

HOESCH promos

HOESCH specials

HOESCH specials

HOESCH SPECIALS

PG 25

AVIVA
1800 — 69
1800 x 1185 — 71

CABO
1850 x 900 — 31
1850 x 900 — 46

HAPPY D.
1800 x 800 — 71
1800 x 800 — 73, 74

EDITION ANDRÉE PUTMAN
1900 x 1000 (Oval) — 67

iSENSI
1500 — 33, 48
1500 x 1000 (L) — 36, 55
1500 x 1000 (R) — 36, 55
1500 x 1500 — 40, 59
1600 x 700 — 51
1600 x 750 — 51
1600 x 750 (Vorw.) — 34, 49
1600 x 750 (L) — 40, 59
1600 x 750 (R) — 41, 60
1700 x 1000 (L) — 37, 56
1700 x 1000 (R) — 37, 56
1700 x 750 (Vorwand) — 34, 49
1700 x 750 (L) — 41, 60
1700 x 750 (R) — 42, 61
1700 x 750 — 52
1700 x 750 (Oval) — 31,46
1700 x 800 — 52
1800 x 750 — 53
1800 x 800 — 53
1800 x 800 (Oval) — 32, 47
1800 x 800 (Vorwand) — 35, 50
1800 x 800 (L) — 42, 61
1800 x 800 (R) — 43, 62
1800 x 1200 (L) — 38, 57
1800 x 1200 (R) — 38, 57
1800 x 1400 (L) — 39, 58
1800 x 1400 (R) — 39, 58
1900 x 800 — 54
1900 x 900 — 54
1900 x 900 (Oval) — 32, 47
1900 x 900 (Vorwand) — 35, 50
1900 x 900 (L) — 43, 62
1900 x 900 (R) — 44, 63
1900 x 900 — 63
1900 x 1200 (Oval) — 33, 48
2050 x 900 — 64
2050 x 1050 — 64

MICHAEL GRAVES' DREAMSCAPE
1800 — 66, 70

ORLANDO
1600 — 69

SINGLEBATH DUO
1798 x 1173 (L) — 65, 68
1798 x 1173 (R) — 66, 68

SINGLEBATH UNO
1798 x 782 — 65, 67

SPECTRA
1400 — 72
1700 x 800 — 70
1700 x 1000 (L) — 72
1700 x 1000 (R) — 73

AIRSYSTEM iSENSI — 45
/ SYSTÈM BALNÉO iSENSI
/ AIRSYSTEM iSENSI
/ AIRSYSTEM iSENSI

feels so ...

CABO MONOLITH

1850 x 900
Ovalwanne
Baignoire ovale
Ovale bad
Oval bathtubs

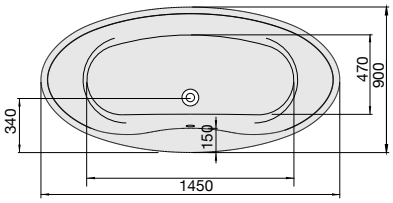

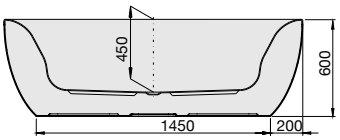

DE Freistehende Badewanne aus Acryl mit fester Schürze (Monolith) inkl. vormontiertem Untergestell u. Überlaufgarnitur (optional wählbar, siehe Tabelle), Anschlussschlauch zur Verbindung an HT-Hausanschluss und verchromten Design Ablaufdeckel im Lieferumfang enthalten.

NL Afvoer-/overloopcombinatie (optioneel te kiezen, zie tabel), Aansluitflexibel voor aansluiting aan bouwzijdige afvoerleiding, Onderstel en chroom design afvoerdeksel bij de levering inbegrepen. Vrijstaande baden van acryl/ABS aangevormd paneelin verschillende uitvoeringen incl. onderstel.

FR Vidage spécial (en option, voir tableau), raccord de tuyau pour le raccordement/connexion HT-maison, couvercle d'écoulement chrom design et châssis inclus. Baignoire autonome en acrylique/ABS avec tablier monocoque differentes versions y compris chassis.

EN Freestanding acrylic bathtub with fixed apron (monolith) including pre-assembled base and overflow set (optional selectable, see table), connection hose for connection to HT house connection and chrome design drain cover included.

PG 25

MODELL Modèle Mode Model	**ART. NR.** N° D'article Artikelnummer Article no.	**LÄNGE/BREITE** Longueur Et Largeur Lengte En Breedte Length and width **(mm)**	**HÖHE/TIEFE** Hauteur/profondeur Hoogte/diepte Heigth/depth **(mm)**	**INST. HÖHE** Hauteur de montage Installatiehoogte Installation height **(mm)**	**NUTZINHALT** Contenu utile Nuttige inhoud Capacity	**ZUBEHÖR SEITE** Accessoires speciaux, Page Speciaal toebehoren pagina Special accessories page	**EUR**
D	6610*	1850 x 900	450	600	155 l	116-121	**3.402,-**
D	6611**	1850 x 900	450	600	155 l	116-121	**3.901,-**
D	6612***	1850 x 900	450	600	155 l	116-121	**3.901,-**

PG 10

SONDERZUBEHÖR ZU CABO / Accessoires spéciaux pour Cabo / Specifica toebehoren aan Cabo / Special accessories for Cabo	**ART. NR.** N° D'article Artikelnummer Article no.	**EUR**
Schablone für Cabo 1850 x 900 / Gabarit pour Cabo 1850 x 900 / Sjabloon voor Cabo 1850 x 900 / Template for Cabo 1850 x 900	170034	**kostenfrei** / sans frais / gratis / free

* **Version mit Überlaufschlitz und Klick/Klack** / Version avec fente de débordement et vidage spécial (clic/clac) / Versie met overloopgleuf en afvoer-/overloopcombinatie (klik/klak) / Version with slot overflow and click-clack

** **Version mit Ein-/ Über- und Ablauf mit Excenter, Vormontiert, 1/2 Zoll Mischwasseranschluß in Chrom** / Version avec remplissage par le trop-plein avec vidage spécial en chrome / Versie met in-, af- en overloopgarnitur in chroom / Version with drain/overflow fitting with bathtub filling system, pre-assembled, 1/2 inch mixed water connection, chrome

*** **Version mit Ein-/ Über- und Ablauf mit Excenter, Vormontiert, 1/2 Zoll Mischwasseranschluß in Weiß** / Version avec remplissage par le trop-plein avec vidage spécial en blac / Versie met in-, af- en overloopgarnitur in wit / Version with drain/overflow fitting with bathtub filling system, pre-assembled, 1/2 inch mixed water connection, white

NEU! **Auch in Bi-Color erhältlich (siehe Seite 14)**
/ Aussi disponible en bicolore (voir page 14) / Ook verkrijgbaar in bi-colour (zie pagina 14) / Also available in bi-colour (see page 14)
Schiefergrau-weiß / Gris-ardoise blanc / Leigrijs wit / Slate grey white
Schwarz-weiß / Noir blanc / Zwart wit / Black white

Gilt für Version mit Befüllfunktion: Wasseranschlussschlauch für Warm-/Kaltwasser vormontiert, Länge 1,20 m, Innengewinde ½"
/ S'applique à la version avec fonction de remplissage : tuyau de raccordement d'eau pour eau chaude/froide prémonté, longueur 1,20 m, filetage intérieur ½"
/ Geldt voor uitvoering met vulfunctie: Wateraansluitslang voor warm/koud water voorgemonteerd, lengte 1,20 m, binnendraad ½"
/ Applies to version with filling function: Water connection hose for hot/cold water pre-assembled, length 1.20 m, internal thread ½"

iSENSI MONOLITH

NEU!

1700 x 750
Ovalwanne
Baignoire ovale
Ovale bad
Oval bathtubs

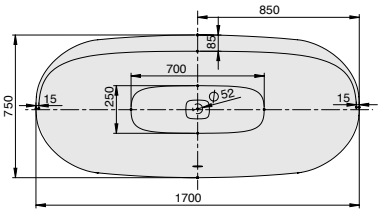

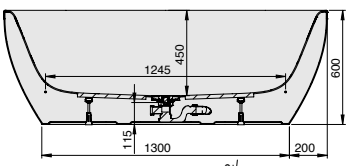

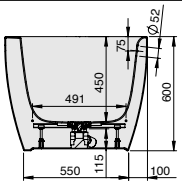

DE Freistehende Badewanne aus Acryl mit fester Schürze (Monolith) inkl. vormontiertem Untergestell u. Überlaufgarnitur (optional wählbar, siehe Tabelle), Anschlussschlauch zur Verbindung an HT-Hausanschluss und weißer Design Ablaufdeckel im Lieferumfang enthalten.

NL Afvoer-/overloopcombinatie (optioneel te kiezen, zie tabel), Aansluitflexibel voor aansluiting aan bouwzijdige afvoerleiding, Onderstel en wit design afvoerdeksel bij de levering inbegrepen. Vrijstaande baden van acryl/ABS aangevormd paneelin verschillende uitvoeringen incl. onderstel.

FR Vidage spécial (en option, voir tableau), raccord de tuyau pour le raccordement/connexion HT-maison, couvercle d'écoulement blanc design et châssis inclus. Baignoire autonome en acrylique/ABS avec tablier monocoque differentes versions y compris chassis.

EN Freestanding acrylic bathtub with fixed apron (monolith) including pre-assembled base and overflow set (optional selectable, see table), connection hose for connection to HT house connection and white design drain cover included.

PG 25

MODELL Modèle Mode Model	**ART. NR.** N° D'article Artikelnummer Article no.	**LÄNGE/BREITE** Longueur Et Largeur Lengte En Breedte Length and width **(mm)**	**HÖHE/TIEFE** Hauteur/profondeur Hoogte/diepte Heigth/depth **(mm)**	**INST. HÖHE** Hauteur de montage Installatiehoogte Installation height **(mm)**	**NUTZINHALT** Contenu utile Nuttige inhoud Capacity	**ZUBEHÖR SEITE** Accessoires speciaux, Page Speciaal toebehoren pagina Special accessories page	**EUR**
D	3844*	1700 x 750	450	600	175 l	116-121	**2.848,-**
D	3982**	1700 x 750	450	600	157 l	116-121	**3.256,-**
D	3989***	1700 x 750	450	600	157 l	116-121	**3.256,-**

HOESCH Systemvariante (Preise ohne Badewanne / Prix sans baignoire / Prijzen zonder badkuip / Prices without bathtub) **PG 25**

MODELL Modèle Mode Model	**ART. NR.** N° D'article Artikelnummer Article no.	**SYSTEMVARIANTE** Système balnéo Whirlsystemen Variant of system	**INST. HÖHE** Hauteur de montage Installatiehoogte Installation height **(mm)**	**POSITION D. AGGREGATE** Disposition des éléments techniques Techniekopstelling The aggregate placement	**AIR-DÜSEN** Buses à air Airsproeiers Air jet	**ZUBEHÖR SEITE** Accessoires speciaux, Page Speciaal toebehoren pagina Special accessories page	**AUFPREIS SYSTEME** Supplément de prix système balnéo Toeslag whirlsysteem Extra charge whirlsystem **(EUR)**
D	....i.305	iSensi (Chrom)	600	001	12	45	**3.616,-**
D	....i.310	iSensi (Weiß)	600	001	12	45	**5.566,-**

PG 10

SONDERZUBEHÖR ZU iSENSI / Accessoires spéciaux pour iSensi / Specifica toebehoren aan iSensi / Special accessories for iSensi	**ART. NR.** N° D'article Artikelnummer Article no.	**EUR**
Schablone für iSensi 1700 x 750 / Gabarit pour iSensi 1700 x 750 / Sjabloon voor iSensi 1700 x 750 / Template for iSensi 1700 x 750	170038	**kostenfrei** / sans frais / gratis / free

* **Version mit Überlaufschlitz und Klick/Klack in Weiß** / Version avec fente de débordement et vidage spécial (clic/clac en blanc) / Versie met overloopgleuf en afvoer-/overloopcombinatie (klik/klak in wit) / Version with slot overflow and click-clack in white

** **Version mit Ein-/ Über- und Ablauf mit Excenter, Vormontiert, 1/2 Zoll Mischwasseranschluß in Chrom** / Version avec remplissage par le trop-plein avec vidage spécial en chrome / Versie met in-, af- en overloopgarnitur in chroom / Version with drain/overflow fitting with bathtub filling system, pre-assembled, 1/2 inch mixed water connection, chrome

*** **Version mit Ein-/ Über- und Ablauf mit Excenter, Vormontiert, 1/2 Zoll Mischwasseranschluß in Weiß** / Version avec remplissage par le trop-plein avec vidage spécial en blac / Versie met in-, af- en overloopgarnitur in wit / Version with drain/overflow fitting with bathtub filling system, pre-assembled, 1/2 inch mixed water connection, white

NEU! **Auch in Bi-Color erhältlich (siehe Seite 14)**
/ Aussi disponible en bicolore (voir page 14) / Ook verkrijgbaar in bi-colour (zie pagina 14) / Also available in bi-colour (see page 14)
Schiefergrau-weiß / Gris-ardoise blanc / Leigrijs wit / Slate grey white
Schwarz-weiß / Noir blanc / Zwart wit / Black white

Gilt für Version mit Befüllfunktion: Wasseranschlussschlauch für Warm-/Kaltwasser vormontiert, Länge 1,20 m, Innengewinde ½"
/ S'applique à la version avec fonction de remplissage : tuyau de raccordement d'eau pour eau chaude/froide prémonté, longueur 1,20 m, filetage intérieur ½"
/ Geldt voor uitvoering met vulfunctie: Wateraansluitslang voor warm/koud water voorgemonteerd, lengte 1,20 m, binnendraad ½"
/ Applies to version with filling function: Water connection hose for hot/cold water pre-assembled, length 1.20 m, internal thread ½"

iSENSI MONOLITH

1800 x 800
Ovalwanne
Baignoire ovale
Ovale bad
Oval bathtubs

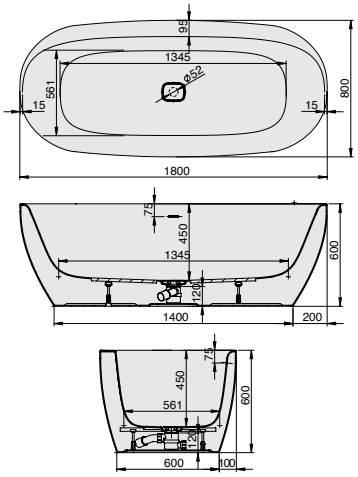

DE Freistehende Badewanne aus Acryl mit fester Schürze (Monolith) inkl. vormontiertem Untergestell u. Überlaufgarnitur (optional wählbar, siehe Tabelle), Anschlussschlauch zur Verbindung an HT-Hausanschluss und weißer Design Ablaufdeckel im Lieferumfang enthalten.

NL Afvoer-/overloopcombinatie (optioneel te kiezen, zie tabel), Aansluitflexibel voor aansluiting aan bouwzijdige afvoerleiding, Onderstel en wit design afvoerdeksel bij de levering inbegrepen. Vrijstaande baden van acryl/ABS aangevormd paneelin verschillende uitvoeringen incl. onderstel.

FR Vidage spécial (en option, voir tableau), raccord de tuyau pour le raccordement/connexion HT-maison, couvercle d'écoulement blanc design et châssis inclus. Baignoire autonome en acrylique/ABS avec tablier monocoque differentes versions y compris chassis.

EN Freestanding acrylic bathtub with fixed apron (monolith) including pre-assembled base and overflow set (optional selectable, see table), connection hose for connection to HT house connection and white design drain cover included.

PG 25

MODELL Modèle Mode Model	**ART. NR.** N° D'article Artikelnummer Article no.	**LÄNGE/BREITE** Longueur Et Largeur Lengte En Breedte Length and width **(mm)**	**HÖHE/TIEFE** Hauteur/profondeur Hoogte/diepte Heigth/depth **(mm)**	**INST. HÖHE** Hauteur de montage Installatiehoogte Installation height **(mm)**	**NUTZINHALT** Contenu utile Nuttige inhoud Capacity	**ZUBEHÖR SEITE** Accessoires speciaux, Page Speciaal toebehoren pagina Special accessories page	**EUR**
D	3821*	1800 x 800	450	600	201 l	116-121	**3.105,-**
D	3851**	1800 x 800	450	600	182 l	116-121	**3.543,-**
D	3893***	1800 x 800	450	600	182 l	116-121	**3.543,-**

HOESCH Systemvariante (Preise ohne Badewanne / Prix sans baignoire / Prijzen zonder badkuip / Prices without bathtub) **PG 25**

MODELL Modèle Mode Model	**ART. NR.** N° D'article Artikelnummer Article no.	**SYSTEMVARIANTE** Système balnéo Whirlsystemen Variant of system	**INST. HÖHE** Hauteur de montage Installatiehoogte Installation height **(mm)**	**POSITION D. AGGREGATE** Disposition des éléments techniques Techniekopstelling The aggregate placement	**AIR-DÜSEN** Buses à air Airsproeiers Air jet	**ZUBEHÖR SEITE** Accessoires speciaux, Page Speciaal toebehoren pagina Special accessories page	**AUFPREIS SYSTEME** Supplément de prix système balnéo Toeslag whirlsysteem Extra charge whirlsystem **(EUR)**
D	....i.305	iSensi (Chrom)	600	001	12	45	**3.616,-**
D	....i.310	iSensi (Weiß)	600	001	12	45	**5.566,-**

PG 10

SONDERZUBEHÖR ZU iSENSI / Accessoires spéciaux pour iSensi / Specifica toebehoren aan iSensi / Special accessories for iSensi	**ART. NR.** N° D'article Artikelnummer Article no.	**EUR**
Schablone für iSensi 1800 x 800 / Gabarit pour iSensi 1800 x 800 / Sjabloon voor iSensi 1800 x 800 / Template for iSensi 1800 x 800	170035	**kostenfrei** / sans frais / gratis / free

* **Version mit Überlaufschlitz und Klick/Klack in Weiß** / Version avec fente de débordement et vidage spécial (clic/clac en blanc) / Versie met overloopgleuf en afvoer-/overloopcombinatie (klik/klak in wit) / Version with slot overflow and click-clack in white

** **Version mit Ein-/ Über- und Ablauf mit Excenter, Vormontiert, 1/2 Zoll Mischwasseranschluß in Chrom** / Version avec remplissage par le trop-plein avec vidage spécial en chrome / Versie met in-, af- en overloopgarnitur in chroom / Version with drain/overflow fitting with bathtub filling system, pre-assembled, 1/2 inch mixed water connection, chrome

*** **Version mit Ein-/ Über- und Ablauf mit Excenter, Vormontiert, 1/2 Zoll Mischwasseranschluß in Weiß** / Version avec remplissage par le trop-plein avec vidage spécial en blac / Versie met in-, af- en overloopgarnitur in wit / Version with drain/overflow fitting with bathtub filling system, pre-assembled, 1/2 inch mixed water connection, white

Gilt für Version mit Befüllfunktion: Wasseranschlussschlauch für Warm-/Kaltwasser vormontiert, Länge 1,20 m, Innengewinde ½"
/ S'applique à la version avec fonction de remplissage : tuyau de raccordement d'eau pour eau chaude/froide prémonté, longueur 1,20 m, filetage intérieur ½"
/ Geldt voor uitvoering met vulfunctie: Wateraansluitslang voor warm/koud water voorgemonteerd, lengte 1,20 m, binnendraad ½"
/ Applies to version with filling function: Water connection hose for hot/cold water pre-assembled, length 1.20 m, internal thread ½"

NEU **Auch in Bi-Color erhältlich (siehe Seite 14)**
/ Aussi disponible en bicolore (voir page 14)
/ Ook verkrijgbaar in bi-colour (zie pagina 14)
/ Also available in bi-colour (see page 14)
Schiefergrau-weiß / Gris-ardoise blanc / Leigrijs wit / Slate grey white
Schwarz-weiß / Noir blanc / Zwart wit / Black white

iSENSI MONOLITH

1900 x 900 Ovalwanne
Baignoire ovale / Ovale bad / Oval bathtubs

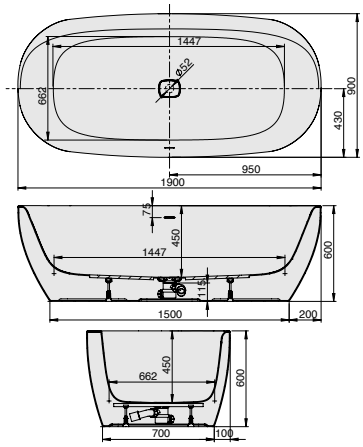

DE Freistehende Badewanne aus Acryl mit fester Schürze (Monolith) inkl. vormontiertem Untergestell u. Überlaufgarnitur (optional wählbar, siehe Tabelle), Anschlussschlauch zur Verbindung an HT-Hausanschluss und weißer Design Ablaufdeckel im Lieferumfang enthalten.

NL Afvoer-/overloopcombinatie (optioneel te kiezen, zie tabel), Aansluitflexibel voor aansluiting aan bouwzijdige afvoerleiding, Onderstel en wit design afvoerdeksel bij de levering inbegrepen. Vrijstaande baden van acryl/ABS aangevormd paneelin verschillende uitvoeringen incl. onderstel.

FR Vidage spécial (en option, voir tableau), raccord de tuyau pour le raccordement/connexion HT-maison, couvercle d'écoulement blanc design et châssis inclus. Baignoire autonome en acrylique/ABS avec tablier monocoque differentes versions y compris chassis.

EN Freestanding acrylic bathtub with fixed apron (monolith) including pre-assembled base and overflow set (optional selectable, see table), connection hose for connection to HT house connection in Included in delivery.

PG 25

MODELL Modèle Mode Model	**ART. NR.** N° D'article Artikelnummer Article no.	**LÄNGE/BREITE** Longueur Et Largeur Lengte En Breedte Length and width **(mm)**	**HÖHE/TIEFE** Hauteur/profondeur Hoogte/diepte Heigth/depth **(mm)**	**INST. HÖHE** Hauteur de montage Installatiehoogte Installation height **(mm)**	**NUTZINHALT** Contenu utile Nuttige inhoud Capacity	**ZUBEHÖR SEITE** Accessoires speciaux, Page Speciaal toebehoren pagina Special accessories page	**EUR**
D	3822*	1900 x 900	450	600	259 l	116-121	**3.677,-**
D	3852**	1900 x 900	450	600	235 l	116-121	**4.112,-**
D	3894***	1900 x 900	450	600	235 l	116-121	**4.112,-**

HOESCH Systemvariante (Preise ohne Badewanne / Prix sans baignoire / Prijzen zonder badkuip / Prices without bathtub) **PG 25**

MODELL Modèle Mode Model	**ART. NR.** N° D'article Artikelnummer Article no.	**SYSTEMVARIANTE** Système balnéo Whirlsystemen Variant of system	**INST. HÖHE** Hauteur de montage Installatiehoogte Installation height **(mm)**	**POSITION D. AGGREGATE** Disposition des éléments techniques Techniekopstelling The aggregate placement	**AIR-DÜSEN** Buses à air Airsproeiers Air jet	**ZUBEHÖR SEITE** Accessoires speciaux, Page Speciaal toebehoren pagina Special accessories page	**AUFPREIS SYSTEME** Supplément de prix système balnéo Toeslag whirlsysteem Extra charge whirlsystem **(EUR)**
D	....i.305	iSensi (Chrom)	600	001	14	45	**3.616,-**
D	....i.310	iSensi (Weiß)	600	001	14	45	**5.566,-**

PG 10

SONDERZUBEHÖR ZU ISENSI / Accessoires spéciaux pour iSensi / Specifica toebehoren aan iSensi / Special accessories for iSensi	**ART. NR.** N° D'article / Artikelnummer / Article no.	**EUR**
Schablone für iSensi 1900 x 900 / Gabarit pour iSensi 1900 x 900 / Sjabloon voor iSensi 1900 x 900 / Template for iSensi 1900 x 900	170036	**kostenfrei** / sans frais / gratis / free

* **Version mit Überlaufschlitz und Klick/Klack** / Version avec fente de débordement et vidage spécial (clic/clac) / Versie met overloopgleuf en afvoer-/overloopcombinatie (klik/klak) / Version with slot overflow and click-clack

** **Version mit Ein-/ Über- und Ablauf mit Excenter, Vormontiert, 1/2 Zoll Mischwasseranschluß in Chrom** / Version avec remplissage par le trop-plein avec vidage spécial en chrome / Versie met in-, af- en overloopgarnitur in chroom / Version with drain/overflow fitting with bathtub filling system, pre-assembled, 1/2 inch mixed water connection, chrome

*** **Version mit Ein-/ Über- und Ablauf mit Excenter, Vormontiert, 1/2 Zoll Mischwasseranschluß in Weiß** / Version avec remplissage par le trop-plein avec vidage spécial en blac / Versie met in-, af- en overloopgarnitur in wit / Version with drain/overflow fitting with bathtub filling system, pre-assembled, 1/2 inch mixed water connection, white

Gilt für Version mit Befüllfunktion: Wasseranschlussschlauch für Warm-/Kaltwasser vormontiert, Länge 1,20 m, Innengewinde ½"
/ S'applique à la version avec fonction de remplissage : tuyau de raccordement d'eau pour eau chaude/froide prémonté, longueur 1,20 m, filetage intérieur ½"
/ Geldt voor uitvoering met vulfunctie: Wateraansluitslang voor warm/koud water voorgemonteerd, lengte 1,20 m, binnendraad ½"
/ Applies to version with filling function: Water connection hose for hot/cold water pre-assembled, length 1.20 m, internal thread ½"

NEU **Auch in Bi-Color erhältlich (siehe Seite 14)**
/ Aussi disponible en bicolore (voir page 14)
/ Ook verkrijgbaar in bi-colour (zie pagina 14)
/ Also available in bi-colour (see page 14)
Schiefergrau-weiß / Gris-ardoise blanc / Leigrijs wit / Slate grey white
Schwarz-weiß / Noir blanc / Zwart wit / Black white

iSENSI MONOLITH

1900 x 1200 Ovalwanne
Baignoire ovale / Ovale bad / Oval bathtubs

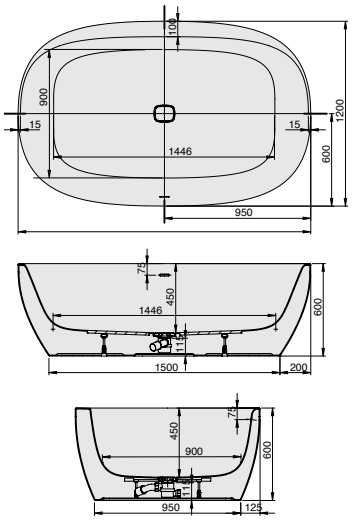

DE Freistehende Badewanne aus Acryl mit fester Schürze (Monolith) inkl. vormontiertem Untergestell u. Überlaufgarnitur (optional wählbar, siehe Tabelle), Anschlussschlauch zur Verbindung an HT-Hausanschluss und weißer Design Ablaufdeckel im Lieferumfang enthalten.

NL Afvoer-/overloopcombinatie (optioneel te kiezen, zie tabel), Aansluitflexibel voor aansluiting aan bouwzijdige afvoerleiding, Onderstel en wit design afvoerdeksel bij de levering inbegrepen. Vrijstaande baden van acryl/ABS aangevormd paneelin verschillende uitvoeringen incl. onderstel.

FR Vidage spécial (en option, voir tableau), raccord de tuyau pour le raccordement/connexion HT-maison, couvercle d'écoulement blanc design et châssis inclus. Baignoire autonome en acrylique/ABS avec tablier monocoque differentes versions y compris chassis.

EN Freestanding acrylic bathtub with fixed apron (monolith) including pre-assembled base and overflow set (optional selectable, see table), connection hose for connection to HT house connection and white design drain cover included.

PG 25

MODELL Modèle Mode Model	**ART. NR.** N° D'article Artikelnummer Article no.	**LÄNGE/BREITE** Longueur Et Largeur Lengte En Breedte Length and width **(mm)**	**HÖHE/TIEFE** Hauteur/profondeur Hoogte/diepte Heigth/depth **(mm)**	**INST. HÖHE** Hauteur de montage Installatiehoogte Installation height **(mm)**	**NUTZINHALT** Contenu utile Nuttige inhoud Capacity	**ZUBEHÖR SEITE** Accessoires speciaux, Page Speciaal toebehoren pagina Special accessories page	**EUR**
D	3823*	1900 x 1200	450	600	394 l	116-121	**5.063,-**
D	3853**	1900 x 1200	450	600	361 l	116-121	**5.502,-**
D	3895***	1900 x 1200	450	600	361 l	116-121	**5.502,-**

HOESCH Systemvariante (Preise ohne Badewanne / Prix sans baignoire / Prijzen zonder badkuip / Prices without bathtub) **PG 25**

MODELL Modèle Mode Model	**ART. NR.** N° D'article Artikelnummer Article no.	**SYSTEMVARIANTE** Système balnéo Whirlsystemen Variant of system	**INST. HÖHE** Hauteur de montage Installatiehoogte Installation height **(mm)**	**POSITION D. AGGREGATE** Disposition des éléments techniques Techniekopstelling The aggregate placement	**AIR-DÜSEN** Buses à air Airsproeiers Air jet	**ZUBEHÖR SEITE** Accessoires speciaux, Page Speciaal toebehoren pagina Special accessories page	**AUFPREIS SYSTEME** Supplément de prix système balnéo Toeslag whirlsysteem Extra charge whirlsystem **(EUR)**
D	....i.305	iSensi (Chrom)	600	001	14	45	**3.616,-**
D	....i.310	iSensi (Weiß)	600	001	14	45	**5.566,-**

PG 10

SONDERZUBEHÖR ZU ISENSI / Accessoires spéciaux pour iSensi / Specifica toebehoren aan iSensi / Special accessories for iSensi	**ART. NR.** N° D'article / Artikelnummer / Article no.	**EUR**
Schablone für iSensi 1900 x 1200 / Gabarit pour iSensi 1900 x 1200 / Sjabloon voor iSensi 1900 x 1200 / Template for iSensi 1900 x 1200	170037	**kostenfrei** / sans frais / gratis / free

* **Version mit Überlaufschlitz und Klick/Klack in Weiß** / Version avec fente de débordement et vidage spécial (clic/clac en blanc) / Versie met overloopgleuf en afvoer-/overloopcombinatie (klik/klak in wit) / Version with slot overflow and click-clack in white

** **Version mit Ein-/ Über- und Ablauf mit Excenter, Vormontiert, 1/2 Zoll Mischwasseranschluß in Chrom** / Version avec remplissage par le trop-plein avec vidage spécial en chrome / Versie met in-, af- en overloopgarnitur in chroom / Version with drain/overflow fitting with bathtub filling system, pre-assembled, 1/2 inch mixed water connection, chrome

*** **Version mit Ein-/ Über- und Ablauf mit Excenter, Vormontiert, 1/2 Zoll Mischwasseranschluß in Weiß** / Version avec remplissage par le trop-plein avec vidage spécial en blac / Versie met in-, af- en overloopgarnitur in wit / Version with drain/overflow fitting with bathtub filling system, pre-assembled, 1/2 inch mixed water connection, white

** ***

Gilt für Version mit Befüllfunktion: Wasseranschlussschlauch für Warm-/Kaltwasser vormontiert, Länge 1,20 m, Innengewinde ½" / S'applique à la version avec fonction de remplissage : tuyau de raccordement d'eau pour eau chaude/froide prémonté, longueur 1,20 m, filetage intérieur ½" / Geldt voor uitvoering met vulfunctie: Wateraansluitslang voor warm/koud water voorgemonteerd, lengte 1,20 m, binnendraad ½" / Applies to version with filling function: Water connection hose for hot/cold water pre-assembled, length 1.20 m, internal thread ½"

NEU **Auch in Bi-Color erhältlich (siehe Seite 14)** / Aussi disponible en bicolore (voir page 14) / Ook verkrijgbaar in bi-colour (zie pagina 14) / Also available in bi-colour (see page 14)
Schiefergrau-weiß / Gris-ardoise blanc / Leigrijs wit / Slate grey white
Schwarz-weiß / Noir blanc / Zwart wit / Black white

---

iSENSI MONOLITH

NEU

1500 Rund
Rondes / Ronde / Round

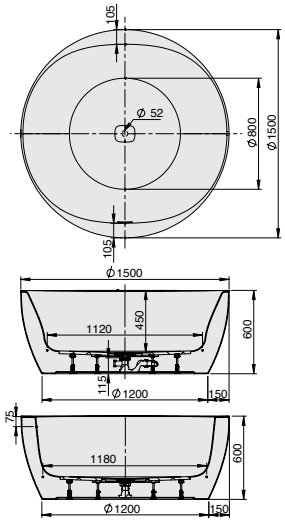

DE Freistehende Badewanne aus Acryl mit fester Schürze (Monolith) inkl. vormontiertem Untergestell u. Überlaufgarnitur (optional wählbar, siehe Tabelle), Anschlussschlauch zur Verbindung an HT-Hausanschluss und weißer Design Ablaufdeckel im Lieferumfang enthalten.

NL Afvoer-/overloopcombinatie (optioneel te kiezen, zie tabel), Aansluitflexibel voor aansluiting aan bouwzijdige afvoerleiding, Onderstel en wit design afvoerdeksel bij de levering inbegrepen. Vrijstaande baden van acryl/ABS aangevormd paneelin verschillende uitvoeringen incl. onderstel.

FR Vidage spécial (en option, voir tableau), raccord de tuyau pour le raccordement/connexion HT-maison, couvercle d'écoulement blanc design et châssis inclus. Baignoire autonome en acrylique/ABS avec tablier monocoque differentes versions y compris chassis.

EN Freestanding acrylic bathtub with fixed apron (monolith) including pre-assembled base and overflow set (optional selectable, see table), connection hose for connection to HT house connection and white design drain cover included.

PG 25

MODELL Modèle Mode Model	**ART. NR.** N° D'article Artikelnummer Article no.	**LÄNGE/BREITE** Longueur Et Largeur Lengte En Breedte Length and width **(mm)**	**HÖHE/TIEFE** Hauteur/profondeur Hoogte/diepte Heigth/depth **(mm)**	**INST. HÖHE** Hauteur de montage Installatiehoogte Installation height **(mm)**	**NUTZINHALT** Contenu utile Nuttige inhoud Capacity	**ZUBEHÖR SEITE** Accessoires speciaux, Page Speciaal toebehoren pagina Special accessories page	**EUR**
D	3882*	1500	450	600	352 l	116-121	**4.625,-**
D	3883**	1500	450	600	325 l	116-121	**4.976,-**
D	3978***	1500	450	600	325 l	116-121	**4.976,-**

HOESCH Systemvariante (Preise ohne Badewanne / Prix sans baignoire / Prijzen zonder badkuip / Prices without bathtub) **PG 25**

MODELL Modèle Mode Model	**ART. NR.** N° D'article Artikelnummer Article no.	**SYSTEMVARIANTE** Système balnéo Whirlsystemen Variant of system	**INST. HÖHE** Hauteur de montage Installatiehoogte Installation height **(mm)**	**POSITION D. AGGREGATE** Disposition des éléments techniques Techniekopstelling The aggregate placement	**AIR-DÜSEN** Buses à air Airsproeiers Air jet	**ZUBEHÖR SEITE** Accessoires speciaux, Page Speciaal toebehoren pagina Special accessories page	**AUFPREIS SYSTEME** Supplément de prix système balnéo Toeslag whirlsysteem Extra charge whirlsystem **(EUR)**
D	....i.305	iSensi (Chrom)	600	001	16	45	**3.616,-**
D	....i.310	iSensi (Weiß)	600	001	16	45	**5.566,-**

PG 10

SONDERZUBEHÖR ZU iSENSI / Accessoires spéciaux pour iSensi / Specifica toebehoren aan iSensi / Special accessories for iSensi	**ART. NR.** N° D'article Artikelnummer Article no.	**EUR**
Schablone für iSensi 1500 / Gabarit pour iSensi 1500 / Sjabloon voor iSensi 1500 / Template for iSensi 1500	170039	**kostenfrei** / sans frais / gratis / free

* **Version mit Überlaufschlitz und Klick/Klack in Weiß** / Version avec fente de débordement et vidage spécial (clic/clac en blanc) / Versie met overloopgleuf en afvoer-/overloopcombinatie (klik/klak in wit) / Version with slot overflow and click-clack in white

** **Version mit Ein-/ Über- und Ablauf mit Excenter, Vormontiert, 1/2 Zoll Mischwasseranschluß in Chrom** / Version avec remplissage par le trop-plein avec vidage spécial en chrome / Versie met in-, af- en overloopgarnitur in chroom / Version with drain/overflow fitting with bathtub filling system, pre-assembled, 1/2 inch mixed water connection, chrome

*** **Version mit Ein-/ Über- und Ablauf mit Excenter, Vormontiert, 1/2 Zoll Mischwasseranschluß in Weiß** / Version avec remplissage par le trop-plein avec vidage spécial en blac / Versie met in-, af- en overloopgarnitur in wit / Version with drain/overflow fitting with bathtub filling system, pre-assembled, 1/2 inch mixed water connection, white

** ***

Gilt für Version mit Befüllfunktion: Wasseranschlussschlauch für Warm-/Kaltwasser vormontiert, Länge 1,20 m, Innengewinde ½" / S'applique à la version avec fonction de remplissage : tuyau de raccordement d'eau pour eau chaude/froide prémonté, longueur 1,20 m, filetage intérieur ½" / Geldt voor uitvoering met vulfunctie: Wateraansluitslang voor warm/koud water voorgemonteerd, lengte 1,20 m, binnendraad ½" / Applies to version with filling function: Water connection hose for hot/cold water pre-assembled, length 1.20 m, internal thread ½"

NEU **Auch in Bi-Color erhältlich (siehe Seite 14)** / Aussi disponible en bicolore (voir page 14) / Ook verkrijgbaar in bi-colour (zie pagina 14) / Also available in bi-colour (see page 14)
Schiefergrau-weiß / Gris-ardoise blanc / Leigrijs wit / Slate grey white
Schwarz-weiß / Noir blanc / Zwart wit / Black white

iSENSI MONOLITH

1600 x 750 Vorwandwanne
Baignoire de pré-mur / Muurmodel / Semicircular bathtubs

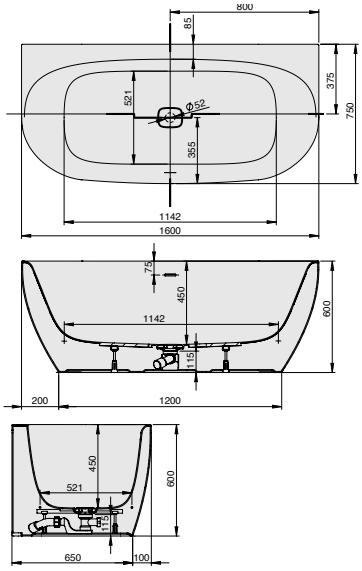

DE Badewanne aus Acryl mit fester Schürze (Monolith) inkl. vormontiertem Untergestell u. Überlaufgarnitur (optional wählbar, siehe Tabelle), Anschlussschlauch zur Verbindung an HT-Hausanschluss und weißer Design Ablaufdeckel im Lieferumfang enthalten.

NL Afvoer-/overloopcombinatie (optioneel te kiezen, zie tabel), Aansluitflexibel voor aansluiting aan bouwzijdige afvoerleiding, Onderstel en wit design afvoerdeksel bij de levering inbegrepen. Vrijstaande baden van acryl/ABS aangevormd paneelin verschillende uitvoeringen incl. onderstel.

FR Vidage spécial (en option, voir tableau), raccord de tuyau pour le raccordement/connexion HT-maison, couvercle d'écoulement blanc design et châssis inclus. Baignoire autonome en acrylique/ABS avec tablier monocoque differentes versions y compris chassis.

EN Acrylic bathtub with fixed apron (monolith) including pre-assembled base and overflow set (optional selectable, see table), connection hose for connection to HT house connection and white design drain cover included.

PG 25

MODELL Modèle Mode Model	**ART. NR.** N° D'article Artikelnummer Article no.	**LÄNGE/BREITE** Longueur Et Largeur Lengte En Breedte Length and width **(mm)**	**HÖHE/TIEFE** Hauteur/profondeur Hoogte/diepte Heigth/depth **(mm)**	**INST. HÖHE** Hauteur de montage Installatiehoogte Installation height **(mm)**	**NUTZINHALT** Contenu utile Nuttige inhoud Capacity	**ZUBEHÖR SEITE** Accessoires speciaux, Page Speciaal toebehoren pagina Special accessories page	**EUR**
B	3966*	1600 x 750	450	600	145 l	116-121	**2.782,-**
B	3967**	1600 x 750	450	600	130 l	116-121	**3.215,-**
B	3968***	1600 x 750	450	600	130 l	116-121	**3.215,-**

HOESCH Systemvariante (Preise ohne Badewanne / Prix sans baignoire / Prijzen zonder badkuip / Prices without bathtub) **PG 25**

MODELL Modèle Mode Model	**ART. NR.** N° D'article Artikelnummer Article no.	**SYSTEMVARIANTE** Système balnéo Whirlsystemen Variant of system	**INST. HÖHE** Hauteur de montage Installatiehoogte Installation height **(mm)**	**POSITION D. AGGREGATE** Disposition des éléments techniques Techniekopstelling The aggregate placement	**AIR-DÜSEN** Buses à air Airsproeiers Air jet	**ZUBEHÖR SEITE** Accessoires speciaux, Page Speciaal toebehoren pagina Special accessories page	**AUFPREIS SYSTEME** Supplément de prix système balnéo Toeslag whirlsysteem Extra charge whirlsystem **(EUR)**
B	....i.305	iSensi (Chrom)	600	001/002	12	45	**3.616,-**
B	....i.310	iSensi (Weiß)	600	001/002	12	45	**5.566,-**

* **Version mit Überlaufschlitz und Klick/Klack in Weiß** / Version avec fente de débordement et vidage spécial (clic/clac en blanc) / Versie met overloopgleuf en afvoer-/overloopcombinatie (klik/klak in wit) / Version with slot overflow and click-clack in white

** **Version mit Ein-/ Über- und Ablauf mit Excenter, Vormontiert, 1/2 Zoll Mischwasseranschluß in Chrom** / Version avec remplissage par le trop-plein avec vidage spécial en chrome / Versie met in-, af- en overloopgarnitur in chroom / Version with drain/overflow fitting with bathtub filling system, pre-assembled, 1/2 inch mixed water connection, chrome

*** **Version mit Ein-/ Über- und Ablauf mit Excenter, Vormontiert, 1/2 Zoll Mischwasseranschluß in Weiß** / Version avec remplissage par le trop-plein avec vidage spécial en blac / Versie met in-, af- en overloopgarnitur in wit / Version with drain/overflow fitting with bathtub filling system, pre-assembled, 1/2 inch mixed water connection, white

** ***

NEU! **Auch in Bi-Color erhältlich (siehe Seite 14)**
/ Aussi disponible en bicolore (voir page 14) / Ook verkrijgbaar in bi-colour (zie pagina 14) / Also available in bi-colour (see page 14)
Schiefergrau-weiß / Gris-ardoise blanc / Leigrijs wit / Slate grey white
Schwarz-weiß / Noir blanc / Zwart wit / Black white

Gilt für Version mit Befüllfunktion: Wasseranschlussschlauch für Warm-/Kaltwasser vormontiert, Länge 1,20 m, Innengewinde ½"
/ S'applique à la version avec fonction de remplissage : tuyau de raccordement d'eau pour eau chaude/froide prémonté, longueur 1,20 m, filetage intérieur ½"
/ Geldt voor uitvoering met vulfunctie: Wateraansluitslang voor warm/koud water voorgemonteerd, lengte 1,20 m, binnendraad ½"
/ Applies to version with filling function: Water connection hose for hot/cold water pre-assembled, length 1.20 m, internal thread ½"

---

iSENSI MONOLITH

1700 x 750 Vorwandwanne
Baignoire de pré-mur
Muurmodel
Semicircular bathtubs

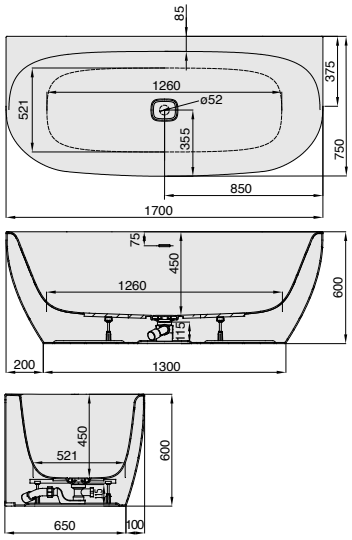

DE Badewanne aus Acryl mit fester Schürze (Monolith) inkl. vormontiertem Untergestell u. Überlaufgarnitur (optional wählbar, siehe Tabelle), Anschlussschlauch zur Verbindung an HT-Hausanschluss und weißer Design Ablaufdeckel im Lieferumfang enthalten.

NL Afvoer-/overloopcombinatie (optioneel te kiezen, zie tabel), Aansluitflexibel voor aansluiting aan bouwzijdige afvoerleiding, Onderstel en wit design afvoerdeksel bij de levering inbegrepen. Vrijstaande baden van acryl/ABS aangevormd paneelin verschillende uitvoeringen incl. onderstel.

FR Vidage spécial (en option, voir tableau), raccord de tuyau pour le raccordement/connexion HT-maison, couvercle d'écoulement blanc design et châssis inclus. Baignoire autonome en acrylique/ABS avec tablier monocoque differentes versions y compris chassis.

EN Acrylic bathtub with fixed apron (monolith) including pre-assembled base and overflow set (optional selectable, see table), connection hose for connection to HT house connection and white design drain cover included.

PG 25

MODELL Modèle Mode Model	**ART. NR.** N° D'article Artikelnummer Article no.	**LÄNGE/BREITE** Longueur Et Largeur Lengte En Breedte Length and width **(mm)**	**HÖHE/TIEFE** Hauteur/profondeur Hoogte/diepte Heigth/depth **(mm)**	**INST. HÖHE** Hauteur de montage Installatiehoogte Installation height **(mm)**	**NUTZINHALT** Contenu utile Nuttige inhoud Capacity	**ZUBEHÖR SEITE** Accessoires speciaux, Page Speciaal toebehoren pagina Special accessories page	**EUR**
B	3817*	1700 x 750	450	600	161 l	116-121	**2.782,-**
B	3818**	1700 x 750	450	600	144 l	116-121	**3.215,-**
B	3884***	1700 x 750	450	600	144 l	116-121	**3.215,-**

HOESCH Systemvariante (Preise ohne Badewanne / Prix sans baignoire / Prijzen zonder badkuip / Prices without bathtub) **PG 25**

MODELL Modèle Mode Model	**ART. NR.** N° D'article Artikelnummer Article no.	**SYSTEMVARIANTE** Système balnéo Whirlsystemen Variant of system	**INST. HÖHE** Hauteur de montage Installatiehoogte Installation height **(mm)**	**POSITION D. AGGREGATE** Disposition des éléments techniques Techniekopstelling The aggregate placement	**AIR-DÜSEN** Buses à air Airsproeiers Air jet	**ZUBEHÖR SEITE** Accessoires speciaux, Page Speciaal toebehoren pagina Special accessories page	**AUFPREIS SYSTEME** Supplément de prix système balnéo Toeslag whirlsysteem Extra charge whirlsystem **(EUR)**
B	....i.305	iSensi (Chrom)	600	001/002	12	45	**3.616,-**
B	....i.310	iSensi (Weiß)	600	001/002	12	45	**5.566,-**

* **Version mit Überlaufschlitz und Klick/Klack in Weiß** / Version avec fente de débordement et vidage spécial (clic/clac en blanc) / Versie met overloopgleuf en afvoer-/overloopcombinatie (klik/klak in wit) / Version with slot overflow and click-clack in white

** **Version mit Ein-/ Über- und Ablauf mit Excenter, Vormontiert, 1/2 Zoll Mischwasseranschluß in Chrom** / Version avec remplissage par le trop-plein avec vidage spécial en chrome / Versie met in-, af- en overloopgarnitur in chroom / Version with drain/overflow fitting with bathtub filling system, pre-assembled, 1/2 inch mixed water connection, chrome

*** **Version mit Ein-/ Über- und Ablauf mit Excenter, Vormontiert, 1/2 Zoll Mischwasseranschluß in Weiß** / Version avec remplissage par le trop-plein avec vidage spécial en blac / Versie met in-, af- en overloopgarnitur in wit / Version with drain/overflow fitting with bathtub filling system, pre-assembled, 1/2 inch mixed water connection, white

** ***

NEU! **Auch in Bi-Color erhältlich (siehe Seite 14)**
/ Aussi disponible en bicolore (voir page 14) / Ook verkrijgbaar in bi-colour (zie pagina 14) / Also available in bi-colour (see page 14)
Schiefergrau-weiß / Gris-ardoise blanc / Leigrijs wit / Slate grey white
Schwarz-weiß / Noir blanc / Zwart wit / Black white

Gilt für Version mit Befüllfunktion: Wasseranschlussschlauch für Warm-/Kaltwasser vormontiert, Länge 1,20 m, Innengewinde ½"
/ S'applique à la version avec fonction de remplissage : tuyau de raccordement d'eau pour eau chaude/froide prémonté, longueur 1,20 m, filetage intérieur ½"
/ Geldt voor uitvoering met vulfunctie: Wateraansluitslang voor warm/koud water voorgemonteerd, lengte 1,20 m, binnendraad ½"
/ Applies to version with filling function: Water connection hose for hot/cold water pre-assembled, length 1.20 m, internal thread ½"

iSENSI MONOLITH

1800 x 800
Vorwandwanne
Baignoire de pré-mur
Muurmodel
Semicircular bathtubs

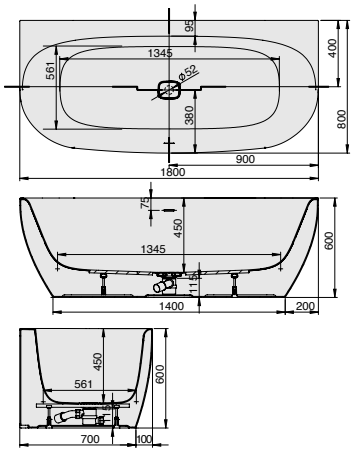

DE Badewanne aus Acryl mit fester Schürze (Monolith) inkl. vormontiertem Untergestell u. Überlaufgarnitur (optional wählbar, siehe Tabelle), Anschlussschlauch zur Verbindung an HT-Hausanschluss und weißer Design Ablaufdeckel im Lieferumfang enthalten.

NL Afvoer-/overloopcombinatie (optioneel te kiezen, zie tabel), Aansluitflexibel voor aansluiting aan bouwzijdige afvoerleiding, Onderstel en wit design afvoerdeksel bij de levering inbegrepen. Vrijstaande baden van acryl/ABS aangevormd paneelin verschillende uitvoeringen incl. onderstel.

FR Vidage spécial (en option, voir tableau), raccord de tuyau pour le raccordement/connexion HT-maison, couvercle d'écoulement blanc design et châssis inclus. Baignoire autonome en acrylique/ABS avec tablier monocoque differentes versions y compris chassis.

EN Acrylic bathtub with fixed apron (monolith) including pre-assembled base and overflow set (optional selectable, see table), connection hose for connection to HT house connection and white design drain cover included.

PG 25

MODELL Modèle Mode Model	**ART. NR.** N° D'article Artikelnummer Article no.	**LÄNGE/BREITE** Longueur Et Largeur Lengte En Breedte Length and width **(mm)**	**HÖHE/TIEFE** Hauteur/profondeur Hoogte/diepte Heigth/depth **(mm)**	**INST. HÖHE** Hauteur de montage Installatiehoogte Installation height **(mm)**	**NUTZINHALT** Contenu utile Nuttige inhoud Capacity	**ZUBEHÖR SEITE** Accessoires speciaux, Page Speciaal toebehoren pagina Special accessories page	**EUR**
B	3833*	1800 x 800	450	600	201 l	116-121	**2.839,-**
B	3863**	1800 x 800	450	600	182 l	116-121	**3.277,-**
B	3887***	1800 x 800	450	600	182 l	116-121	**3.277,-**

HOESCH Systemvariante (Preise ohne Badewanne / Prix sans baignoire / Prijzen zonder badkuip / Prices without bathtub) **PG 25**

MODELL Modèle Mode Model	**ART. NR.** N° D'article Artikelnummer Article no.	**SYSTEMVARIANTE** Système balnéo Whirlsystemen Variant of system	**INST. HÖHE** Hauteur de montage Installatiehoogte Installation height **(mm)**	**POSITION D. AGGREGATE** Disposition des éléments techniques Techniekopstelling The aggregate placement	**AIR-DÜSEN** Buses à air Airsproeiers Air jet	**ZUBEHÖR SEITE** Accessoires speciaux, Page Speciaal toebehoren pagina Special accessories page	**AUFPREIS SYSTEME** Supplément de prix système balnéo Toeslag whirlsysteem Extra charge whirlsystem **(EUR)**
B	....i.305	iSensi (Chrom)	600	001/002	12	45	**3.616,-**
B	....i.310	iSensi (Weiß)	600	001/002	12	45	**5.566,-**

* **Version mit Überlaufschlitz und Klick/Klack in Weiß** / Version avec fente de débordement et vidage spécial (clic/clac en blanc) / Versie met overloopgleuf en afvoer-/overloopcombinatie (klik/klak in wit) / Version with slot overflow and click-clack in white

** **Version mit Ein-/ Über- und Ablauf mit Excenter, Vormontiert, 1/2 Zoll Mischwasseranschluß in Chrom** / Version avec remplissage par le trop-plein avec vidage spécial en chrome / Versie met in-, af- en overloopgarnitur in chroom / Version with drain/overflow fitting with bathtub filling system, pre-assembled, 1/2 inch mixed water connection, chrome

*** **Version mit Ein-/ Über- und Ablauf mit Excenter, Vormontiert, 1/2 Zoll Mischwasseranschluß in Weiß** / Version avec remplissage par le trop-plein avec vidage spécial en blac / Versie met in-, af- en overloopgarnitur in wit / Version with drain/overflow fitting with bathtub filling system, pre-assembled, 1/2 inch mixed water connection, white

NEU **Auch in Bi-Color erhältlich (siehe Seite 14)**
/ Aussi disponible en bicolore (voir page 14) / Ook verkrijgbaar in bi-colour (zie pagina 14) / Also available in bi-colour (see page 14)
Schiefergrau-weiß / Gris-ardoise blanc / Leigrijs wit / Slate grey white
Schwarz-weiß / Noir blanc / Zwart wit / Black white

Gilt für Version mit Befüllfunktion: Wasseranschlussschlauch für Warm-/Kaltwasser vormontiert, Länge 1,20 m, Innengewinde ½"
/ S'applique à la version avec fonction de remplissage : tuyau de raccordement d'eau pour eau chaude/froide prémonté, longueur 1,20 m, filetage intérieur ½"
/ Geldt voor uitvoering met vulfunctie: Wateraansluitslang voor warm/koud water voorgemonteerd, lengte 1,20 m, binnendraad ½"
/ Applies to version with filling function: Water connection hose for hot/cold water pre-assembled, length 1.20 m, internal thread ½"

iSENSI MONOLITH

1900 x 900
Vorwandwanne
Baignoire de pré-mur
Muurmodel
Semicircular bathtubs

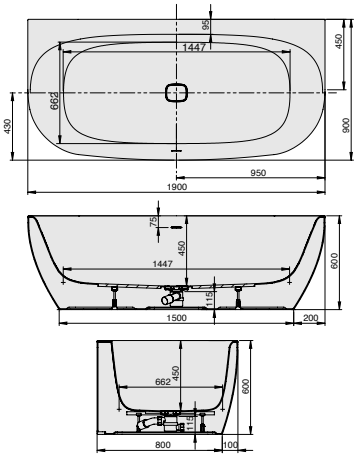

DE Badewanne aus Acryl mit fester Schürze (Monolith) inkl. vormontiertem Untergestell u. Überlaufgarnitur (optional wählbar, siehe Tabelle), Anschlussschlauch zur Verbindung an HT-Hausanschluss und weißer Design Ablaufdeckel im Lieferumfang enthalten.

NL Afvoer-/overloopcombinatie (optioneel te kiezen, zie tabel), Aansluitflexibel voor aansluiting aan bouwzijdige afvoerleiding, Onderstel en wit design afvoerdeksel bij de levering inbegrepen. Vrijstaande baden van acryl/ABS aangevormd paneelin verschillende uitvoeringen incl. onderstel.

FR Vidage spécial (en option, voir tableau), raccord de tuyau pour le raccordement/connexion HT-maison, couvercle d'écoulement blanc design et châssis inclus. Baignoire autonome en acrylique/ABS avec tablier monocoque differentes versions y compris chassis.

EN Acrylic bathtub with fixed apron (monolith) including pre-assembled base and overflow set (optional selectable, see table), connection hose for connection to HT house connection and white design drain cover included.

PG 25

MODELL Modèle Mode Model	**ART. NR.** N° D'article Artikelnummer Article no.	**LÄNGE/BREITE** Longueur Et Largeur Lengte En Breedte Length and width **(mm)**	**HÖHE/TIEFE** Hauteur/profondeur Hoogte/diepte Heigth/depth **(mm)**	**INST. HÖHE** Hauteur de montage Installatiehoogte Installation height **(mm)**	**NUTZINHALT** Contenu utile Nuttige inhoud Capacity	**ZUBEHÖR SEITE** Accessoires speciaux, Page Speciaal toebehoren pagina Special accessories page	**EUR**
B	3824*	1900 x 900	450	600	259 l	116-121	**3.549,-**
B	3854**	1900 x 900	450	600	235 l	116-121	**3.987,-**
B	3890***	1900 x 900	450	600	235 l	116-121	**3.987,-**

HOESCH Systemvariante (Preise ohne Badewanne / Prix sans baignoire / Prijzen zonder badkuip / Prices without bathtub) **PG 25**

MODELL Modèle Mode Model	**ART. NR.** N° D'article Artikelnummer Article no.	**SYSTEMVARIANTE** Système balnéo Whirlsystemen Variant of system	**INST. HÖHE** Hauteur de montage Installatiehoogte Installation height **(mm)**	**POSITION D. AGGREGATE** Disposition des éléments techniques Techniekopstelling The aggregate placement	**AIR-DÜSEN** Buses à air Airsproeiers Air jet	**ZUBEHÖR SEITE** Accessoires speciaux, Page Speciaal toebehoren pagina Special accessories page	**AUFPREIS SYSTEME** Supplément de prix système balnéo Toeslag whirlsysteem Extra charge whirlsystem **(EUR)**
B	....i.305	iSensi (Chrom)	600	001/002	14	45	**3.616,-**
B	....i.310	iSensi (Weiß)	600	001/002	14	45	**5.566,-**

* **Version mit Überlaufschlitz und Klick/Klack in Weiß** / Version avec fente de débordement et vidage spécial (clic/clac en blanc) / Versie met overloopgleuf en afvoer-/overloopcombinatie (klik/klak in wit) / Version with slot overflow and click-clack in white

** **Version mit Ein-/ Über- und Ablauf mit Excenter, Vormontiert, 1/2 Zoll Mischwasseranschluß in Chrom** / Version avec remplissage par le trop-plein avec vidage spécial en chrome / Versie met in-, af- en overloopgarnitur in chroom / Version with drain/overflow fitting with bathtub filling system, pre-assembled, 1/2 inch mixed water connection, chrome

*** **Version mit Ein-/ Über- und Ablauf mit Excenter, Vormontiert, 1/2 Zoll Mischwasseranschluß in Weiß** / Version avec remplissage par le trop-plein avec vidage spécial en blac / Versie met in-, af- en overloopgarnitur in wit / Version with drain/overflow fitting with bathtub filling system, pre-assembled, 1/2 inch mixed water connection, white

NEU **Auch in Bi-Color erhältlich (siehe Seite 14)**
/ Aussi disponible en bicolore (voir page 14) / Ook verkrijgbaar in bi-colour (zie pagina 14) / Also available in bi-colour (see page 14)
Schiefergrau-weiß / Gris-ardoise blanc / Leigrijs wit / Slate grey white
Schwarz-weiß / Noir blanc / Zwart wit / Black white

Gilt für Version mit Befüllfunktion: Wasseranschlussschlauch für Warm-/Kaltwasser vormontiert, Länge 1,20 m, Innengewinde ½"
/ S'applique à la version avec fonction de remplissage : tuyau de raccordement d'eau pour eau chaude/froide prémonté, longueur 1,20 m, filetage intérieur ½"
/ Geldt voor uitvoering met vulfunctie: Wateraansluitslang voor warm/koud water voorgemonteerd, lengte 1,20 m, binnendraad ½"
/ Applies to version with filling function: Water connection hose for hot/cold water pre-assembled, length 1.20 m, internal thread ½"

iSENSI MONOLITH

1500 x 1000
Trapez Badewannen
Baingnoires trapezoidale / Trapezium baden / Trapezoidal
Linke Ausführung
Version gauche / Linkse uitvoering / Left hand version

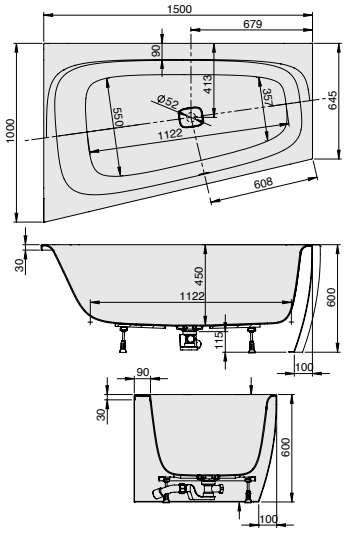

DE Badewanne aus Acryl mit fester Schürze (Monolith) inkl. vormontiertem Untergestell u. Überlaufgarnitur (optional wählbar, siehe Tabelle), Anschlussschlauch zur Verbindung an HT-Hausanschluss und weißer Design Ablaufdeckel im Lieferumfang enthalten.

NL Afvoer-/overloopcombinatie (optioneel te kiezen, zie tabel), Aansluitflexibel voor aansluiting aan bouwzijdige afvoerleiding, Onderstel en wit design afvoerdeksel bij de levering inbegrepen. Vrijstaande baden van acryl/ABS aangevormd paneelin verschillende uitvoeringen incl. onderstel.

FR Vidage spécial (en option, voir tableau), raccord de tuyau pour le raccordement/connexion HT-maison, couvercle d'écoulement blanc design et châssis inclus. Baignoire autonome en acrylique/ABS avec tablier monocoque differentes versions y compris chassis.

EN Acrylic bathtub with fixed apron (monolith) including pre-assembled base and overflow set (optional selectable, see table), connection hose for connection to HT house connection and white design drain cover included.

PG 25

MODELL Modèle Mode Model	**ART. NR.** N° D'article Artikelnummer Article no.	**LÄNGE/BREITE** Longueur Et Largeur Lengte En Breedte Length and width **(mm)**	**HÖHE/TIEFE** Hauteur/profondeur Hoogte/diepte Heigth/depth **(mm)**	**INST. HÖHE** Hauteur de montage Installatiehoogte Installation height **(mm)**	**NUTZINHALT** Contenu utile Nuttige inhoud Capacity	**ZUBEHÖR SEITE** Accessoires speciaux, Page Speciaal toebehoren pagina Special accessories page	**EUR**
B	3955*	1500 x 1000	450	600	164 l	116-121	**2.894,-**
B	3956**	1500 x 1000	450	600	147 l	116-121	**3.339,-**
B	3957***	1500 x 1000	450	600	147 l	116-121	**3.339,-**

HOESCH Systemvariante (Preise ohne Badewanne / Prix sans baignoire / Prijzen zonder badkuip / Prices without bathtub) **PG 25**

MODELL Modèle Mode Model	**ART. NR.** N° D'article Artikelnummer Article no.	**SYSTEMVARIANTE** Système balnéo Whirlsystemen Variant of system	**INST. HÖHE** Hauteur de montage Installatiehoogte Installation height **(mm)**	**POSITION D. AGGREGATE** Disposition des éléments techniques Techniekopstelling The aggregate placement	**AIR-DÜSEN** Buses à air Airsproeiers Air jet	**ZUBEHÖR SEITE** Accessoires speciaux, Page Speciaal toebehoren pagina Special accessories page	**AUFPREIS SYSTEME** Supplément de prix système balnéo Toeslag whirlsysteem Extra charge whirlsystem **(EUR)**
B	....i.305	iSensi (Chrom)	600	002	12	45	**3.616,-**
B	....i.310	iSensi (Weiß)	600	002	12	45	**5.566,-**

* **Version mit Überlaufschlitz und Klick/Klack in Weiß** / Version avec fente de débordement et vidage spécial (clic/clac en blanc) / Versie met overloopgleuf en afvoer-/overloopcombinatie (klik/klak in wit) / Version with slot overflow and click-clack in white

** **Version mit Ein-/ Über- und Ablauf mit Excenter, Vormontiert, 1/2 Zoll Mischwasseranschluß in Chrom** / Version avec remplissage par le trop-plein avec vidage spécial en chrome / Versie met in-, af- en overloopgarnitur in chroom / Version with drain/overflow fitting with bathtub filling system, pre-assembled, 1/2 inch mixed water connection, chrome

*** **Version mit Ein-/ Über- und Ablauf mit Excenter, Vormontiert, 1/2 Zoll Mischwasseranschluß in Weiß** / Version avec remplissage par le trop-plein avec vidage spécial en blac / Versie met in-, af- en overloopgarnitur in wit / Version with drain/overflow fitting with bathtub filling system, pre-assembled, 1/2 inch mixed water connection, white

** ***

NEU! **Auch in Bi-Color erhältlich (siehe Seite 14)**
/ Aussi disponible en bicolore (voir page 14) / Ook verkrijgbaar in bi-colour (zie pagina 14) / Also available in bi-colour (see page 14)
Schiefergrau-weiß / Gris-ardoise blanc / Leigrijs wit / Slate grey white
Schwarz-weiß / Noir blanc / Zwart wit / Black white

Gilt für Version mit Befüllfunktion: Wasseranschlussschlauch für Warm-/Kaltwasser vormontiert, Länge 1,20 m, Innengewinde ½"
/ S'applique à la version avec fonction de remplissage : tuyau de raccordement d'eau pour eau chaude/froide prémonté, longueur 1,20 m, filetage intérieur ½"
/ Geldt voor uitvoering met vulfunctie: Wateraansluitslang voor warm/koud water voorgemonteerd, lengte 1,20 m, binnendraad ½"
/ Applies to version with filling function: Water connection hose for hot/cold water pre-assembled, length 1.20 m, internal thread ½"

---

iSENSI MONOLITH

1500 x 1000
Trapez Badewannen
Baingnoires trapezoidale / Trapezium baden / Trapezoidal
Rechte Ausführung
Version droite / Rechtse uitvoering / Right hand version

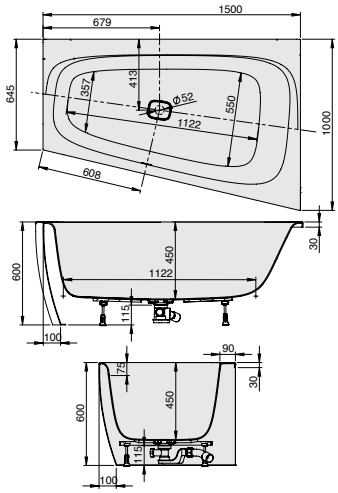

DE Badewanne aus Acryl mit fester Schürze (Monolith) inkl. vormontiertem Untergestell u. Überlaufgarnitur (optional wählbar, siehe Tabelle), Anschlussschlauch zur Verbindung an HT-Hausanschluss und weißer Design Ablaufdeckel im Lieferumfang enthalten.

NL Afvoer-/overloopcombinatie (optioneel te kiezen, zie tabel), Aansluitflexibel voor aansluiting aan bouwzijdige afvoerleiding, Onderstel en wit design afvoerdeksel bij de levering inbegrepen. Vrijstaande baden van acryl/ABS aangevormd paneelin verschillende uitvoeringen incl. onderstel.

FR Vidage spécial (en option, voir tableau), raccord de tuyau pour le raccordement/connexion HT-maison, couvercle d'écoulement blanc design et châssis inclus. Baignoire autonome en acrylique/ABS avec tablier monocoque differentes versions y compris chassis.

EN Acrylic bathtub with fixed apron (monolith) including pre-assembled base and overflow set (optional selectable, see table), connection hose for connection to HT house connection and white design drain cover included.

PG 25

MODELL Modèle Mode Model	**ART. NR.** N° D'article Artikelnummer Article no.	**LÄNGE/BREITE** Longueur Et Largeur Lengte En Breedte Length and width **(mm)**	**HÖHE/TIEFE** Hauteur/profondeur Hoogte/diepte Heigth/depth **(mm)**	**INST. HÖHE** Hauteur de montage Installatiehoogte Installation height **(mm)**	**NUTZINHALT** Contenu utile Nuttige inhoud Capacity	**ZUBEHÖR SEITE** Accessoires speciaux, Page Speciaal toebehoren pagina Special accessories page	**EUR**
B	3951*	1500 x 1000	450	600	164 l	116-121	**2.894,-**
B	3952**	1500 x 1000	450	600	147 l	116-121	**3.339,-**
B	3953***	1500 x 1000	450	600	147 l	116-121	**3.339,-**

HOESCH Systemvariante (Preise ohne Badewanne / Prix sans baignoire / Prijzen zonder badkuip / Prices without bathtub) **PG 25**

MODELL Modèle Mode Model	**ART. NR.** N° D'article Artikelnummer Article no.	**SYSTEMVARIANTE** Système balnéo Whirlsystemen Variant of system	**INST. HÖHE** Hauteur de montage Installatiehoogte Installation height **(mm)**	**POSITION D. AGGREGATE** Disposition des éléments techniques Techniekopstelling The aggregate placement	**AIR-DÜSEN** Buses à air Airsproeiers Air jet	**ZUBEHÖR SEITE** Accessoires speciaux, Page Speciaal toebehoren pagina Special accessories page	**AUFPREIS SYSTEME** Supplément de prix système balnéo Toeslag whirlsysteem Extra charge whirlsystem **(EUR)**
B	....i.305	iSensi (Chrom)	600	001	12	45	**3.616,-**
B	....i.310	iSensi (Weiß)	600	001	12	45	**5.566,-**

* **Version mit Überlaufschlitz und Klick/Klack in Weiß** / Version avec fente de débordement et vidage spécial (clic/clac en blanc) / Versie met overloopgleuf en afvoer-/overloopcombinatie (klik/klak in wit) / Version with slot overflow and click-clack in white

** **Version mit Ein-/ Über- und Ablauf mit Excenter, Vormontiert, 1/2 Zoll Mischwasseranschluß in Chrom** / Version avec remplissage par le trop-plein avec vidage spécial en chrome / Versie met in-, af- en overloopgarnitur in chroom / Version with drain/overflow fitting with bathtub filling system, pre-assembled, 1/2 inch mixed water connection, chrome

*** **Version mit Ein-/ Über- und Ablauf mit Excenter, Vormontiert, 1/2 Zoll Mischwasseranschluß in Weiß** / Version avec remplissage par le trop-plein avec vidage spécial en blac / Versie met in-, af- en overloopgarnitur in wit / Version with drain/overflow fitting with bathtub filling system, pre-assembled, 1/2 inch mixed water connection, white

** ***

NEU! **Auch in Bi-Color erhältlich (siehe Seite 14)**
/ Aussi disponible en bicolore (voir page 14) / Ook verkrijgbaar in bi-colour (zie pagina 14) / Also available in bi-colour (see page 14)
Schiefergrau-weiß / Gris-ardoise blanc / Leigrijs wit / Slate grey white
Schwarz-weiß / Noir blanc / Zwart wit / Black white

Gilt für Version mit Befüllfunktion: Wasseranschlussschlauch für Warm-/Kaltwasser vormontiert, Länge 1,20 m, Innengewinde ½"
/ S'applique à la version avec fonction de remplissage : tuyau de raccordement d'eau pour eau chaude/froide prémonté, longueur 1,20 m, filetage intérieur ½"
/ Geldt voor uitvoering met vulfunctie: Wateraansluitslang voor warm/koud water voorgemonteerd, lengte 1,20 m, binnendraad ½"
/ Applies to version with filling function: Water connection hose for hot/cold water pre-assembled, length 1.20 m, internal thread ½"

iSENSI MONOLITH

1700 x 1000 Trapez Badewannen
Baingnoires trapezoidale / Trapezium baden / Trapezoidal
Linke Ausführung
Version gauche / Linkse uitvoering /Left hand version

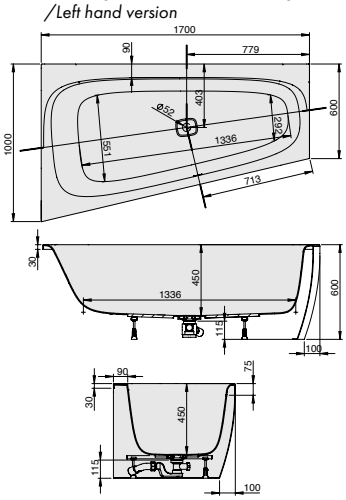

Gilt für Version mit Befüllfunktion: Wasseranschlussschlauch für Warm-/Kaltwasser vormontiert, Länge 1,20 m, Innengewinde ½"
/ S'applique à la version avec fonction de remplissage : tuyau de raccordement d'eau pour eau chaude/froide prémonté, longueur 1,20 m, filetage intérieur ½"
/ Geldt voor uitvoering met vulfunctie: Wateraansluitslang voor warm/koud water voorgemonteerd, lengte 1,20 m, binnendraad ½"
/ Applies to version with filling function: Water connection hose for hot/cold water pre-assembled, length 1.20 m, internal thread ½"

DE Badewanne aus Acryl mit fester Schürze (Monolith) inkl. vormontiertem Untergestell u. Überlaufgarnitur (optional wählbar, siehe Tabelle), Anschlussschlauch zur Verbindung an HT-Hausanschluss und weißer Design Ablaufdeckel im Lieferumfang enthalten.

NL Afvoer-/overloopcombinatie (optioneel te kiezen, zie tabel), Aansluitflexibel voor aansluiting aan bouwzijdige afvoerleiding, Onderstel en wit design afvoerdeksel bij de levering inbegrepen. Vrijstaande baden van acryl/ABS aangevormd paneelin verschillende uitvoeringen incl. onderstel.

FR Vidage spécial (en option, voir tableau), raccord de tuyau pour le raccordement/connexion HT-maison, couvercle d'écoulement blanc design et châssis inclus. Baignoire autonome en acrylique/ABS avec tablier monocoque differentes versions y compris chassis.

EN Acrylic bathtub with fixed apron (monolith) including pre-assembled base and overflow set (optional selectable, see table), connection hose for connection to HT house connection and white design drain cover included.

PG 25

MODELL Modèle Mode Model	**ART. NR.** N° D'article Artikelnummer Article no.	**LÄNGE/BREITE** Longueur Et Largeur Lengte En Breedte Length and width **(mm)**	**HÖHE/TIEFE** Hauteur/profondeur Hoogte/diepte Heigth/depth **(mm)**	**INST. HÖHE** Hauteur de montage Installatiehoogte Installation height **(mm)**	**NUTZINHALT** Contenu utile Nuttige inhoud Capacity	**ZUBEHÖR SEITE** Accessoires speciaux, Page Speciaal toebehoren pagina Special accessories page	**EUR**
B	3873*	1700 x 1000	450	600	194 l	116-121	**2.955,-**
B	3874**	1700 x 1000	450	600	174 l	116-121	**3.400,-**
B	3898***	1700 x 1000	450	600	174 l	116-121	**3.400,-**

HOESCH Systemvariante (Preise ohne Badewanne / Prix sans baignoire / Prijzen zonder badkuip / Prices without bathtub) **PG 25**

MODELL Modèle Mode Model	**ART. NR.** N° D'article Artikelnummer Article no.	**SYSTEMVARIANTE** Système balnéo Whirlsystemen Variant of system	**INST. HÖHE** Hauteur de montage Installatiehoogte Installation height **(mm)**	**POSITION D. AGGREGATE** Disposition des éléments techniques Techniekopstelling The aggregate placement	**AIR-DÜSEN** Buses à air Airsproeiers Air jet	**ZUBEHÖR SEITE** Accessoires speciaux, Page Speciaal toebehoren pagina Special accessories page	**AUFPREIS SYSTEME** Supplément de prix système balnéo Toeslag whirlsysteem Extra charge whirlsystem **(EUR)**
B	....i.305	iSensi (Chrom)	600	002	14	45	**3.616,-**
B	....i.310	iSensi (Weiß)	600	002	14	45	**5.566,-**

* **Version mit Überlaufschlitz und Klick/Klack in Weiß** / Version avec fente de débordement et vidage spécial (clic/clac en blanc) / Versie met overloopgleuf en afvoer-/overloopcombinatie (klik/klak in wit) / Version with slot overflow and click-clack in white
** **Version mit Ein-/ Über- und Ablauf mit Excenter, Vormontiert, 1/2 Zoll Mischwasseranschluß in Chrom** / Version avec remplissage par le trop-plein avec vidage spécial en chrome / Versie met in-, af- en overloopgarnitur in chroom / Version with drain/overflow fitting with bathtub filling system, pre-assembled, 1/2 inch mixed water connection, chrome
*** **Version mit Ein-/ Über- und Ablauf mit Excenter, Vormontiert, 1/2 Zoll Mischwasseranschluß in Weiß** / Version avec remplissage par le trop-plein avec vidage spécial en blac / Versie met in-, af- en overloopgarnitur in wit / Version with drain/overflow fitting with bathtub filling system, pre-assembled, 1/2 inch mixed water connection, white

** ***

NEU **Auch in Bi-Color erhältlich (siehe Seite 14)**
/ Aussi disponible en bicolore (voir page 14) / Ook verkrijgbaar in bi-colour (zie pagina 14) / Also available in bi-colour (see page 14)
Schiefergrau-weiß / Gris-ardoise blanc / Leigrijs wit / Slate grey white
Schwarz-weiß / Noir blanc / Zwart wit / Black white

---

iSENSI MONOLITH

1700 x 1000 Trapez Badewannen
Baingnoires trapezoidale / Trapezium baden / Trapezoidal
Rechte Ausführung
Version droite / Rechtse uitvoering / Right hand version

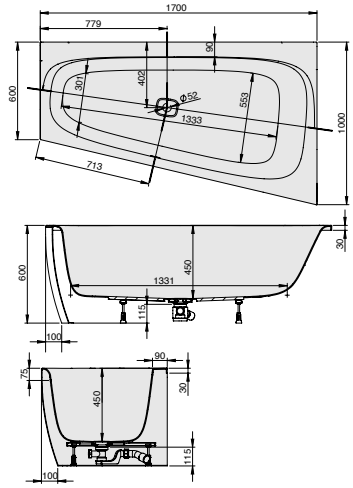

Gilt für Version mit Befüllfunktion: Wasseranschlussschlauch für Warm-/Kaltwasser vormontiert, Länge 1,20 m, Innengewinde ½"
/ S'applique à la version avec fonction de remplissage : tuyau de raccordement d'eau pour eau chaude/froide prémonté, longueur 1,20 m, filetage intérieur ½"
/ Geldt voor uitvoering met vulfunctie: Wateraansluitslang voor warm/koud water voorgemonteerd, lengte 1,20 m, binnendraad ½"
/ Applies to version with filling function: Water connection hose for hot/cold water pre-assembled, length 1.20 m, internal thread ½"

DE Badewanne aus Acryl mit fester Schürze (Monolith) inkl. vormontiertem Untergestell u. Überlaufgarnitur (optional wählbar, siehe Tabelle), Anschlussschlauch zur Verbindung an HT-Hausanschluss und weißer Design Ablaufdeckel im Lieferumfang enthalten.

NL Afvoer-/overloopcombinatie (optioneel te kiezen, zie tabel), Aansluitflexibel voor aansluiting aan bouwzijdige afvoerleiding, Onderstel en wit design afvoerdeksel bij de levering inbegrepen. Vrijstaande baden van acryl/ABS aangevormd paneelin verschillende uitvoeringen incl. onderstel.

FR Vidage spécial (en option, voir tableau), raccord de tuyau pour le raccordement/connexion HT-maison, couvercle d'écoulement blanc design et châssis inclus. Baignoire autonome en acrylique/ABS avec tablier monocoque differentes versions y compris chassis.

EN Acrylic bathtub with fixed apron (monolith) including pre-assembled base and overflow set (optional selectable, see table), connection hose for connection to HT house connection and white design drain cover included.

PG 25

MODELL Modèle Mode Model	**ART. NR.** N° D'article Artikelnummer Article no.	**LÄNGE/BREITE** Longueur Et Largeur Lengte En Breedte Length and width **(mm)**	**HÖHE/TIEFE** Hauteur/profondeur Hoogte/diepte Heigth/depth **(mm)**	**INST. HÖHE** Hauteur de montage Installatiehoogte Installation height **(mm)**	**NUTZINHALT** Contenu utile Nuttige inhoud Capacity	**ZUBEHÖR SEITE** Accessoires speciaux, Page Speciaal toebehoren pagina Special accessories page	**EUR**
B	3870*	1700 x 1000	450	600	194 l	116-121	**2.955,-**
B	3871**	1700 x 1000	450	600	174 l	116-121	**3.400,-**
B	3897***	1700 x 1000	450	600	174 l	116-121	**3.400,-**

HOESCH Systemvariante (Preise ohne Badewanne / Prix sans baignoire / Prijzen zonder badkuip / Prices without bathtub) **PG 25**

MODELL Modèle Mode Model	**ART. NR.** N° D'article Artikelnummer Article no.	**SYSTEMVARIANTE** Système balnéo Whirlsystemen Variant of system	**INST. HÖHE** Hauteur de montage Installatiehoogte Installation height **(mm)**	**POSITION D. AGGREGATE** Disposition des éléments techniques Techniekopstelling The aggregate placement	**AIR-DÜSEN** Buses à air Airsproeiers Air jet	**ZUBEHÖR SEITE** Accessoires speciaux, Page Speciaal toebehoren pagina Special accessories page	**AUFPREIS SYSTEME** Supplément de prix système balnéo Toeslag whirlsysteem Extra charge whirlsystem **(EUR)**
B	....i.305	iSensi (Chrom)	600	001	14	45	**3.616,-**
B	....i.310	iSensi (Weiß)	600	001	14	45	**5.566,-**

* **Version mit Überlaufschlitz und Klick/Klack in Weiß** / Version avec fente de débordement et vidage spécial (clic/clac en blanc) / Versie met overloopgleuf en afvoer-/overloopcombinatie (klik/klak in wit) / Version with slot overflow and click-clack in white
** **Version mit Ein-/ Über- und Ablauf mit Excenter, Vormontiert, 1/2 Zoll Mischwasseranschluß in Chrom** / Version avec remplissage par le trop-plein avec vidage spécial en chrome / Versie met in-, af- en overloopgarnitur in chroom / Version with drain/overflow fitting with bathtub filling system, pre-assembled, 1/2 inch mixed water connection, chrome
*** **Version mit Ein-/ Über- und Ablauf mit Excenter, Vormontiert, 1/2 Zoll Mischwasseranschluß in Weiß** / Version avec remplissage par le trop-plein avec vidage spécial en blac / Versie met in-, af- en overloopgarnitur in wit / Version with drain/overflow fitting with bathtub filling system, pre-assembled, 1/2 inch mixed water connection, white

** ***

NEU **Auch in Bi-Color erhältlich (siehe Seite 14)**
/ Aussi disponible en bicolore (voir page 14) / Ook verkrijgbaar in bi-colour (zie pagina 14) / Also available in bi-colour (see page 14)
Schiefergrau-weiß / Gris-ardoise blanc / Leigrijs wit / Slate grey white
Schwarz-weiß / Noir blanc / Zwart wit / Black white

iSENSI MONOLITH

1800 x 1200 Trapez Badewannen
Baingnoires trapezoidale / Trapezium baden / Trapezoidal
Linke Ausführung
Version gauche / Linkse uitvoering / Left hand version

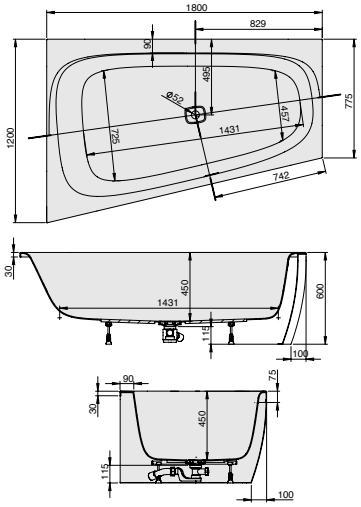

DE Badewanne aus Acryl mit fester Schürze (Monolith) inkl. vormontiertem Untergestell u. Überlaufgarnitur (optional wählbar, siehe Tabelle), Anschlussschlauch zur Verbindung an HT-Hausanschluss und weißer Design Ablaufdeckel im Lieferumfang enthalten.

NL Afvoer-/overloopcombinatie (optioneel te kiezen, zie tabel), Aansluitflexibel voor aansluiting aan bouwzijdige afvoerleiding, Onderstel en wit design afvoerdeksel bij de levering inbegrepen. Vrijstaande baden van acryl/ABS aangevormd paneelin verschillende uitvoeringen incl. onderstel.

FR Vidage spécial (en option, voir tableau), raccord de tuyau pour le raccordement/connexion HT-maison, couvercle d'écoulement blanc design et châssis inclus. Baignoire autonome en acrylique/ABS avec tablier monocoque differentes versions y compris chassis.

EN Acrylic bathtub with fixed apron (monolith) including pre-assembled base and overflow set (optional selectable, see table), connection hose for connection to HT house connection and white design drain cover included.

PG 25

MODELL Modèle Mode Model	**ART. NR.** N° D'article Artikelnummer Article no.	**LÄNGE/BREITE** Longueur Et Largeur Lengte En Breedte Length and width **(mm)**	**HÖHE/TIEFE** Hauteur/profondeur Hoogte/diepte Heigth/depth **(mm)**	**INST. HÖHE** Hauteur de montage Installatiehoogte Installation height **(mm)**	**NUTZINHALT** Contenu utile Nuttige inhoud Capacity	**ZUBEHÖR SEITE** Accessoires speciaux, Page Speciaal toebehoren pagina Special accessories page	**EUR**
B	3963*	1800 x 1200	450	600	301 l	116-121	**3.759,-**
B	3964**	1800 x 1200	450	600	275 l	116-121	**4.130,-**
B	3965***	1800 x 1200	450	600	275 l	116-121	**4.130,-**

HOESCH Systemvariante (Preise ohne Badewanne / Prix sans baignoire / Prijzen zonder badkuip / Prices without bathtub) **PG 25**

MODELL Modèle Mode Model	**ART. NR.** N° D'article Artikelnummer Article no.	**SYSTEMVARIANTE** Système balnéo Whirlsystemen Variant of system	**INST. HÖHE** Hauteur de montage Installatiehoogte Installation height **(mm)**	**POSITION D. AGGREGATE** Disposition des éléments techniques Techniekopstelling The aggregate placement	**AIR-DÜSEN** Buses à air Airsproeiers Air jet	**ZUBEHÖR SEITE** Accessoires speciaux, Page Speciaal toebehoren pagina Special accessories page	**AUFPREIS SYSTEME** Supplément de prix système balnéo Toeslag whirlsysteem Extra charge whirlsystem **(EUR)**
B	....i.305	iSensi (Chrom)	600	002	14	45	**3.616,-**
B	....i.310	iSensi (Weiß)	600	002	14	45	**5.566,-**

* **Version mit Überlaufschlitz und Klick/Klack in Weiß** / Version avec fente de débordement et vidage spécial (clic/clac en blanc) / Versie met overloopgleuf en afvoer-/overloopcombinatie (klik/klak in wit) / Version with slot overflow and click-clack in white

** **Version mit Ein-/ Über- und Ablauf mit Excenter, Vormontiert, 1/2 Zoll Mischwasseranschluß in Chrom** / Version avec remplissage par le trop-plein avec vidage spécial en chrome / Versie met in-, af- en overloopgarnitur in chroom / Version with drain/overflow fitting with bathtub filling system, pre-assembled, 1/2 inch mixed water connection, chrome

*** **Version mit Ein-/ Über- und Ablauf mit Excenter, Vormontiert, 1/2 Zoll Mischwasseranschluß in Weiß** / Version avec remplissage par le trop-plein avec vidage spécial en blac / Versie met in-, af- en overloopgarnitur in wit / Version with drain/overflow fitting with bathtub filling system, pre-assembled, 1/2 inch mixed water connection, white

NEU! **Auch in Bi-Color erhältlich (siehe Seite 14)**
/ Aussi disponible en bicolore (voir page 14) / Ook verkrijgbaar in bi-colour (zie pagina 14) / Also available in bi-colour (see page 14)
Schiefergrau-weiß / Gris-ardoise blanc / Leigrijs wit / Slate grey white
Schwarz-weiß / Noir blanc / Zwart wit / Black white

Gilt für Version mit Befüllfunktion: Wasseranschlussschlauch für Warm-/Kaltwasser vormontiert, Länge 1,20 m, Innengewinde ½"
/ S'applique à la version avec fonction de remplissage : tuyau de raccordement d'eau pour eau chaude/froide prémonté, longueur 1,20 m, filetage intérieur ½"
/ Geldt voor uitvoering met vulfunctie: Wateraansluitslang voor warm/koud water voorgemonteerd, lengte 1,20 m, binnendraad ½"
/ Applies to version with filling function: Water connection hose for hot/cold water pre-assembled, length 1.20 m, internal thread ½"

iSENSI MONOLITH

1800 x 1200 Trapez Badewannen
Baingnoires trapezoidale / Trapezium baden / Trapezoidal
Rechte Ausführung
Version droite / Rechtse uitvoering / Right hand version

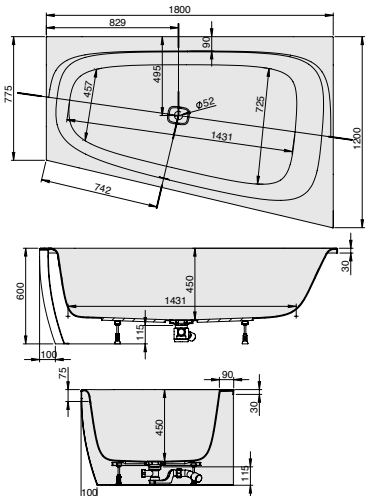

DE Badewanne aus Acryl mit fester Schürze (Monolith) inkl. vormontiertem Untergestell u. Überlaufgarnitur (optional wählbar, siehe Tabelle), Anschlussschlauch zur Verbindung an HT-Hausanschluss und weißer Design Ablaufdeckel im Lieferumfang enthalten.

NL Afvoer-/overloopcombinatie (optioneel te kiezen, zie tabel), Aansluitflexibel voor aansluiting aan bouwzijdige afvoerleiding, Onderstel en wit design afvoerdeksel bij de levering inbegrepen. Vrijstaande baden van acryl/ABS aangevormd paneelin verschillende uitvoeringen incl. onderstel.

FR Vidage spécial (en option, voir tableau), raccord de tuyau pour le raccordement/connexion HT-maison, couvercle d'écoulement blanc design et châssis inclus. Baignoire autonome en acrylique/ABS avec tablier monocoque differentes versions y compris chassis.

EN Acrylic bathtub with fixed apron (monolith) including pre-assembled base and overflow set (optional selectable, see table), connection hose for connection to HT house connection and white design drain cover included.

PG 25

MODELL Modèle Mode Model	**ART. NR.** N° D'article Artikelnummer Article no.	**LÄNGE/BREITE** Longueur Et Largeur Lengte En Breedte Length and width **(mm)**	**HÖHE/TIEFE** Hauteur/profondeur Hoogte/diepte Heigth/depth **(mm)**	**INST. HÖHE** Hauteur de montage Installatiehoogte Installation height **(mm)**	**NUTZINHALT** Contenu utile Nuttige inhoud Capacity	**ZUBEHÖR SEITE** Accessoires speciaux, Page Speciaal toebehoren pagina Special accessories page	**EUR**
B	3959*	1800 x 1200	450	600	301 l	116-121	**3.759,-**
B	3960**	1800 x 1200	450	600	275 l	116-121	**4.130,-**
B	3961***	1800 x 1200	450	600	275 l	116-121	**4.130,-**

HOESCH Systemvariante (Preise ohne Badewanne / Prix sans baignoire / Prijzen zonder badkuip / Prices without bathtub) **PG 25**

MODELL Modèle Mode Model	**ART. NR.** N° D'article Artikelnummer Article no.	**SYSTEMVARIANTE** Système balnéo Whirlsystemen Variant of system	**INST. HÖHE** Hauteur de montage Installatiehoogte Installation height **(mm)**	**POSITION D. AGGREGATE** Disposition des éléments techniques Techniekopstelling The aggregate placement	**AIR-DÜSEN** Buses à air Airsproeiers Air jet	**ZUBEHÖR SEITE** Accessoires speciaux, Page Speciaal toebehoren pagina Special accessories page	**AUFPREIS SYSTEME** Supplément de prix système balnéo Toeslag whirlsysteem Extra charge whirlsystem **(EUR)**
B	....i.305	iSensi (Chrom)	600	001	14	45	**3.616,-**
B	....i.310	iSensi (Weiß)	600	001	14	45	**5.566,-**

* **Version mit Überlaufschlitz und Klick/Klack in Weiß** / Version avec fente de débordement et vidage spécial (clic/clac en blanc) / Versie met overloopgleuf en afvoer-/overloopcombinatie (klik/klak in wit) / Version with slot overflow and click-clack in white

** **Version mit Ein-/ Über- und Ablauf mit Excenter, Vormontiert, 1/2 Zoll Mischwasseranschluß in Chrom** / Version avec remplissage par le trop-plein avec vidage spécial en chrome / Versie met in-, af- en overloopgarnitur in chroom / Version with drain/overflow fitting with bathtub filling system, pre-assembled, 1/2 inch mixed water connection, chrome

*** **Version mit Ein-/ Über- und Ablauf mit Excenter, Vormontiert, 1/2 Zoll Mischwasseranschluß in Weiß** / Version avec remplissage par le trop-plein avec vidage spécial en blac / Versie met in-, af- en overloopgarnitur in wit / Version with drain/overflow fitting with bathtub filling system, pre-assembled, 1/2 inch mixed water connection, white

NEU! **Auch in Bi-Color erhältlich (siehe Seite 14)**
/ Aussi disponible en bicolore (voir page 14) / Ook verkrijgbaar in bi-colour (zie pagina 14) / Also available in bi-colour (see page 14)
Schiefergrau-weiß / Gris-ardoise blanc / Leigrijs wit / Slate grey white
Schwarz-weiß / Noir blanc / Zwart wit / Black white

Gilt für Version mit Befüllfunktion: Wasseranschlussschlauch für Warm-/Kaltwasser vormontiert, Länge 1,20 m, Innengewinde ½"
/ S'applique à la version avec fonction de remplissage : tuyau de raccordement d'eau pour eau chaude/froide prémonté, longueur 1,20 m, filetage intérieur ½"
/ Geldt voor uitvoering met vulfunctie: Wateraansluitslang voor warm/koud water voorgemonteerd, lengte 1,20 m, binnendraad ½"
/ Applies to version with filling function: Water connection hose for hot/cold water pre-assembled, length 1.20 m, internal thread ½"

iSENSI MONOLITH

1800 x 1400 Trapez Badewannen
Baingnoires trapezoidale / Trapezium baden / Trapezoidal
Linke Ausführung
Version gauche / Linkse uitvoering / Left hand version

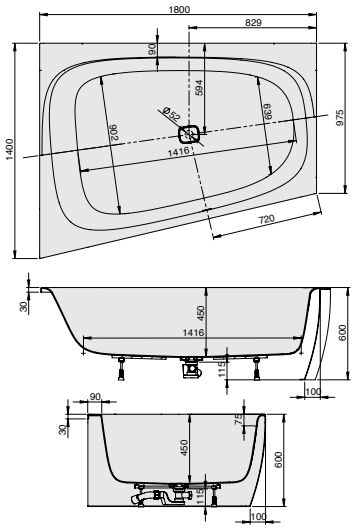

DE Badewanne aus Acryl mit fester Schürze (Monolith) inkl. vormontiertem Untergestell u. Überlaufgarnitur (optional wählbar, siehe Tabelle), Anschlussschlauch zur Verbindung an HT-Hausanschluss und weißer Design Ablaufdeckel im Lieferumfang enthalten.

NL Afvoer-/overloopcombinatie (optioneel te kiezen, zie tabel), Aansluitflexibel voor aansluiting aan bouwzijdige afvoerleiding, Onderstel en wit design afvoerdeksel bij de levering inbegrepen. Vrijstaande baden van acryl/ABS aangevormd paneelin verschillende uitvoeringen incl. onderstel.

FR Vidage spécial (en option, voir tableau), raccord de tuyau pour le raccordement/connexion HT-maison, couvercle d'écoulement blanc design et châssis inclus. Baignoire autonome en acrylique/ABS avec tablier monocoque differentes versions y compris chassis.

EN Acrylic bathtub with fixed apron (monolith) including pre-assembled base and overflow set (optional selectable, see table), connection hose for connection to HT house connection and white design drain cover included.

PG 25

MODELL Modèle Mode Model	**ART. NR.** N° D'article Artikelnummer Article no.	**LÄNGE/BREITE** Longueur Et Largeur Lengte En Breedte Length and width **(mm)**	**HÖHE/TIEFE** Hauteur/profondeur Hoogte/diepte Heigth/depth **(mm)**	**INST. HÖHE** Hauteur de montage Installatiehoogte Installation height **(mm)**	**NUTZINHALT** Contenu utile Nuttige inhoud Capacity	**ZUBEHÖR SEITE** Accessoires speciaux, Page Speciaal toebehoren pagina Special accessories page	**EUR**
B	3879*	1800 x 1400	450	600	393 l	116-121	**3.883,-**
B	3880**	1800 x 1400	450	600	361 l	116-121	**4.254,-**
B	3900**	1800 x 1400	450	600	361 l	116-121	**4.254,-**

HOESCH Systemvariante (Preise ohne Badewanne / Prix sans baignoire / Prijzen zonder badkuip / Prices without bathtub) **PG 25**

MODELL Modèle Mode Model	**ART. NR.** N° D'article Artikelnummer Article no.	**SYSTEMVARIANTE** Système balnéo Whirlsystemen Variant of system	**INST. HÖHE** Hauteur de montage Installatiehoogte Installation height **(mm)**	**POSITION D. AGGREGATE** Disposition des éléments techniques Techniekopstelling The aggregate placement	**AIR-DÜSEN** Buses à air Airsproeiers Air jet	**ZUBEHÖR SEITE** Accessoires speciaux, Page Speciaal toebehoren pagina Special accessories page	**AUFPREIS SYSTEME** Supplément de prix système balnéo Toeslag whirlsysteem Extra charge whirlsystem **(EUR)**
B	....i.305	iSensi (Chrom)	600	002	20	45	**3.616,-**
B	....i.310	iSensi (Weiß)	600	002	20	45	**5.566,-**

* **Version mit Überlaufschlitz und Klick/Klack in Weiß** / Version avec fente de débordement et vidage spécial (clic/clac en blanc) / Versie met overloopgleuf en afvoer-/overloopcombinatie (klik/klak in wit) / Version with slot overflow and click-clack in white

** **Version mit Ein-/ Über- und Ablauf mit Excenter, Vormontiert, 1/2 Zoll Mischwasseranschluß in Chrom** / Version avec remplissage par le trop-plein avec vidage spécial en chrome / Versie met in-, af- en overloopgarnitur in chroom / Version with drain/overflow fitting with bathtub filling system, pre-assembled, 1/2 inch mixed water connection, chrome

*** **Version mit Ein-/ Über- und Ablauf mit Excenter, Vormontiert, 1/2 Zoll Mischwasseranschluß in Weiß** / Version avec remplissage par le trop-plein avec vidage spécial en blac / Versie met in-, af- en overloopgarnitur in wit / Version with drain/overflow fitting with bathtub filling system, pre-assembled, 1/2 inch mixed water connection, white

** ***

NEU! **Auch in Bi-Color erhältlich (siehe Seite 14)**
/ Aussi disponible en bicolore (voir page 14) / Ook verkrijgbaar in bi-colour (zie pagina 14) / Also available in bi-colour (see page 14)
Schiefergrau-weiß / Gris-ardoise blanc / Leigrijs wit / Slate grey white
Schwarz-weiß / Noir blanc / Zwart wit / Black white

Gilt für Version mit Befüllfunktion: Wasseranschlussschlauch für Warm-/Kaltwasser vormontiert, Länge 1,20 m, Innengewinde ½"
/ S'applique à la version avec fonction de remplissage : tuyau de raccordement d'eau pour eau chaude/froide prémonté, longueur 1,20 m, filetage intérieur ½"
/ Geldt voor uitvoering met vulfunctie: Wateraansluitslang voor warm/koud water voorgemonteerd, lengte 1,20 m, binnendraad ½"
/ Applies to version with filling function: Water connection hose for hot/cold water pre-assembled, length 1.20 m, internal thread ½"

iSENSI MONOLITH

1800 x 1400 Trapez Badewannen
Baingnoires trapezoidale / Trapezium baden / Trapezoidal
Rechte Ausführung
Version droite / Rechtse uitvoering / Right hand version

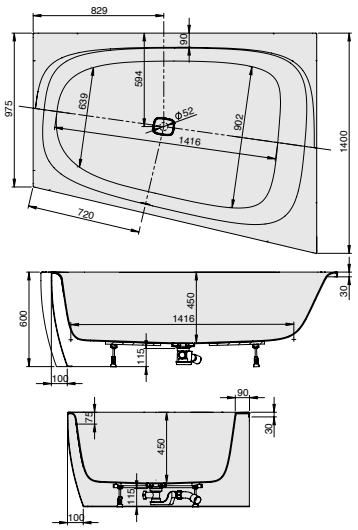

DE Badewanne aus Acryl mit fester Schürze (Monolith) inkl. vormontiertem Untergestell u. Überlaufgarnitur (optional wählbar, siehe Tabelle), Anschlussschlauch zur Verbindung an HT-Hausanschluss und weißer Design Ablaufdeckel im Lieferumfang enthalten.

NL Afvoer-/overloopcombinatie (optioneel te kiezen, zie tabel), Aansluitflexibel voor aansluiting aan bouwzijdige afvoerleiding, Onderstel en wit design afvoerdeksel bij de levering inbegrepen. Vrijstaande baden van acryl/ABS aangevormd paneelin verschillende uitvoeringen incl. onderstel.

FR Vidage spécial (en option, voir tableau), raccord de tuyau pour le raccordement/connexion HT-maison, couvercle d'écoulement blanc design et châssis inclus. Baignoire autonome en acrylique/ABS avec tablier monocoque differentes versions y compris chassis.

EN Acrylic bathtub with fixed apron (monolith) including pre-assembled base and overflow set (optional selectable, see table), connection hose for connection to HT house connection and white design drain cover included.

PG 25

MODELL Modèle Mode Model	**ART. NR.** N° D'article Artikelnummer Article no.	**LÄNGE/BREITE** Longueur Et Largeur Lengte En Breedte Length and width **(mm)**	**HÖHE/TIEFE** Hauteur/profondeur Hoogte/diepte Heigth/depth **(mm)**	**INST. HÖHE** Hauteur de montage Installatiehoogte Installation height **(mm)**	**NUTZINHALT** Contenu utile Nuttige inhoud Capacity	**ZUBEHÖR SEITE** Accessoires speciaux, Page Speciaal toebehoren pagina Special accessories page	**EUR**
B	3876*	1800 x 1400	450	600	393 l	116-121	**3.883,-**
B	3877**	1800 x 1400	450	600	361 l	116-121	**4.254,-**
B	3899***	1800 x 1400	450	600	361 l	116-121	**4.254,-**

HOESCH Systemvariante (Preise ohne Badewanne / Prix sans baignoire / Prijzen zonder badkuip / Prices without bathtub) **PG 25**

MODELL Modèle Mode Model	**ART. NR.** N° D'article Artikelnummer Article no.	**SYSTEMVARIANTE** Système balnéo Whirlsystemen Variant of system	**INST. HÖHE** Hauteur de montage Installatiehoogte Installation height **(mm)**	**POSITION D. AGGREGATE** Disposition des éléments techniques Techniekopstelling The aggregate placement	**AIR-DÜSEN** Buses à air Airsproeiers Air jet	**ZUBEHÖR SEITE** Accessoires speciaux, Page Speciaal toebehoren pagina Special accessories page	**AUFPREIS SYSTEME** Supplément de prix système balnéo Toeslag whirlsysteem Extra charge whirlsystem **(EUR)**
B	....i.305	iSensi (Chrom)	600	001	20	45	**3.616,-**
B	....i.310	iSensi (Weiß)	600	001	20	45	**5.566,-**

* **Version mit Überlaufschlitz und Klick/Klack in Weiß** / Version avec fente de débordement et vidage spécial (clic/clac en blanc) / Versie met overloopgleuf en afvoer-/overloopcombinatie (klik/klak in wit) / Version with slot overflow and click-clack in white

** **Version mit Ein-/ Über- und Ablauf mit Excenter, Vormontiert, 1/2 Zoll Mischwasseranschluß in Chrom** / Version avec remplissage par le trop-plein avec vidage spécial en chrome / Versie met in-, af- en overloopgarnitur in chroom / Version with drain/overflow fitting with bathtub filling system, pre-assembled, 1/2 inch mixed water connection, chrome

*** **Version mit Ein-/ Über- und Ablauf mit Excenter, Vormontiert, 1/2 Zoll Mischwasseranschluß in Weiß** / Version avec remplissage par le trop-plein avec vidage spécial en blac / Versie met in-, af- en overloopgarnitur in wit / Version with drain/overflow fitting with bathtub filling system, pre-assembled, 1/2 inch mixed water connection, white

** ***

NEU! **Auch in Bi-Color erhältlich (siehe Seite 14)**
/ Aussi disponible en bicolore (voir page 14) / Ook verkrijgbaar in bi-colour (zie pagina 14) / Also available in bi-colour (see page 14)
Schiefergrau-weiß / Gris-ardoise blanc / Leigrijs wit / Slate grey white
Schwarz-weiß / Noir blanc / Zwart wit / Black white

Gilt für Version mit Befüllfunktion: Wasseranschlussschlauch für Warm-/Kaltwasser vormontiert, Länge 1,20 m, Innengewinde ½"
/ S'applique à la version avec fonction de remplissage : tuyau de raccordement d'eau pour eau chaude/froide prémonté, longueur 1,20 m, filetage intérieur ½"
/ Geldt voor uitvoering met vulfunctie: Wateraansluitslang voor warm/koud water voorgemonteerd, lengte 1,20 m, binnendraad ½"
/ Applies to version with filling function: Water connection hose for hot/cold water pre-assembled, length 1.20 m, internal thread ½"

iSENSI MONOLITH

1500 Eckwanne
Baignoire d'angle / Hoekbad / Corner bathtubs

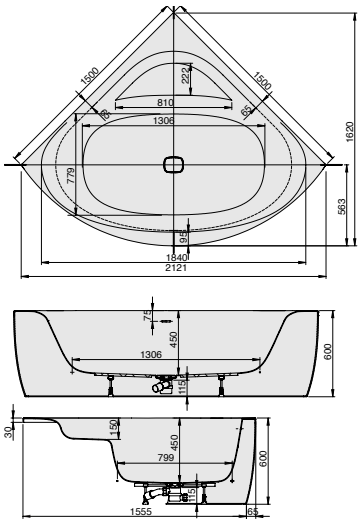

DE Badewanne aus Acryl mit fester Schürze (Monolith) inkl. vormontiertem Untergestell u. Überlaufgarnitur (optional wählbar, siehe Tabelle), Anschlussschlauch zur Verbindung an HT-Hausanschluss und weißer Design Ablaufdeckel im Lieferumfang enthalten.

NL Afvoer-/overloopcombinatie (optioneel te kiezen, zie tabel), Aansluitflexibel voor aansluiting aan bouwzijdige afvoerleiding, Onderstel en wit design afvoerdeksel bij de levering inbegrepen. Vrijstaande baden van acryl/ABS aangevormd paneelin verschillende uitvoeringen incl. onderstel.

FR Vidage spécial (en option, voir tableau), raccord de tuyau pour le raccordement/connexion HT-maison, couvercle d'écoulement blanc design et châssis inclus. Baignoire autonome en acrylique/ABS avec tablier monocoque differentes versions y compris chassis.

EN Acrylic bathtub with fixed apron (monolith) including pre-assembled base and overflow set (optional selectable, see table), connection hose for connection to HT house connection and white design drain cover included.

PG 25

MODELL Modèle Mode Model	ART. NR. N° D'article Artikelnummer Article no.	LÄNGE/BREITE Longueur Et Largeur Lengte En Breedte Length and width (mm)	HÖHE/TIEFE Hauteur/profondeur Hoogte/diepte Heigth/depth (mm)	INST. HÖHE Hauteur de montage Installatiehoogte Installation height (mm)	NUTZINHALT Contenu utile Nuttige inhoud Capacity	ZUBEHÖR SEITE Accessoires speciaux, Page Speciaal toebehoren pagina Special accessories page	EUR
B	3827*	1500	450	600	302 l	116-121	**3.865,-**
B	3857**	1500	450	600	272 l	116-121	**4.303,-**
B	3896***	1500	450	600	272 l	116-121	**4.303,-**

HOESCH Systemvariante (Preise ohne Badewanne / Prix sans baignoire / Prijzen zonder badkuip / Prices without bathtub) PG 25

MODELL Modèle Mode Model	ART. NR. N° D'article Artikelnummer Article no.	SYSTEMVARIANTE Système balnéo Whirlsystemen Variant of system	INST. HÖHE Hauteur de montage Installatiehoogte Installation height (mm)	POSITION D. AGGREGATE Disposition des éléments techniques Techniekopstelling The aggregate placement	AIR-DÜSEN Buses à air Airsproeiers Air jet	ZUBEHÖR SEITE Accessoires speciaux, Page Speciaal toebehoren pagina Special accessories page	AUFPREIS SYSTEME Supplément de prix système balnéo Toeslag whirlsysteem Extra charge whirlsystem (EUR)
B	....i.305	iSensi (Chrom)	600	004	14	45	**3.616,-**
B	....i.310	iSensi (Weiß)	600	004	14	45	**5.566,-**

* **Version mit Überlaufschlitz und Klick/Klack in Weiß** / Version avec fente de débordement et vidage spécial (clic/clac en blanc) / Versie met overloopgleuf en afvoer-/overloopcombinatie (klik/klak in wit) / Version with slot overflow and click-clack in white

** **Version mit Ein-/ Über- und Ablauf mit Excenter, Vormontiert, 1/2 Zoll Mischwasseranschluß in Chrom** / Version avec remplissage par le trop-plein avec vidage spécial en chrome / Versie met in-, af- en overloopgarnitur in chroom / Version with drain/overflow fitting with bathtub filling system, pre-assembled, 1/2 inch mixed water connection, chrome

*** **Version mit Ein-/ Über- und Ablauf mit Excenter, Vormontiert, 1/2 Zoll Mischwasseranschluß in Weiß** / Version avec remplissage par le trop-plein avec vidage spécial en blac / Versie met in-, af- en overloopgarnitur in wit / Version with drain/overflow fitting with bathtub filling system, pre-assembled, 1/2 inch mixed water connection, white

** ***

NEU! **Auch in Bi-Color erhältlich (siehe Seite 14)**
/ Aussi disponible en bicolore (voir page 14) / Ook verkrijgbaar in bi-colour (zie pagina 14) / Also available in bi-colour (see page 14)
Schiefergrau-weiß / Gris-ardoise blanc / Leigrijs wit / Slate grey white
Schwarz-weiß / Noir blanc / Zwart wit / Black white

Gilt für Version mit Befüllfunktion: Wasseranschlussschlauch für Warm-/Kaltwasser vormontiert, Länge 1,20 m, Innengewinde ½"
/ S'applique à la version avec fonction de remplissage : tuyau de raccordement d'eau pour eau chaude/froide prémonté, longueur 1,20 m, filetage intérieur ½"
/ Geldt voor uitvoering met vulfunctie: Wateraansluitslang voor warm/koud water voorgemonteerd, lengte 1,20 m, binnendraad ½"
/ Applies to version with filling function: Water connection hose for hot/cold water pre-assembled, length 1.20 m, internal thread ½"

---

iSENSI MONOLITH

1600 x 750 Eckwanne
Baignoire d'angle / Hoekbad / Corner bathtubs
Linke Ausführung
Version gauche / Linkse uitvoering / Left hand version

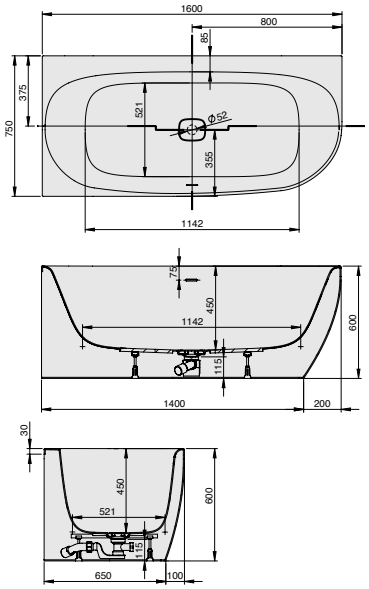

DE Badewanne aus Acryl mit fester Schürze (Monolith) inkl. vormontiertem Untergestell u. Überlaufgarnitur (optional wählbar, siehe Tabelle), Anschlussschlauch zur Verbindung an HT-Hausanschluss und weißer Design Ablaufdeckel im Lieferumfang enthalten.

NL Afvoer-/overloopcombinatie (optioneel te kiezen, zie tabel), Aansluitflexibel voor aansluiting aan bouwzijdige afvoerleiding, Onderstel en wit design afvoerdeksel bij de levering inbegrepen. Vrijstaande baden van acryl/ABS aangevormd paneelin verschillende uitvoeringen incl. onderstel.

FR Vidage spécial (en option, voir tableau), raccord de tuyau pour le raccordement/connexion HT-maison, couvercle d'écoulement blanc design et châssis inclus. Baignoire autonome en acrylique/ABS avec tablier monocoque differentes versions y compris chassis.

EN Acrylic bathtub with fixed apron (monolith) including pre-assembled base and overflow set (optional selectable, see table), connection hose for connection to HT house connection and white design drain cover included.

PG 25

MODELL Modèle Mode Model	ART. NR. N° D'article Artikelnummer Article no.	LÄNGE/BREITE Longueur Et Largeur Lengte En Breedte Length and width (mm)	HÖHE/TIEFE Hauteur/profondeur Hoogte/diepte Heigth/depth (mm)	INST. HÖHE Hauteur de montage Installatiehoogte Installation height (mm)	NUTZINHALT Contenu utile Nuttige inhoud Capacity	ZUBEHÖR SEITE Accessoires speciaux, Page Speciaal toebehoren pagina Special accessories page	EUR
B	3969*	1600 x 750	450	600	149 l	116-121	**2.872,-**
B	3970**	1600 x 750	450	600	134 l	116-121	**3.215,-**
B	3971***	1600 x 750	450	600	134 l	116-121	**3.215,-**

HOESCH Systemvariante (Preise ohne Badewanne / Prix sans baignoire / Prijzen zonder badkuip / Prices without bathtub) PG 25

MODELL Modèle Mode Model	ART. NR. N° D'article Artikelnummer Article no.	SYSTEMVARIANTE Système balnéo Whirlsystemen Variant of system	INST. HÖHE Hauteur de montage Installatiehoogte Installation height (mm)	POSITION D. AGGREGATE Disposition des éléments techniques Techniekopstelling The aggregate placement	AIR-DÜSEN Buses à air Airsproeiers Air jet	ZUBEHÖR SEITE Accessoires speciaux, Page Speciaal toebehoren pagina Special accessories page	AUFPREIS SYSTEME Supplément de prix système balnéo Toeslag whirlsysteem Extra charge whirlsystem (EUR)
B	....i.305	iSensi (Chrom)	600	002	12	45	**3.616,-**
B	....i.310	iSensi (Weiß)	600	002	12	45	**5.566,-**

* **Version mit Überlaufschlitz und Klick/Klack in Weiß** / Version avec fente de débordement et vidage spécial (clic/clac en blanc) / Versie met overloopgleuf en afvoer-/overloopcombinatie (klik/klak in wit) / Version with slot overflow and click-clack in white

** **Version mit Ein-/ Über- und Ablauf mit Excenter, Vormontiert, 1/2 Zoll Mischwasseranschluß in Chrom** / Version avec remplissage par le trop-plein avec vidage spécial en chrome / Versie met in-, af- en overloopgarnitur in chroom / Version with drain/overflow fitting with bathtub filling system, pre-assembled, 1/2 inch mixed water connection, chrome

*** **Version mit Ein-/ Über- und Ablauf mit Excenter, Vormontiert, 1/2 Zoll Mischwasseranschluß in Weiß** / Version avec remplissage par le trop-plein avec vidage spécial en blac / Versie met in-, af- en overloopgarnitur in wit / Version with drain/overflow fitting with bathtub filling system, pre-assembled, 1/2 inch mixed water connection, white

** ***

NEU! **Auch in Bi-Color erhältlich (siehe Seite 14)**
/ Aussi disponible en bicolore (voir page 14) / Ook verkrijgbaar in bi-colour (zie pagina 14) / Also available in bi-colour (see page 14)
Schiefergrau-weiß / Gris-ardoise blanc / Leigrijs wit / Slate grey white
Schwarz-weiß / Noir blanc / Zwart wit / Black white

Gilt für Version mit Befüllfunktion: Wasseranschlussschlauch für Warm-/Kaltwasser vormontiert, Länge 1,20 m, Innengewinde ½"
/ S'applique à la version avec fonction de remplissage : tuyau de raccordement d'eau pour eau chaude/froide prémonté, longueur 1,20 m, filetage intérieur ½"
/ Geldt voor uitvoering met vulfunctie: Wateraansluitslang voor warm/koud water voorgemonteerd, lengte 1,20 m, binnendraad ½"
/ Applies to version with filling function: Water connection hose for hot/cold water pre-assembled, length 1.20 m, internal thread ½"

iSENSI MONOLITH

1600 x 750 Eckwanne
Baignoire d'angle / Hoekbad / Corner bathtubs
Rechte Ausführung
Version droite / Rechtse uitvoering / Right hand version

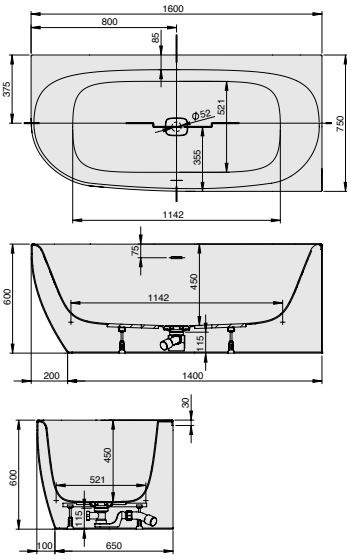

DE Badewanne aus Acryl mit fester Schürze (Monolith) inkl. vormontiertem Untergestell u. Überlaufgarnitur (optional wählbar, siehe Tabelle), Anschlussschlauch zur Verbindung an HT-Hausanschluss und weißer Design Ablaufdeckel im Lieferumfang enthalten.

NL Afvoer-/overloopcombinatie (optioneel te kiezen, zie tabel), Aansluitflexibel voor aansluiting aan bouwzijdige afvoerleiding, Onderstel en wit design afvoerdeksel bij de levering inbegrepen. Vrijstaande baden van acryl/ABS aangevormd paneelin verschillende uitvoeringen incl. onderstel.

FR Vidage spécial (en option, voir tableau), raccord de tuyau pour le raccordement/connexion HT-maison, couvercle d'écoulement blanc design et châssis inclus. Baignoire autonome en acrylique/ABS avec tablier monocoque differentes versions y compris chassis.

EN Acrylic bathtub with fixed apron (monolith) including pre-assembled base and overflow set (optional selectable, see table), connection hose for connection to HT house connection and white design drain cover included.

PG 25

MODELL Modèle Mode Model	**ART. NR.** N° D'article Artikelnummer Article no.	**LÄNGE/BREITE** Longueur Et Largeur Lengte En Breedte Length and width **(mm)**	**HÖHE/TIEFE** Hauteur/profondeur Hoogte/diepte Heigth/depth **(mm)**	**INST. HÖHE** Hauteur de montage Installatiehoogte Installation height **(mm)**	**NUTZINHALT** Contenu utile Nuttige inhoud Capacity	**ZUBEHÖR SEITE** Accessoires speciaux, Page Speciaal toebehoren pagina Special accessories page	**EUR**
B	3972*	1600 x 750	450	600	149 l	116-121	**2.782,-**
B	3973**	1600 x 750	450	600	134 l	116-121	**3.215,-**
B	3974***	1600 x 750	450	600	134 l	116-121	**3.215,-**

HOESCH Systemvariante (Preise ohne Badewanne / Prix sans baignoire / Prijzen zonder badkuip / Prices without bathtub) **PG 25**

MODELL Modèle Mode Model	**ART. NR.** N° D'article Artikelnummer Article no.	**SYSTEMVARIANTE** Système balnéo Whirlsystemen Variant of system	**INST. HÖHE** Hauteur de montage Installatiehoogte Installation height **(mm)**	**POSITION D. AGGREGATE** Disposition des éléments techniques Techniekopstelling The aggregate placement	**AIR-DÜSEN** Buses à air Airsproeiers Air jet	**ZUBEHÖR SEITE** Accessoires speciaux, Page Speciaal toebehoren pagina Special accessories page	**AUFPREIS SYSTEME** Supplément de prix système balnéo Toeslag whirlsysteem Extra charge whirlsystem **(EUR)**
B	....i.305	iSensi (Chrom)	600	001	12	45	**3.616,-**
B	....i.310	iSensi (Weiß)	600	001	12	45	**5.566,-**

* **Version mit Überlaufschlitz und Klick/Klack in Weiß** / Version avec fente de débordement et vidage spécial (clic/clac en blanc) / Versie met overloopgleuf en afvoer-/overloopcombinatie (klik/klak in wit) / Version with slot overflow and click-clack in white

** **Version mit Ein-/ Über- und Ablauf mit Excenter, Vormontiert, 1/2 Zoll Mischwasseranschluß in Chrom** / Version avec remplissage par le trop-plein avec vidage spécial en chrome / Versie met in-, af- en overloopgarnitur in chroom / Version with drain/overflow fitting with bathtub filling system, pre-assembled, 1/2 inch mixed water connection, chrome

*** **Version mit Ein-/ Über- und Ablauf mit Excenter, Vormontiert, 1/2 Zoll Mischwasseranschluß in Weiß** / Version avec remplissage par le trop-plein avec vidage spécial en blac / Versie met in-, af- en overloopgarnitur in wit / Version with drain/overflow fitting with bathtub filling system, pre-assembled, 1/2 inch mixed water connection, white

** ***

NEU **Auch in Bi-Color erhältlich (siehe Seite 14)**
/ Aussi disponible en bicolore (voir page 14) / Ook verkrijgbaar in bi-colour (zie pagina 14) / Also available in bi-colour (see page 14)
Schiefergrau-weiß / Gris-ardoise blanc / Leigrijs wit / Slate grey white
Schwarz-weiß / Noir blanc / Zwart wit / Black white

Gilt für Version mit Befüllfunktion: Wasseranschlussschlauch für Warm-/Kaltwasser vormontiert, Länge 1,20 m, Innengewinde ½"
/ S'applique à la version avec fonction de remplissage : tuyau de raccordement d'eau pour eau chaude/froide prémonté, longueur 1,20 m, filetage intérieur ½"
/ Geldt voor uitvoering met vulfunctie: Wateraansluitslang voor warm/koud water voorgemonteerd, lengte 1,20 m, binnendraad ½"
/ Applies to version with filling function: Water connection hose for hot/cold water pre-assembled, length 1.20 m, internal thread ½"

---

iSENSI MONOLITH

1700 x 750 Eckwanne
Baignoire d'angle / Hoekbad / Corner bathtubs
Linke Ausführung
Version gauche / Linkse uitvoering / Left hand version

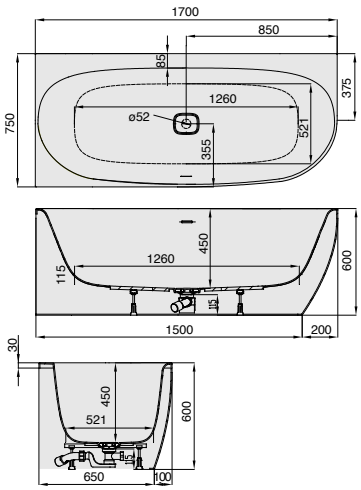

DE Badewanne aus Acryl mit fester Schürze (Monolith) inkl. vormontiertem Untergestell u. Überlaufgarnitur (optional wählbar, siehe Tabelle), Anschlussschlauch zur Verbindung an HT-Hausanschluss und weißer Design Ablaufdeckel im Lieferumfang enthalten.

NL Afvoer-/overloopcombinatie (optioneel te kiezen, zie tabel), Aansluitflexibel voor aansluiting aan bouwzijdige afvoerleiding, Onderstel en wit design afvoerdeksel bij de levering inbegrepen. Vrijstaande baden van acryl/ABS aangevormd paneelin verschillende uitvoeringen incl. onderstel.

FR Vidage spécial (en option, voir tableau), raccord de tuyau pour le raccordement/connexion HT-maison, couvercle d'écoulement blanc design et châssis inclus. Baignoire autonome en acrylique/ABS avec tablier monocoque differentes versions y compris chassis.

EN Acrylic bathtub with fixed apron (monolith) including pre-assembled base and overflow set (optional selectable, see table), connection hose for connection to HT house connection and white design drain cover included.

PG 25

MODELL Modèle Mode Model	**ART. NR.** N° D'article Artikelnummer Article no.	**LÄNGE/BREITE** Longueur Et Largeur Lengte En Breedte Length and width **(mm)**	**HÖHE/TIEFE** Hauteur/profondeur Hoogte/diepte Heigth/depth **(mm)**	**INST. HÖHE** Hauteur de montage Installatiehoogte Installation height **(mm)**	**NUTZINHALT** Contenu utile Nuttige inhoud Capacity	**ZUBEHÖR SEITE** Accessoires speciaux, Page Speciaal toebehoren pagina Special accessories page	**EUR**
B	3814*	1700 x 750	450	600	165 l	116-121	**2.782,-**
B	3815**	1700 x 750	450	600	148 l	116-121	**3.215,-**
B	3886***	1700 x 750	450	600	148 l	116-121	**3.215,-**

HOESCH Systemvariante (Preise ohne Badewanne / Prix sans baignoire / Prijzen zonder badkuip / Prices without bathtub) **PG 25**

MODELL Modèle Mode Model	**ART. NR.** N° D'article Artikelnummer Article no.	**SYSTEMVARIANTE** Système balnéo Whirlsystemen Variant of system	**INST. HÖHE** Hauteur de montage Installatiehoogte Installation height **(mm)**	**POSITION D. AGGREGATE** Disposition des éléments techniques Techniekopstelling The aggregate placement	**AIR-DÜSEN** Buses à air Airsproeiers Air jet	**ZUBEHÖR SEITE** Accessoires speciaux, Page Speciaal toebehoren pagina Special accessories page	**AUFPREIS SYSTEME** Supplément de prix système balnéo Toeslag whirlsysteem Extra charge whirlsystem **(EUR)**
B	....i.305	iSensi (Chrom)	600	002	12	45	**3.616,-**
B	....i.310	iSensi (Weiß)	600	002	12	45	**5.566,-**

* **Version mit Überlaufschlitz und Klick/Klack in Weiß** / Version avec fente de débordement et vidage spécial (clic/clac en blanc) / Versie met overloopgleuf en afvoer-/overloopcombinatie (klik/klak in wit) / Version with slot overflow and click-clack in white

** **Version mit Ein-/ Über- und Ablauf mit Excenter, Vormontiert, 1/2 Zoll Mischwasseranschluß in Chrom** / Version avec remplissage par le trop-plein avec vidage spécial en chrome / Versie met in-, af- en overloopgarnitur in chroom / Version with drain/overflow fitting with bathtub filling system, pre-assembled, 1/2 inch mixed water connection, chrome

*** **Version mit Ein-/ Über- und Ablauf mit Excenter, Vormontiert, 1/2 Zoll Mischwasseranschluß in Weiß** / Version avec remplissage par le trop-plein avec vidage spécial en blac / Versie met in-, af- en overloopgarnitur in wit / Version with drain/overflow fitting with bathtub filling system, pre-assembled, 1/2 inch mixed water connection, white

** ***

NEU **Auch in Bi-Color erhältlich (siehe Seite 14)**
/ Aussi disponible en bicolore (voir page 14) / Ook verkrijgbaar in bi-colour (zie pagina 14) / Also available in bi-colour (see page 14)
Schiefergrau-weiß / Gris-ardoise blanc / Leigrijs wit / Slate grey white
Schwarz-weiß / Noir blanc / Zwart wit / Black white

Gilt für Version mit Befüllfunktion: Wasseranschlussschlauch für Warm-/Kaltwasser vormontiert, Länge 1,20 m, Innengewinde ½"
/ S'applique à la version avec fonction de remplissage : tuyau de raccordement d'eau pour eau chaude/froide prémonté, longueur 1,20 m, filetage intérieur ½"
/ Geldt voor uitvoering met vulfunctie: Wateraansluitslang voor warm/koud water voorgemonteerd, lengte 1,20 m, binnendraad ½"
/ Applies to version with filling function: Water connection hose for hot/cold water pre-assembled, length 1.20 m, internal thread ½"

iSENSI MONOLITH

1700 x 750 Eckwanne
Baignoire d'angle / Hoekbad / Corner bathtubs
Rechte Ausführung
Version droite / Rechtse uitvoering / Right hand version

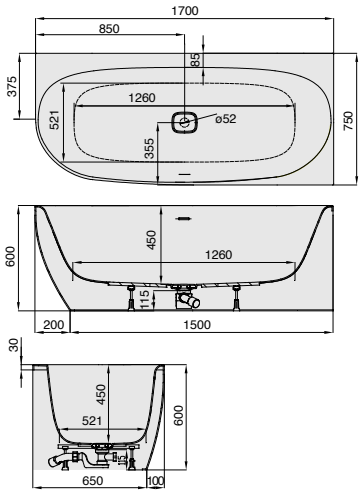

DE Badewanne aus Acryl mit fester Schürze (Monolith) inkl. vormontiertem Untergestell u. Überlaufgarnitur (optional wählbar, siehe Tabelle), Anschlussschlauch zur Verbindung an HT-Hausanschluss und weißer Design Ablaufdeckel im Lieferumfang enthalten.

NL Afvoer-/overloopcombinatie (optioneel te kiezen, zie tabel), Aansluitflexibel voor aansluiting aan bouwzijdige afvoerleiding, Onderstel en wit design afvoerdeksel bij de levering inbegrepen. Vrijstaande baden van acryl/ABS aangevormd paneelin verschillende uitvoeringen incl. onderstel.

FR Vidage spécial (en option, voir tableau), raccord de tuyau pour le raccordement/connexion HT-maison, couvercle d'écoulement blanc design et châssis inclus. Baignoire autonome en acrylique/ABS avec tablier monocoque differentes versions y compris chassis.

EN Acrylic bathtub with fixed apron (monolith) including pre-assembled base and overflow set (optional selectable, see table), connection hose for connection to HT house connection and white design drain cover included.

PG 25

MODELL Modèle Mode Model	**ART. NR.** N° D'article Artikelnummer Article no.	**LÄNGE/BREITE** Longueur Et Largeur Lengte En Breedte Length and width **(mm)**	**HÖHE/TIEFE** Hauteur/profondeur Hoogte/diepte Heigth/depth **(mm)**	**INST. HÖHE** Hauteur de montage Installatiehoogte Installation height **(mm)**	**NUTZINHALT** Contenu utile Nuttige inhoud Capacity	**ZUBEHÖR SEITE** Accessoires speciaux, Page Speciaal toebehoren pagina Special accessories page	**EUR**
B	3811 *	1700 x 750	450	600	165 l	116-121	**2.782,-**
B	3812 **	1700 x 750	450	600	148 l	116-121	**3.215,-**
B	3885 ***	1700 x 750	450	600	148 l	116-121	**3.215,-**

HOESCH Systemvariante (Preise ohne Badewanne / Prix sans baignoire / Prijzen zonder badkuip / Prices without bathtub) **PG 25**

MODELL Modèle Mode Model	**ART. NR.** N° D'article Artikelnummer Article no.	**SYSTEMVARIANTE** Système balnéo Whirlsystemen Variant of system	**INST. HÖHE** Hauteur de montage Installatiehoogte Installation height **(mm)**	**POSITION D. AGGREGATE** Disposition des éléments techniques Techniekopstelling The aggregate placement	**AIR-DÜSEN** Buses à air Airsproeiers Air jet	**ZUBEHÖR SEITE** Accessoires speciaux, Page Speciaal toebehoren pagina Special accessories page	**AUFPREIS SYSTEME** Supplément de prix système balnéo Toeslag whirlsysteem Extra charge whirlsystem **(EUR)**
B	....i.305	iSensi (Chrom)	600	001	12	45	**3.616,-**
B	....i.310	iSensi (Weiß)	600	001	12	45	**5.566,-**

* **Version mit Überlaufschlitz und Klick/Klack in Weiß** / Version avec fente de débordement et vidage spécial (clic/clac en blanc) / Versie met overloopgleuf en afvoer-/overloopcombinatie (klik/klak in wit) / Version with slot overflow and click-clack in white

** **Version mit Ein-/ Über- und Ablauf mit Excenter, Vormontiert, 1/2 Zoll Mischwasseranschluß in Chrom** / Version avec remplissage par le trop-plein avec vidage spécial en chrome / Versie met in-, af- en overloopgarnitur in chroom / Version with drain/overflow fitting with bathtub filling system, pre-assembled, 1/2 inch mixed water connection, chrome

*** **Version mit Ein-/ Über- und Ablauf mit Excenter, Vormontiert, 1/2 Zoll Mischwasseranschluß in Weiß** / Version avec remplissage par le trop-plein avec vidage spécial en blac / Versie met in-, af- en overloopgarnitur in wit / Version with drain/overflow fitting with bathtub filling system, pre-assembled, 1/2 inch mixed water connection, white

** ***

NEU! **Auch in Bi-Color erhältlich (siehe Seite 14)**
/ Aussi disponible en bicolore (voir page 14) / Ook verkrijgbaar in bi-colour (zie pagina 14) / Also available in bi-colour (see page 14)
Schiefergrau-weiß / Gris-ardoise blanc / Leigrijs wit / Slate grey white
Schwarz-weiß / Noir blanc / Zwart wit / Black white

Gilt für Version mit Befüllfunktion: Wasseranschlussschlauch für Warm-/Kaltwasser vormontiert, Länge 1,20 m, Innengewinde ½"
/ S'applique à la version avec fonction de remplissage : tuyau de raccordement d'eau pour eau chaude/froide prémonté, longueur 1,20 m, filetage intérieur ½"
/ Geldt voor uitvoering met vulfunctie: Wateraansluitslang voor warm/koud water voorgemonteerd, lengte 1,20 m, binnendraad ½"
/ Applies to version with filling function: Water connection hose for hot/cold water pre-assembled, length 1.20 m, internal thread ½"

iSENSI MONOLITH

1800 x 800 Eckwanne
Baignoire d'angle / Hoekbad / Corner bathtubs
Linke Ausführung
Version gauche / Linkse uitvoering / Left hand version

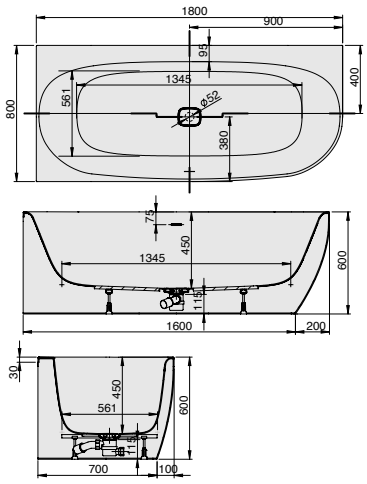

DE Badewanne aus Acryl mit fester Schürze (Monolith) inkl. vormontiertem Untergestell u. Überlaufgarnitur (optional wählbar, siehe Tabelle), Anschlussschlauch zur Verbindung an HT-Hausanschluss und weißer Design Ablaufdeckel im Lieferumfang enthalten.

NL Afvoer-/overloopcombinatie (optioneel te kiezen, zie tabel), Aansluitflexibel voor aansluiting aan bouwzijdige afvoerleiding, Onderstel en wit design afvoerdeksel bij de levering inbegrepen. Vrijstaande baden van acryl/ABS aangevormd paneelin verschillende uitvoeringen incl. onderstel.

FR Vidage spécial (en option, voir tableau), raccord de tuyau pour le raccordement/connexion HT-maison, couvercle d'écoulement blanc design et châssis inclus. Baignoire autonome en acrylique/ABS avec tablier monocoque differentes versions y compris chassis.

EN Acrylic bathtub with fixed apron (monolith) including pre-assembled base and overflow set (optional selectable, see table), connection hose for connection to HT house connection and white design drain cover included.

PG 25

MODELL Modèle Mode Model	**ART. NR.** N° D'article Artikelnummer Article no.	**LÄNGE/BREITE** Longueur Et Largeur Lengte En Breedte Length and width **(mm)**	**HÖHE/TIEFE** Hauteur/profondeur Hoogte/diepte Heigth/depth **(mm)**	**INST. HÖHE** Hauteur de montage Installatiehoogte Installation height **(mm)**	**NUTZINHALT** Contenu utile Nuttige inhoud Capacity	**ZUBEHÖR SEITE** Accessoires speciaux, Page Speciaal toebehoren pagina Special accessories page	**EUR**
B	3834*	1800 x 800	450	600	201 l	116-121	**2.839,-**
B	3864**	1800 x 800	450	600	182 l	116-121	**3.277,-**
B	3889***	1800 x 800	450	600	182 l	116-121	**3.277,-**

HOESCH Systemvariante (Preise ohne Badewanne / Prix sans baignoire / Prijzen zonder badkuip / Prices without bathtub) **PG 25**

MODELL Modèle Mode Model	**ART. NR.** N° D'article Artikelnummer Article no.	**SYSTEMVARIANTE** Système balnéo Whirlsystemen Variant of system	**INST. HÖHE** Hauteur de montage Installatiehoogte Installation height **(mm)**	**POSITION D. AGGREGATE** Disposition des éléments techniques Techniekopstelling The aggregate placement	**AIR-DÜSEN** Buses à air Airsproeiers Air jet	**ZUBEHÖR SEITE** Accessoires speciaux, Page Speciaal toebehoren pagina Special accessories page	**AUFPREIS SYSTEME** Supplément de prix système balnéo Toeslag whirlsysteem Extra charge whirlsystem **(EUR)**
B	....i.305	iSensi (Chrom)	600	002	12	45	**3.616,-**
B	....i.310	iSensi (Weiß)	600	002	12	45	**5.566,-**

* **Version mit Überlaufschlitz und Klick/Klack in Weiß** / Version avec fente de débordement et vidage spécial (clic/clac en blanc) / Versie met overloopgleuf en afvoer-/overloopcombinatie (klik/klak in wit) / Version with slot overflow and click-clack in white

** **Version mit Ein-/ Über- und Ablauf mit Excenter, Vormontiert, 1/2 Zoll Mischwasseranschluß in Chrom** / Version avec remplissage par le trop-plein avec vidage spécial en chrome / Versie met in-, af- en overloopgarnitur in chroom / Version with drain/overflow fitting with bathtub filling system, pre-assembled, 1/2 inch mixed water connection, chrome

*** **Version mit Ein-/ Über- und Ablauf mit Excenter, Vormontiert, 1/2 Zoll Mischwasseranschluß in Weiß** / Version avec remplissage par le trop-plein avec vidage spécial en blac / Versie met in-, af- en overloopgarnitur in wit / Version with drain/overflow fitting with bathtub filling system, pre-assembled, 1/2 inch mixed water connection, white

** ***

NEU! **Auch in Bi-Color erhältlich (siehe Seite 14)**
/ Aussi disponible en bicolore (voir page 14) / Ook verkrijgbaar in bi-colour (zie pagina 14) / Also available in bi-colour (see page 14)
Schiefergrau-weiß / Gris-ardoise blanc / Leigrijs wit / Slate grey white
Schwarz-weiß / Noir blanc / Zwart wit / Black white

Gilt für Version mit Befüllfunktion: Wasseranschlussschlauch für Warm-/Kaltwasser vormontiert, Länge 1,20 m, Innengewinde ½"
/ S'applique à la version avec fonction de remplissage : tuyau de raccordement d'eau pour eau chaude/froide prémonté, longueur 1,20 m, filetage intérieur ½"
/ Geldt voor uitvoering met vulfunctie: Wateraansluitslang voor warm/koud water voorgemonteerd, lengte 1,20 m, binnendraad ½"
/ Applies to version with filling function: Water connection hose for hot/cold water pre-assembled, length 1.20 m, internal thread ½"

iSENSI MONOLITH

1800 x 800 Eckwanne
Baignoire d'angle / Hoekbad / Corner bathtubs
Rechte Ausführung
Version droite / Rechtse uitvoering / Right hand version

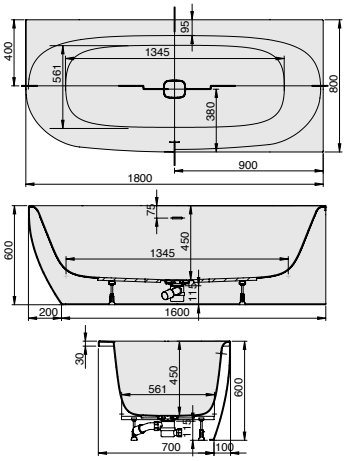

DE Badewanne aus Acryl mit fester Schürze (Monolith) inkl. vormontiertem Untergestell u. Überlaufgarnitur (optional wählbar, siehe Tabelle), Anschlussschlauch zur Verbindung an HT-Hausanschluss und weißer Design Ablaufdeckel im Lieferumfang enthalten.

NL Afvoer-/overloopcombinatie (optioneel te kiezen, zie tabel), Aansluitflexibel voor aansluiting aan bouwzijdige afvoerleiding, Onderstel en wit design afvoerdeksel bij de levering inbegrepen. Vrijstaande baden van acryl/ABS aangevormd paneelin verschillende uitvoeringen incl. onderstel.

FR Vidage spécial (en option, voir tableau), raccord de tuyau pour le raccordement/connexion HT-maison, couvercle d'écoulement blanc design et châssis inclus. Baignoire autonome en acrylique/ABS avec tablier monocoque differentes versions y compris chassis.

EN Acrylic bathtub with fixed apron (monolith) including pre-assembled base and overflow set (optional selectable, see table), connection hose for connection to HT house connection and white design drain cover included.

PG 25

MODELL Modèle Mode Model	**ART. NR.** N° D'article Artikelnummer Article no.	**LÄNGE/BREITE** Longueur Et Largeur Lengte En Breedte Length and width **(mm)**	**HÖHE/TIEFE** Hauteur/profondeur Hoogte/diepte Heigth/depth **(mm)**	**INST. HÖHE** Hauteur de montage Installatiehoogte Installation height **(mm)**	**NUTZINHALT** Contenu utile Nuttige inhoud Capacity	**ZUBEHÖR SEITE** Accessoires speciaux, Page Speciaal toebehoren pagina Special accessories page	**EUR**
B	3835*	1800 x 800	450	600	201 l	116-121	**2.839,-**
B	3865**	1800 x 800	450	600	182 l	116-121	**3.277,-**
B	3888***	1800 x 800	450	600	182 l	116-121	**3.277,-**

HOESCH Systemvariante (Preise ohne Badewanne / Prix sans baignoire / Prijzen zonder badkuip / Prices without bathtub) **PG 25**

MODELL Modèle Mode Model	**ART. NR.** N° D'article Artikelnummer Article no.	**SYSTEMVARIANTE** Système balnéo Whirlsystemen Variant of system	**INST. HÖHE** Hauteur de montage Installatiehoogte Installation height **(mm)**	**POSITION D. AGGREGATE** Disposition des éléments techniques Techniekopstelling The aggregate placement	**AIR-DÜSEN** Buses à air Airsproeiers Air jet	**ZUBEHÖR SEITE** Accessoires speciaux, Page Speciaal toebehoren pagina Special accessories page	**AUFPREIS SYSTEME** Supplément de prix système balnéo Toeslag whirlsysteem Extra charge whirlsystem **(EUR)**
B	....i.305	iSensi (Chrom)	600	001	12	45	**3.616,-**
B	....i.310	iSensi (Weiß)	600	001	12	45	**5.566,-**

* **Version mit Überlaufschlitz und Klick/Klack in Weiß** / Version avec fente de débordement et vidage spécial (clic/clac en blanc) / Versie met overloopgleuf en afvoer-/overloopcombinatie (klik/klak in wit) / Version with slot overflow and click-clack in white

** **Version mit Ein-/ Über- und Ablauf mit Excenter, Vormontiert, 1/2 Zoll Mischwasseranschluß in Chrom** / Version avec remplissage par le trop-plein avec vidage spécial en chrome / Versie met in-, af- en overloopgarnitur in chroom / Version with drain/overflow fitting with bathtub filling system, pre-assembled, 1/2 inch mixed water connection, chrome

*** **Version mit Ein-/ Über- und Ablauf mit Excenter, Vormontiert, 1/2 Zoll Mischwasseranschluß in Weiß** / Version avec remplissage par le trop-plein avec vidage spécial en blac / Versie met in-, af- en overloopgarnitur in wit / Version with drain/overflow fitting with bathtub filling system, pre-assembled, 1/2 inch mixed water connection, white

** ***

NEU! **Auch in Bi-Color erhältlich (siehe Seite 14)**
/ Aussi disponible en bicolore (voir page 14) / Ook verkrijgbaar in bi-colour (zie pagina 14) / Also available in bi-colour (see page 14)
Schiefergrau-weiß / Gris-ardoise blanc / Leigrijs wit / Slate grey white
Schwarz-weiß / Noir blanc / Zwart wit / Black white

Gilt für Version mit Befüllfunktion: Wasseranschlussschlauch für Warm-/Kaltwasser vormontiert, Länge 1,20 m, Innengewinde ½"
/ S'applique à la version avec fonction de remplissage : tuyau de raccordement d'eau pour eau chaude/froide prémonté, longueur 1,20 m, filetage intérieur ½"
/ Geldt voor uitvoering met vulfunctie: Wateraansluitslang voor warm/koud water voorgemonteerd, lengte 1,20 m, binnendraad ½"
/ Applies to version with filling function: Water connection hose for hot/cold water pre-assembled, length 1.20 m, internal thread ½"

---

iSENSI MONOLITH

1900 x 900 Eckwanne
Baignoire d'angle / Hoekbad / Corner bathtubs
Linke Ausführung
Version gauche / Linkse uitvoering / Left hand version

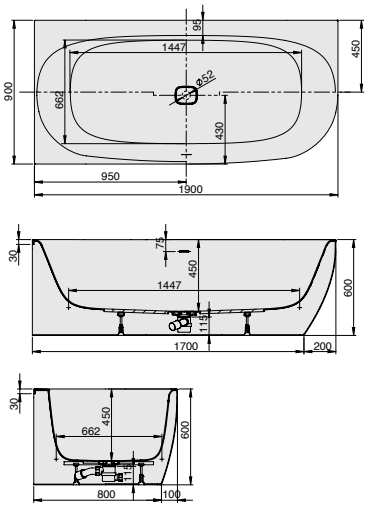

DE Badewanne aus Acryl mit fester Schürze (Monolith) inkl. vormontiertem Untergestell u. Überlaufgarnitur (optional wählbar, siehe Tabelle), Anschlussschlauch zur Verbindung an HT-Hausanschluss und weißer Design Ablaufdeckel im Lieferumfang enthalten.

NL Afvoer-/overloopcombinatie (optioneel te kiezen, zie tabel), Aansluitflexibel voor aansluiting aan bouwzijdige afvoerleiding, Onderstel en wit design afvoerdeksel bij de levering inbegrepen. Vrijstaande baden van acryl/ABS aangevormd paneelin verschillende uitvoeringen incl. onderstel.

FR Vidage spécial (en option, voir tableau), raccord de tuyau pour le raccordement/connexion HT-maison, couvercle d'écoulement blanc design et châssis inclus. Baignoire autonome en acrylique/ABS avec tablier monocoque differentes versions y compris chassis.

EN Acrylic bathtub with fixed apron (monolith) including pre-assembled base and overflow set (optional selectable, see table), connection hose for connection to HT house connection and white design drain cover included.

PG 25

MODELL Modèle Mode Model	**ART. NR.** N° D'article Artikelnummer Article no.	**LÄNGE/BREITE** Longueur Et Largeur Lengte En Breedte Length and width **(mm)**	**HÖHE/TIEFE** Hauteur/profondeur Hoogte/diepte Heigth/depth **(mm)**	**INST. HÖHE** Hauteur de montage Installatiehoogte Installation height **(mm)**	**NUTZINHALT** Contenu utile Nuttige inhoud Capacity	**ZUBEHÖR SEITE** Accessoires speciaux, Page Speciaal toebehoren pagina Special accessories page	**EUR**
B	3825*	1900 x 900	450	600	259 l	116-121	**3.549,-**
B	3855**	1900 x 900	450	600	235 l	116-121	**3.987,-**
B	3892***	1900 x 900	450	600	235 l	116-121	**3.987,-**

HOESCH Systemvariante (Preise ohne Badewanne / Prix sans baignoire / Prijzen zonder badkuip / Prices without bathtub) **PG 25**

MODELL Modèle Mode Model	**ART. NR.** N° D'article Artikelnummer Article no.	**SYSTEMVARIANTE** Système balnéo Whirlsystemen Variant of system	**INST. HÖHE** Hauteur de montage Installatiehoogte Installation height **(mm)**	**POSITION D. AGGREGATE** Disposition des éléments techniques Techniekopstelling The aggregate placement	**AIR-DÜSEN** Buses à air Airsproeiers Air jet	**ZUBEHÖR SEITE** Accessoires speciaux, Page Speciaal toebehoren pagina Special accessories page	**AUFPREIS SYSTEME** Supplément de prix système balnéo Toeslag whirlsysteem Extra charge whirlsystem **(EUR)**
B	....i.305	iSensi (Chrom)	600	002	14	45	**3.616,-**
B	....i.310	iSensi (Weiß)	600	002	14	45	**5.566,-**

* **Version mit Überlaufschlitz und Klick/Klack in Weiß** / Version avec fente de débordement et vidage spécial (clic/clac en blanc) / Versie met overloopgleuf en afvoer-/overloopcombinatie (klik/klak in wit) / Version with slot overflow and click-clack in white

** **Version mit Ein-/ Über- und Ablauf mit Excenter, Vormontiert, 1/2 Zoll Mischwasseranschluß in Chrom** / Version avec remplissage par le trop-plein avec vidage spécial en chrome / Versie met in-, af- en overloopgarnitur in chroom / Version with drain/overflow fitting with bathtub filling system, pre-assembled, 1/2 inch mixed water connection, chrome

*** **Version mit Ein-/ Über- und Ablauf mit Excenter, Vormontiert, 1/2 Zoll Mischwasseranschluß in Weiß** / Version avec remplissage par le trop-plein avec vidage spécial en blac / Versie met in-, af- en overloopgarnitur in wit / Version with drain/overflow fitting with bathtub filling system, pre-assembled, 1/2 inch mixed water connection, white

** ***

NEU! **Auch in Bi-Color erhältlich (siehe Seite 14)**
/ Aussi disponible en bicolore (voir page 14) / Ook verkrijgbaar in bi-colour (zie pagina 14) / Also available in bi-colour (see page 14)
Schiefergrau-weiß / Gris-ardoise blanc / Leigrijs wit / Slate grey white
Schwarz-weiß / Noir blanc / Zwart wit / Black white

Gilt für Version mit Befüllfunktion: Wasseranschlussschlauch für Warm-/Kaltwasser vormontiert, Länge 1,20 m, Innengewinde ½"
/ S'applique à la version avec fonction de remplissage : tuyau de raccordement d'eau pour eau chaude/froide prémonté, longueur 1,20 m, filetage intérieur ½"
/ Geldt voor uitvoering met vulfunctie: Wateraansluitslang voor warm/koud water voorgemonteerd, lengte 1,20 m, binnendraad ½"
/ Applies to version with filling function: Water connection hose for hot/cold water pre-assembled, length 1.20 m, internal thread ½"

iSENSI MONOLITH

1900 x 900
Eckwanne
Baignoire d'angle
Hoekbad
Corner bathtubs
Rechte Ausführung
Version droite
Rechtse uitvoering
Right hand version

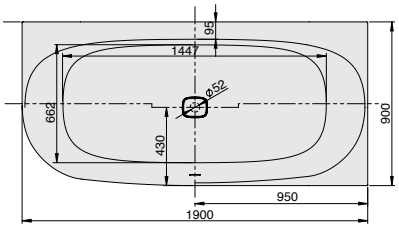

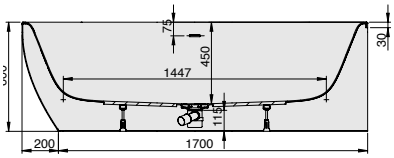

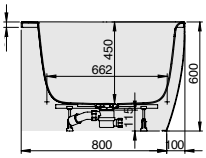

DE Freistehende Badewanne aus Acryl mit fester Schürze (Monolith) inkl. vormontiertem Untergestell u. Überlaufgarnitur (optional wählbar, siehe Tabelle), Anschlussschlauch zur Verbindung an HT-Hausanschluss und weißer Design Ablaufdeckel im Lieferumfang enthalten.

NL Afvoer-/overloopcombinatie (optioneel te kiezen, zie tabel), Aansluitflexibel voor aansluiting aan bouwzijdige afvoerleiding, Onderstel en wit design afvoerdeksel bij de levering inbegrepen. Vrijstaande baden van acryl/ABS aangevormd paneelin verschillende uitvoeringen incl. onderstel.

FR Vidage spécial (en option, voir tableau), raccord de tuyau pour le raccordement/connexion HT-maison, couvercle d'écoulement blanc design et châssis inclus. Baignoire autonome en acrylique/ABS avec tablier monocoque differentes versions y compris chassis.

EN Acrylic bathtub with fixed apron (monolith) including pre-assembled base and overflow set (optional selectable, see table), connection hose for connection to HT house connection and white design drain cover included.

PG 25

MODELL Modèle Mode Model	**ART. NR.** N° D'article Artikelnummer Article no.	**LÄNGE/BREITE** Longueur Et Largeur Lengte En Breedte Length and width **(mm)**	**HÖHE/TIEFE** Hauteur/profondeur Hoogte/diepte Heigth/depth **(mm)**	**INST. HÖHE** Hauteur de montage Installatiehoogte Installation height **(mm)**	**NUTZINHALT** Contenu utile Nuttige inhoud Capacity	**ZUBEHÖR SEITE** Accessoires speciaux, Page Speciaal toebehoren pagina Special accessories page	**EUR**
B	3826*	1900 x 900	450	600	259 l	116-121	**3.549,-**
B	3856**	1900 x 900	450	600	235 l	116-121	**3.987,-**
B	3891***	1900 x 900	450	600	235 l	116-121	**3.987,-**

HOESCH Systemvariante (Preise ohne Badewanne / Prix sans baignoire / Prijzen zonder badkuip / Prices without bathtub) **PG 25**

MODELL Modèle Mode Model	**ART. NR.** N° D'article Artikelnummer Article no.	**SYSTEMVARIANTE** Système balnéo Whirlsystemen Variant of system	**INST. HÖHE** Hauteur de montage Installatiehoogte Installation height **(mm)**	**POSITION D. AGGREGATE** Disposition des éléments techniques Techniekopstelling The aggregate placement	**AIR-DÜSEN** Buses à air Airsproeiers Air jet	**ZUBEHÖR SEITE** Accessoires speciaux, Page Speciaal toebehoren pagina Special accessories page	**AUFPREIS SYSTEME** Supplément de prix système balnéo Toeslag whirlsysteem Extra charge whirlsystem **(EUR)**
B	....i.305	iSensi (Chrom)	600	002	14	45	**3.616,-**
B	....i.310	iSensi (Weiß)	600	002	14	45	**5.566,-**

* **Version mit Überlaufschlitz und Klick/Klack** / Version avec fente de débordement et vidage spécial (clic/clac) / Versie met overloopgleuf en afvoer-/overloopcombinatie (klik/klak) / Version with slot overflow and click-clack

** **Version mit Ein-/ Über- und Ablauf mit Excenter, Vormontiert, 1/2 Zoll Mischwasseranschluß in Chrom** / Version avec remplissage par le trop-plein avec vidage spécial en chrome / Versie met in-, af- en overloopgarnitur in chroom / Version with drain/overflow fitting with bathtub filling system, pre-assembled, 1/2 inch mixed water connection, chrome

*** **Version mit Ein-/ Über- und Ablauf mit Excenter, Vormontiert, 1/2 Zoll Mischwasseranschluß in Weiß** / Version avec remplissage par le trop-plein avec vidage spécial en blac / Versie met in-, af- en overloopgarnitur in wit / Version with drain/overflow fitting with bathtub filling system, pre-assembled, 1/2 inch mixed water connection, white

** ***

Gilt für Version mit Befüllfunktion: Wasseranschlussschlauch für Warm-/Kaltwasser vormontiert, Länge 1,20 m, Innengewinde ½"
/ S'applique à la version avec fonction de remplissage : tuyau de raccordement d'eau pour eau chaude/froide prémonté, longueur 1,20 m, filetage intérieur ½"
/ Geldt voor uitvoering met vulfunctie: Wateraansluitslang voor warm/koud water voorgemonteerd, lengte 1,20 m, binnendraad ½"
/ Applies to version with filling function: Water connection hose for hot/cold water pre-assembled, length 1.20 m, internal thread ½"

NEU!

Auch in Bi-Color erhältlich (siehe Seite 14)
/ Aussi disponible en bicolore (voir page 14) / Ook verkrijgbaar in bi-colour (zie pagina 14) / Also available in bi-colour (see page 14)
Schiefergrau-weiß / Gris-ardoise blanc / Leigrijs wit / Slate grey white
Schwarz-weiß / Noir blanc / Zwart wit / Black white

iSENSI **AIRSYSTEM** / BALNÉO AIR / AIRSYSTEEM / AIRSYSTEM

AIR	PG 25	EUR
Ausführung Chrom / Version chromée / Chrome-versie / Chrome version		**3.616,-**
Ausführung Weiß / Version blanche / Witte versie / White version		**5.566,-**

GRUNDAUSSTATTUNG

- 12-20 Air-Düsen, (modellabhängig)
- 2 LED-RGB Ø 60 mm inkl. Ansteuerautomatik mit automatischem Farblichtwechsler
- Gebläse 700W regelbar mit Luftvorheizer und mit Ozonisierung
- Wannenrandtastatur
- HOESCH Steuerung 230 V, 50/60 Hz
- Komplett installiertes Rohrleitungssystem
- Sichtbare Einbauteile verchromt oder weiß (je nach Option)
- Vollautomatische Nachtrocknung

ÉQUIPEMENT DE BASE

- 12-20 buses à air (selon le modèle)
- 2 LED-RGB Ø 60 mm avec système de commande automatique et inverseur de couleur automatique
- Soufflante 700W réglable avec système de préchauffage et avec ozonisation
- Clavier intégré dans le rebord de la baignoire
- Commande HOESCH 230 V, 50/60 Hz
- Système de conduites entièrement installé
- Éléments visibles chromé ou blanc (selon l'option)
- Séchage entièrement automatique des conduites d'air

BASISUITRUSTING

- 12-20 airsproeiers (afhankelijk van het model)
- 2 RGB-leds Ø 60 mm incl. automatische aansturing met automatische kleurenwisselaar
- Regelbare blazer 700W met luchtvoorverwarmer, ozonisatie en nablaasfunctie
- In de badrand geïntegreerd toetsenbord
- HOESCH-besturing 230 V, 50/60 Hz
- Volledig geïnstalleerd leidingsysteem
- Zichtbare inbouwdelen uitgevoerd in verchroomd of wit (afhankelijk van de optie)
- Volautomatische nadroging

STANDARD EQUIPMENT

- 2-20 Air jets (depending on model)
- 2 LED-RGB Ø 60 mm lighting with automatic colour-light changer
- Adjustable blower 700W with pre air heating and ozonation
- Tub rim keypad
- HOESCH control 230 V, 50/60 Hz
- Completely installed piping system
- Visible parts in chrome plated or white (depending on option)
- Fully-automatic post-drying

SONDERZUBEHÖR – iSENSI	**PG 55**	**ART. NR.**	**EUR**
Air-Düsenset Airsystem iSensi in Chrom (4 Rücken- und 2 Fußdüsen)	chrom	69725.305	**941,-**
Air-Düsenset Airsystem iSensi in Weiß (4 Rücken- und 2 Fußdüsen)	weiß	69725.310	**1.421,-**
2 LED-RGB inkl. Ansteuerautomatik mit automatischem Farblichtwechlser (zusätzlich buchbar)	verchromt Farben: weiß, rot, orange, gelb, grün, blau, indigo, Violett	69714.305	**1.380,-**
2 LED-RGB (Sichtteile in Weiß) inkl. Ansteuerautomatik mit automatischem Farblichtwechlser (zusätzlich buchbar)	weiß Farben: weis, rot, orange, gelb, grun, blau, indigo, Violett	69714.310	**1.652,-**
ACCESSOIRES EN OPTION – ISENSI	PG 55	N° D'ARTICLE	**EUR**
Bains à remous iSensi de l'Air Jet Set de l'Air Jet Set en chromé (4 jets dorsaux et 2 jets de pieds)	chromé	69725.305	**941,-**
Bains à remous iSensi de l'Air Jet Set en blanc (4 jets dorseaux et 2 jets de pieds)	blanc	69725.310	**1.421,-**
2 LED-RGB avec systeme de commande automatique et inverseur de couleur automatique (peut également être réservé)	chromé Couleurs : blanc, rouge, orange, jaune, vert, bleu, indigo, violet	69714.305	**1.380,-**
2 LED RGB (parties visibles en blanc) y compris commande automatique avec changeur automatique de lumière colorée (à réserver en supplément)	blanc Couleurs : blanc, rouge, orange, jaune, vert, bleu, indigo, violet	69714.310	**1.652,-**
SPECIALE ACCESSOIRES – ISENSI	PG 55	ART. NUM.	**EUR**
Luchtjetset whirlpoolbaden iSensi in chroom (4 rug- en 2 voetstralen)	chroom	69725.305	**941,-**
Luchtjetset whirlpoolbaden iSensi in wit (4 rug- en 2 voetstralen)	wit	69725.310	**1.421,-**
2 RGB-leds incl. automatische aansturing met automatische kleurenwisselaar (ook te boeken)	chroom Kleuren: wit, rood, oranje, geel, groen, blauw, indigo, paars	69714.305	**1.380,-**
2 LED RGB (zichtbare delen in wit) incl. automatische besturing met automatische kleurenwisselaar (extra te boeken)	wit Kleuren: wit, rood, oranje, geel, groen, blauw, indigo, paars	69714.310	**1.652,-**
ACCESSORIES – iSENSI	PG 55	ARTICLE NO.	**EUR**
iSensi additional Air jets in chrome (4 in the back area, 2 in the foot area)	chrome	69725.305	**941,-**
additional Air jets for iSensi Airsystem in white (4 in the back area, 2 in the foot area)	white	69725.310	**1.421,-**
2 LED-RGB with automatic colour-light changer	chrome colours: white, red, orange, yellow, green, blue, indigo, violet	69714.305	**1.380,-**
2 LED RGB (visible parts in white) incl. automatic control with automatic colour light changer (can be booked additionally)	white colours: white, red, orange, yellow, green, blue, indigo, violet	69714.310	**1.652,-**

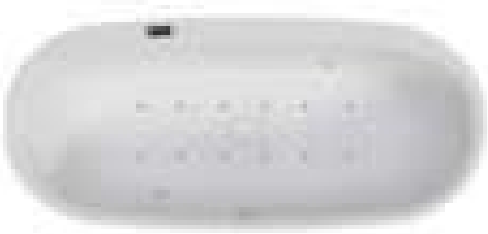

Einzelheiten / Details / Details / Details

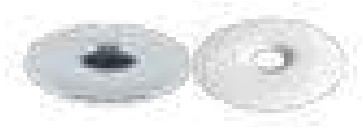

Superflache Airdüse
/ Buse a air extra plate
/ Ultradunne airsproeier
/ Super-flat air jet

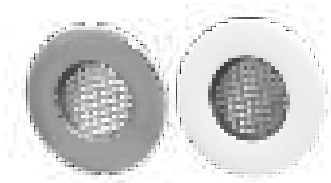

LED-Unterwasserscheinwerfer
/ Projecteur LED immergé
/ Led-onderwaterschijnwerper
/ LED-underwater spotlight

Wannenrandtastatur
/ Clavier intégré dans le rebord de la baignoire
/ In de badrand geintegreerd toetsenbord
/ Control panel on the edge of the bathtub

CABO EINBAUWANNE

1850x900
Oval
Ovales
Ovale
Oval

DE Wannenrandarmaturen können auf der ebenen Fläche am Wannenrand positioniert werden.

NL Het kraanwerk kan op de vlakke badrand gemonteerd worden.

FR La robinetterie sur gorge peut ętre positionnée sur le bord plat de la baignoire.

EN Rim-mounted fittings can be placed on the positioned on a flat surface on the edge of the bathtub.

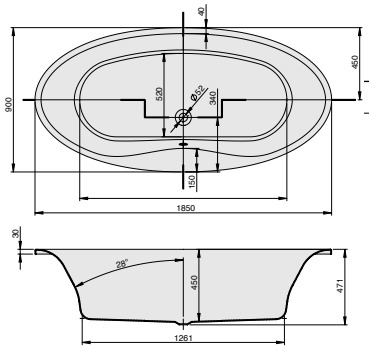

PG 25

MODELL Modèle Mode Model	ART. NR. N° D'article Artikelnummer Article no.	LÄNGE/BREITE Longueur Et Largeur Lengte En Breedte Length and width **(mm)**	HÖHE/TIEFE Hauteur/profondeur Hoogte/diepte Heigth/depth **(mm)**	INST. HÖHE Hauteur de montage Installatiehoogte Installation height **(mm)**	NUTZINHALT Contenu utile Nuttige inhoud Capacity	ZUBEHÖR Accessoires Toebehoren Accessories	ZUBEHÖR SEITE Accessoires speciaux, Page Speciaal toebehoren pagina Special accessories page	EUR
A	6615.010	1850 x 900	450	595-635	155 l	①②④	116-121	**2.244,-**

Nicht erhältlich mit Whirlsystem.
/ Non disponible avec le système d'hydromassage
/ Niet verkrijgbaar met whirlsysteem
/ Not available with a whirl system

Auch als Monolith (mit fester Schürze) verfügbar. Siehe Seite 32
/ Également disponible en Monolithe (avec tablier fixe) voir page 32
/ Ook verkrijgbaar als Monolith (met vaste schort) zie pagina 32
/ Also available as a monolith (with a fixed apron). See page 32

iSENSI EINBAUWANNE

NEU

1700 x 750
Oval
Ovales
Ovale
Oval

DE Wannenrandarmaturen können auf der ebenen Fläche am Wannenrand positioniert werden. inkl. Ablaufdeckel in Weiß. Achtung: Ab-/Überlaufgarnitur und Ab-/Überlaufgarnitur mit Befüllfunktion zwingend von Hoesch notwendig; siehe Tabelle (optional Weiß od. Chrom)

NL Het kraanwerk kan op de vlakke badrand gemonteerd worden. incl. Afdekking in wit
Attentie: Afvoer-/overloopcombinatie en in- af- en overloopgarnitur absoluut verplicht van Hoesch; zie tabel (optioneel wit of chroom)

FR La robinetterie sur gorge peut être positionnée sur le bord plat de la baignoire. cache bonde en blanc inclus
Attention: vidange-spéciale et remplissage par le trop-plein avec une vidange spéciale sont obligatoires à partir de Hoesch; voir tableau (optionnel blanc ou chrome)

EN Rim-mounted fittings can be placed on the positioned on a flat surface on the edge of the bathtub. Drain cover in white included. Attention: Drain/overflow fitting or Drain/overflow fitting with filling function compulsory from Hoesch necessary; see table below (optional white or chrome).

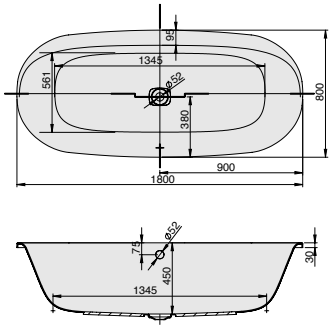

PG 25

MODELL Modèle Mode Model	ART. NR. N° D'article Artikelnummer Article no.	LÄNGE/BREITE Longueur Et Largeur Lengte En Breedte Length and width **(mm)**	HÖHE/TIEFE Hauteur/profondeur Hoogte/diepte Heigth/depth **(mm)**	INST. HÖHE Hauteur de montage Installatiehoogte Installation height **(mm)**	NUTZINHALT Contenu utile Nuttige inhoud Capacity	ZUBEHÖR Accessoires Toebehoren Accessories	ZUBEHÖR SEITE Accessoires speciaux, Page Speciaal toebehoren pagina Special accessories page	EUR
A	3836	1700x750	450	595-635	157 l	①	115-120	**1.712,-**

HOESCH Systemvariante (Preise ohne Badewanne / Prix sans baignoire / Prijzen zonder badkuip / Prices without bathtub) PG 55

MODELL Modèle Mode Model	ART. NR. N° D'article Artikelnummer Article no.	SYSTEMVARIANTE Système balnéo Whirlsystemen Variant of system	INST. HÖHE Hauteur de montage Installatiehoogte Installation height **(mm)**	POSITION D. AGGREGATE Disposition des éléments techniques Techniekopstelling The aggregate placement	✓	⊕	✓	✓	⊕	✓	⊕	ZUBEHÖR SEITE Accessoires speciaux, Page Speciaal toebehoren pagina Special accessories page	AUFPREIS SYSTEME Supplément de prix système balnéo Toeslag whirlsysteem Extra charge whirlsystem **(EUR)**
A	....E	Reviva II	640-680	004	6	-	12	4	-	2	-	124-125	**10.337,-**
A	....Z	Laola II	640-680	004	6	-	12	-	4	-	2	126-127	**5.993,-**
A	....N	Tergum	640-680	001/002	-	-	-	10	-	-	-	128	**4.616,-**

Auch als Monolith (mit fester Schürze) verfügbar. Siehe Seite 31
/ Également disponible en Monolithe (avec tablier fixe) voir page 31
/ Ook verkrijgbaar als Monolith (met vaste schort) zie pagina 31
/ Also available as a monolith (with a fixed apron). See page 31

Achtung: Schedel Wannenträger zu dieser Wanne mit Überstand. Bitte bei Schedel anfragen.
/ Support de baignoire „Schedel" pour cette baignoire et avec débordement. Veuillez vous renseigner auprès de Schedel.
/ Attentie: Schedel tub steun voor deze kuip met overhang. Vraag het aan Schedel.
/ Attention: Schedel tub for this tub with overhang. Please contact Schedel.

PG 70

SONDERZUBEHÖR ZUR BADEWANNE iSENSI 3836 Accessoires spéciaux baignoires iSensi 3836 Speciaal toebehoren aan iSensi 3836 Special accessories for bathtub iSensi 3836	ART. NR. N° D'article Artikelnummer Article no.	EUR
Hoesch Special iSensi Überlaufgarnitur / Hoesch Special iSensi vidage spécial / Hoesch Special iSensi overloopgarnitur / Hoesch Special iSensi Drain/overflow fitting		
chrom / chromé / chroom / chrome	6966.305	**75,-**
weiss / blanc / wit / white	6966.310	**75,-**
Hoesch Special iSensi Plus Überlaufgarnitur mit Befüllfunktion / Hoesch Special iSensi Plus remplissage par le trop-plein avec vidage spécial / Hoesch Special iSensi Plus In-, af- en overloopgarnitur / Hoesch Special iSensi Plus drain/overflow fitting with bathtub filling system		
chrom / chromé / chroom / chrome	6967.305	**233,-**
weiss / blanc / wit / white	6967.310	**233,-**

iSENSI EINBAUWANNE

1800 x 800
Oval
Ovales
Ovale
Oval

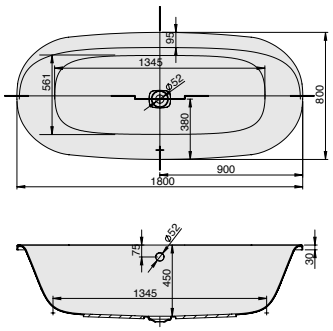

DE Wannenrandarmaturen können auf der ebenen Fläche am Wannenrand positioniert werden. inkl. Ablaufdeckel in Weiß. Achtung: Ab-/Überlaufgarnitur und Ab-/Überlaufgarnitur mit Befüllfunktion zwingend von Hoesch notwendig; siehe Tabelle (optional Weiß od. Chrom)

NL Het kraanwerk kan op de vlakke badrand gemonteerd worden. incl. Afdekking in wit
Attentie: Afvoer-/overloopcombinatie en in- af- en overloopgarnitur absoluut verplicht van Hoesch; zie tabel (optioneel wit of chroom)

FR La robinetterie sur gorge peut être positionnée sur le bord plat de la baignoire. cache bonde en blanc inclus
Attention: vidange-spéciale et remplissage par le trop-plein avec une vidange spéciale sont obligatoires à partir de Hoesch; voir tableau (optionnel blanc ou chrome)

EN Rim-mounted fittings can be placed on the positioned on a flat surface on the edge of the bathtub. Drain cover in white included. Attention: Drain/overflow fitting or Drain/overflow fitting with filling function compulsory from Hoesch necessary; see table below (optional white or chrome).

PG 25

MODELL Modèle Mode Model	ART. NR. N° D'article Artikelnummer Article no.	LÄNGE/BREITE Longueur Et Largeur Lengte En Breedte Length and width (mm)	HÖHE/TIEFE Hauteur/profondeur Hoogte/diepte Heigth/depth (mm)	INST. HÖHE Hauteur de montage Installatiehoogte Installation height (mm)	NUTZINHALT Contenu utile Nuttige inhoud Capacity	ZUBEHÖR Accessoires Toebehoren Accessories	ZUBEHÖR SEITE Accessoires speciaux, Page Speciaal toebehoren pagina Special accessories page	EUR
A	3837	1800 x 800	450	595-635	182 l	①	116-121	**1.907,-**

HOESCH Systemvariante (Preise ohne Badewanne / Prix sans baignoire / Prijzen zonder badkuip / Prices without bathtub) PG 55

MODELL Modèle Mode Model	ART. NR. N° D'article Artikelnummer Article no.	SYSTEMVARIANTE Système balnéo Whirlsystemen Variant of system	INST. HÖHE Hauteur de montage Installatiehoogte Installation height (mm)	POSITION D. AGGREGATE Disposition des éléments techniques Techniekopstelling The aggregate placement								ZUBEHÖR SEITE Accessoires speciaux, Page Speciaal toebehoren pagina Special accessories page	AUFPREIS SYSTEME Supplément de prix système balnéo Toeslag whirlsysteem Extra charge whirlsystem (EUR)
A	....E	Reviva II	640-680	004	6	-	12	4	-	2	-	124-125	**10.337,-**
A	....Z	Laola II	640-680	004	6	-	12	-	4	-	2	126-127	**5.993,-**
A	....N	Tergum	640-680	001/002	-	-	-	10	-	-	-	128	**4.616,-**

Auch als Monolith (mit fester Schürze) verfügbar. Siehe Seite 32
/ Également disponible en Monolithe (avec tablier fixe) voir page 32
/ Ook verkrijgbaar als Monolith (met vaste schort) zie pagina 32
/ Also available as a monolith (with a fixed apron). See page 32

Achtung: Schedel Wannenträger zu dieser Wanne mit Überstand. Bitte bei Schedel anfragen.
/ Support de baignoire „Schedel" pour cette baignoire et avec débordement. Veuillez vous renseigner auprès de Schedel.
/ Attentie: Schedel tub steun voor deze kuip met overhang. Vraag het aan Schedel.
/ Attention: Schedel tub for this tub with overhang. Please contact Schedel.

PG 70

SONDERZUBEHÖR ZUR BADEWANNE iSENSI 3837 Accessoires spéciaux baignoires iSensi 3837 Speciaal toebehoren aan iSensi 3837 Special accessories for bathtub iSensi 3837	ART. NR. N° D'article Artikelnummer Article no.	EUR
Hoesch Special iSensi Überlaufgarnitur / Hoesch Special iSensi vidage spécial / Hoesch Special iSensi overloopgarnitur / Hoesch Special iSensi Drain/overflow fitting		
chrom / chromé / chroom / chrome	6966.305	**75,-**
weiss / blanc / wit / white	6966.310	**75,-**
Hoesch Special iSensi Plus Überlaufgarnitur mit Befüllfunktion / Hoesch Special iSensi Plus remplissage par le trop-plein avec vidage spécial / Hoesch Special iSensi Plus In-, af- en overloopgarnitur / Hoesch Special iSensi Plus drain/overflow fitting with bathtub filling system		
chrom / chromé / chroom / chrome	6967.305	**233,-**
weiss / blanc / wit / white	6967.310	**233,-**

iSENSI EINBAUWANNE

1900 x 900
Oval
Ovales
Ovale
Oval

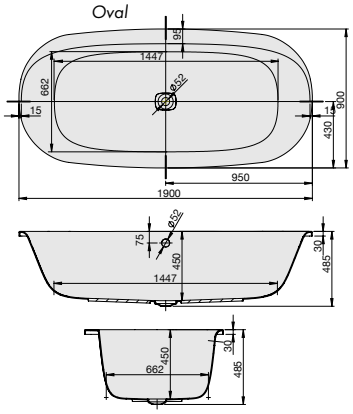

DE Wannenrandarmaturen können auf der ebenen Fläche am Wannenrand positioniert werden. inkl. Ablaufdeckel in Weiß. Achtung: Ab-/Überlaufgarnitur und Ab-/Überlaufgarnitur mit Befüllfunktion zwingend von Hoesch notwendig; siehe Tabelle (optional Weiß od. Chrom)

NL Het kraanwerk kan op de vlakke badrand gemonteerd worden. incl. Afdekking in wit
Attentie: Afvoer-/overloopcombinatie en in- af- en overloopgarnitur absoluut verplicht van Hoesch; zie tabel (optioneel wit of chroom)

FR La robinetterie sur gorge peut être positionnée sur le bord plat de la baignoire. cache bonde en blanc inclus
Attention: vidange-spéciale et remplissage par le trop-plein avec une vidange spéciale sont obligatoires à partir de Hoesch; voir tableau (optionnel blanc ou chrome)

EN Rim-mounted fittings can be placed on the positioned on a flat surface on the edge of the bathtub. Drain cover in white included. Attention: Drain/overflow fitting or Drain/overflow fitting with filling function compulsory from Hoesch necessary; see table below (optional white or chrome).

PG 25

MODELL Modèle Mode Model	ART. NR. N° D'article Artikelnummer Article no.	LÄNGE/BREITE Longueur Et Largeur Lengte En Breedte Length and width (mm)	HÖHE/TIEFE Hauteur/profondeur Hoogte/diepte Heigth/depth (mm)	INST. HÖHE Hauteur de montage Installatiehoogte Installation height (mm)	NUTZINHALT Contenu utile Nuttige inhoud Capacity	ZUBEHÖR Accessoires Toebehoren Accessories	ZUBEHÖR SEITE Accessoires speciaux, Page Speciaal toebehoren pagina Special accessories page	EUR
A	3838	1900 x 900	450	595-635	235 l	①	116-121	**2.256,-**

HOESCH Systemvariante (Preise ohne Badewanne / Prix sans baignoire / Prijzen zonder badkuip / Prices without bathtub) PG 55

MODELL Modèle Mode Model	ART. NR. N° D'article Artikelnummer Article no.	SYSTEMVARIANTE Système balnéo Whirlsystemen Variant of system	INST. HÖHE Hauteur de montage Installatiehoogte Installation height (mm)	POSITION D. AGGREGATE Disposition des éléments techniques Techniekopstelling The aggregate placement								ZUBEHÖR SEITE Accessoires speciaux, Page Speciaal toebehoren pagina Special accessories page	AUFPREIS SYSTEME Supplément de prix système balnéo Toeslag whirlsysteem Extra charge whirlsystem (EUR)
A	....E	Reviva II	640-680	004	6	-	14	4	-	2	-	124-125	**10.337,-**
A	....Z	Laola II	640-680	004	6	-	14	-	4	-	2	126-127	**5.993,-**
A	....N	Tergum	640-680	001/002	-	-	-	10	-	-	-	128	**4.616,-**

Auch als Monolith (mit fester Schürze) verfügbar. Siehe Seite 32
/ Également disponible en Monolithe (avec tablier fixe) voir page 32
/ Ook verkrijgbaar als Monolith (met vaste schort) zie pagina 32
/ Also available as a monolith (with a fixed apron). See page 32

Achtung: Schedel Wannenträger zu dieser Wanne mit Überstand. Bitte bei Schedel anfragen.
/ Support de baignoire „Schedel" pour cette baignoire et avec débordement. Veuillez vous renseigner auprès de Schedel.
/ Attentie: Schedel tub steun voor deze kuip met overhang. Vraag het aan Schedel.
/ Attention: Schedel tub for this tub with overhang. Please contact Schedel.

PG 70

SONDERZUBEHÖR ZUR BADEWANNE iSENSI 3838 Accessoires spéciaux baignoires iSensi 3838 Speciaal toebehoren aan iSensi 3838 Special accessories for bathtub iSensi 3838	ART. NR. N° D'article Artikelnummer Article no.	EUR
Hoesch Special iSensi Überlaufgarnitur (mittellang) / Hoesch Special iSensi vidage spécial (longueur moyenne) / Hoesch Special iSensi overloopgarnitur (middellang) / Hoesch Special iSensi Drain/overflow fitting (medium length)		
chrom / chromé / chroom / chrome	6966.305	**75,-**
weiss / blanc / wit / white	6966.310	**75,-**
Hoesch Special iSensi Plus Überlaufgarnitur mit Befüllfunktion / Hoesch Special iSensi Plus remplissage par le trop-plein avec vidage spécial / Hoesch Special iSensi Plus In-, af- en overloopgarnitur / Hoesch Special iSensi Plus drain/overflow fitting with bathtub filling system		
chrom / chromé / chroom / chrome	6967.305	**233,-**
weiss / blanc / wit / white	6967.310	**233,-**

iSENSI EINBAUWANNE

1900 x 1200
Oval
Ovales
Ovale
Oval

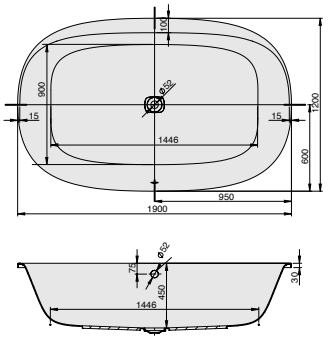

DE Wannenrandarmaturen können auf der ebenen Fläche am Wannenrand positioniert werden. inkl. Ablaufdeckel in Weiß. Achtung: Ab-/Überlaufgarnitur und Ab-/Überlaufgarnitur mit Befüllfunktion zwingend von Hoesch notwendig; siehe Tabelle (optional Weiß od. Chrom)

NL Het kraanwerk kan op de vlakke badrand gemonteerd worden. incl. Afdekking in wit
Attentie: Afvoer-/overloopcombinatie en in- af- en overloopgarnitur absoluut verplicht van Hoesch; zie tabel (optioneel wit of chroom)

FR La robinetterie sur gorge peut être positionnée sur le bord plat de la baignoire. cache bonde en blanc inclus
Attention: vidange-spéciale et remplissage par le trop-plein avec une vidange spéciale sont obligatoires à partir de Hoesch; voir tableau (optionnel blanc ou chrome)

EN Rim-mounted fittings can be placed on the positioned on a flat surface on the edge of the bathtub. Drain cover in white included. Attention: Drain/overflow fitting or Drain/overflow fitting with filling function compulsory from Hoesch necessary; see table below (optional white or chrome).

PG 25

MODELL Modèle Mode Model	ART. NR. N° D'article Artikelnummer Article no.	LÄNGE/BREITE Longueur Et Largeur Lengte En Breedte Length and width (mm)	HÖHE/TIEFE Hauteur/profondeur Hoogte/diepte Heigth/depth (mm)	INST. HÖHE Hauteur de montage Installatiehoogte Installation height (mm)	NUTZINHALT Contenu utile Nuttige inhoud Capacity	ZUBEHÖR Accessoires Toebehoren Accessories	ZUBEHÖR SEITE Accessoires speciaux, Page Speciaal toebehoren pagina Special accessories page	EUR
A	3839	1900 x 1200	450	595-635	361 l	①	116-121	**2.852,-**

HOESCH Systemvariante (Preise ohne Badewanne / Prix sans baignoire / Prijzen zonder badkuip / Prices without bathtub)

PG 55

MODELL Modèle Mode Model	ART. NR. N° D'article Artikelnummer Article no.	SYSTEMVARIANTE Système balnéo Whirlsystemen Variant of system	INST. HÖHE Hauteur de montage Installatiehoogte Installation height (mm)	POSITION D. AGGREGATE Disposition des éléments techniques Techniekopstelling The aggregate placement								ZUBEHÖR SEITE Accessoires speciaux, Page Speciaal toebehoren pagina Special accessories page	AUFPREIS SYSTEME Supplément de prix système balnéo Toeslag whirlsysteem Extra charge whirlsystem (EUR)
A	....E	Reviva II	640-680	004	6	-	14	4	-	2	-	124-125	**10.337,-**
A	....Z	Laola II	640-680	004	6	-	14	-	4	-	2	126-127	**5.993,-**
A	....N	Tergum	640-680	001/002	-	-	-	10	-	-	-	128	**4.616,-**

PG 70

SONDERZUBEHÖR ZUR BADEWANNE iSENSI 3839 Accessoires spéciaux baignoires iSensi 3839 Speciaal toebehoren aan iSensi 3839 Special accessories for bathtub iSensi 3839	ART. NR. N° D'article Artikelnummer Article no.	EUR
Hoesch Special iSensi Überlaufgarnitur / Hoesch Special iSensi vidage spécial (longueur) / Hoesch Special iSensi overloopgarnitur (lang) / Hoesch Special iSensi Drain/overflow fitting (long)		
chrom / chromé / chroom / chrome	6968.305	**99,-**
weiss / blanc / wit / white	6968.310	**99,-**
Hoesch Special iSensi Plus Überlaufgarnitur mit Befüllfunktion / Hoesch Special iSensi Plus remplissage par le trop-plein avec vidage spécial / Hoesch Special iSensi Plus In-, af- en overloopgarnitur / Hoesch Special iSensi Plus drain/overflow fitting with bathtub filling system		
chrom / chromé / chroom / chrome	6969.305	**249,-**
weiss / blanc / wit / white	6969.310	**249,-**

Auch als Monolith (mit fester Schürze) verfügbar. Siehe Seite 33
/ Également disponible en Monolithe (avec tablier fixe) voir page 33
/ Ook verkrijgbaar als Monolith (met vaste schort) zie pagina 33
/ Also available as a monolith (with a fixed apron). See page 33

Achtung: Schedel Wannenträger zu dieser Wanne mit Überstand. Bitte bei Schedel anfragen.
/ Support de baignoire „Schedel" pour cette baignoire et avec débordement. Veuillez vous renseigner auprès de Schedel.
/ Attentie: Schedel tub steun voor deze kuip met overhang. Vraag het aan Schedel.
/ Attention: Schedel tub for this tub with overhang. Please contact Schedel.

iSENSI EINBAUWANNE

NEU

1500 Rund
Rondes / Ronde / Round

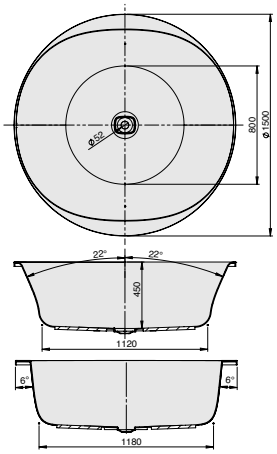

DE Wannenrandarmaturen können auf der ebenen Fläche am Wannenrand positioniert werden. inkl. Ablaufdeckel in Weiß. Achtung: Ab-/Überlaufgarnitur und Ab-/Überlaufgarnitur mit Befüllfunktion zwingend von Hoesch notwendig; siehe Tabelle (optional Weiß od. Chrom)

NL Het kraanwerk kan op de vlakke badrand gemonteerd worden. incl. Afdekking in wit
Attentie: Afvoer-/overloopcombinatie en in- af- en overloopgarnitur absoluut verplicht van Hoesch; zie tabel (optioneel wit of chroom)

FR La robinetterie sur gorge peut être positionnée sur le bord plat de la baignoire. cache bonde en blanc inclus
Attention: vidange-spéciale et remplissage par le trop-plein avec une vidange spéciale sont obligatoires à partir de Hoesch; voir tableau (optionnel blanc ou chrome)

EN Rim-mounted fittings can be placed on the positioned on a flat surface on the edge of the bathtub. Drain cover in white included. Attention: Drain/overflow fitting or Drain/overflow fitting with filling function compulsory from Hoesch necessary; see table below (optional white or chrome).

PG 25

MODELL Modèle Mode Model	ART. NR. N° D'article Artikelnummer Article no.	LÄNGE/BREITE Longueur Et Largeur Lengte En Breedte Length and width (mm)	HÖHE/TIEFE Hauteur/profondeur Hoogte/diepte Heigth/depth (mm)	INST. HÖHE Hauteur de montage Installatiehoogte Installation height (mm)	NUTZINHALT Contenu utile Nuttige inhoud Capacity	ZUBEHÖR Accessoires Toebehoren Accessories	ZUBEHÖR SEITE Accessoires speciaux, Page Speciaal toebehoren pagina Special accessories page	EUR
A	3881	1500x1500	450	595-635	352 l	①	116-121	**3.355,-**

HOESCH Systemvariante (Preise ohne Badewanne / Prix sans baignoire / Prijzen zonder badkuip / Prices without bathtub)

PG 55

MODELL Modèle Mode Model	ART. NR. N° D'article Artikelnummer Article no.	SYSTEMVARIANTE Système balnéo Whirlsystemen Variant of system	INST. HÖHE Hauteur de montage Installatiehoogte Installation height (mm)	POSITION D. AGGREGATE Disposition des éléments techniques Techniekopstelling The aggregate placement								ZUBEHÖR SEITE Accessoires speciaux, Page Speciaal toebehoren pagina Special accessories page	AUFPREIS SYSTEME Supplément de prix système balnéo Toeslag whirlsysteem Extra charge whirlsystem (EUR)
A	....E	Reviva II	640-680	004	6	-	16	4	-	2	-	124-125	**10.337,-**
A	....Z	Laola II	640-680	004	6	-	16	-	4	-	2	126-127	**5.993,-**
A	....N	Tergum	640-680	001/002	-	-	-	10	-	-	-	128	**4.616,-**

PG 70

SONDERZUBEHÖR ZUR BADEWANNE iSENSI 3881 Accessoires spéciaux baignoires iSensi 3881 Speciaal toebehoren aan iSensi 3881 Special accessories for bathtub iSensi 3881	ART. NR. N° D'article Artikelnummer Article no.	EUR
Hoesch Special iSensi Überlaufgarnitur / Hoesch Special iSensi vidage spécial (longueur) / Hoesch Special iSensi overloopgarnitur (lang) / Hoesch Special iSensi Drain/overflow fitting (long)		
chrom / chromé / chroom / chrome	6968.305	**99,-**
weiss / blanc / wit / white	6968.310	**99,-**
Hoesch Special iSensi Plus Überlaufgarnitur mit Befüllfunktion / Hoesch Special iSensi Plus remplissage par le trop-plein avec vidage spécial / Hoesch Special iSensi Plus In-, af- en overloopgarnitur / Hoesch Special iSensi Plus drain/overflow fitting with bathtub filling system		
chrom / chromé / chroom / chrome	6969.305	**249,-**
weiss / blanc / wit / white	6969.310	**249,-**

Auch als Monolith (mit fester Schürze) verfügbar. Siehe Seite 33
/ Également disponible en Monolithe (avec tablier fixe) voir page 33
/ Ook verkrijgbaar als Monolith (met vaste schort) zie pagina 33
/ Also available as a monolith (with a fixed apron). See page 33

Achtung: Schedel Wannenträger zu dieser Wanne mit Überstand. Bitte bei Schedel anfragen.
/ Support de baignoire „Schedel" pour cette baignoire et avec débordement. Veuillez vous renseigner auprès de Schedel.
/ Attentie: Schedel tub steun voor deze kuip met overhang. Vraag het aan Schedel.
/ Attention: Schedel tub for this tub with overhang. Please contact Schedel.

iSENSI EINBAUWANNE

1600x750
Vorwand
Contre cloison
Muurmodellen
Back-to-wall

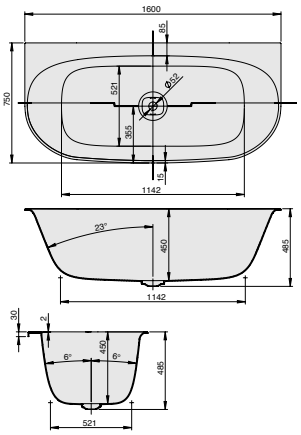

DE Wannenrandarmaturen können auf der ebenen Fläche am Wannenrand positioniert werden. inkl. Ablaufdeckel in Weiß. Achtung: Ab-/Überlaufgarnitur und Ab-/Überlaufgarnitur mit Befüllfunktion zwingend von Hoesch notwendig; siehe Tabelle (optional Weiß od. Chrom)

NL Het kraanwerk kan op de vlakke badrand gemonteerd worden. incl. Afdekking in wit
Attentie: Afvoer-/overloopcombinatie en in- af- en overloopgarnitur absoluut verplicht van Hoesch; zie tabel (optioneel wit of chroom)

FR La robinetterie sur gorge peut être positionnée sur le bord plat de la baignoire. cache bonde en blanc inclus
Attention: vidange-spéciale et remplissage par le trop-plein avec une vidange spéciale sont obligatoires à partir de Hoesch; voir tableau (optionnel blanc ou chrome)

EN Rim-mounted fittings can be placed on the positioned on a flat surface on the edge of the bathtub. Drain cover in white included. Attention: Drain/overflow fitting or Drain/overflow fitting with filling function compulsory from Hoesch necessary; see table below (optional white or chrome).

PG 25

MODELL Modèle Mode Model	ART. NR. N° D'article Artikelnummer Article no.	LÄNGE/BREITE Longueur Et Largeur Lengte En Breedte Length and width (mm)	HÖHE/TIEFE Hauteur/profondeur Hoogte/diepte Heigth/depth (mm)	INST. HÖHE Hauteur de montage Installatiehoogte Installation height (mm)	NUTZINHALT Contenu utile Nuttige inhoud Capacity	ZUBEHÖR Accessoires Toebehoren Accessories	ZUBEHÖR SEITE Accessoires speciaux, Page Speciaal toebehoren pagina Special accessories page	EUR
A	3975	1600 x 750	450	595-635	130 l	①	116-121	**1.787,-**

HOESCH Systemvariante (Preise ohne Badewanne / Prix sans baignoire / Prijzen zonder badkuip / Prices without bathtub) **PG 55**

MODELL Modèle Mode Model	ART. NR. N° D'article Artikelnummer Article no.	SYSTEMVARIANTE Système balnéo Whirlsystemen Variant of system	INST. HÖHE Hauteur de montage Installatiehoogte Installation height (mm)	POSITION D. AGGREGATE Disposition des éléments techniques Techniekopstelling The aggregate placement								ZUBEHÖR SEITE Accessoires speciaux, Page Speciaal toebehoren pagina Special accessories page	AUFPREIS SYSTEME Supplément de prix système balnéo Toeslag whirlsysteem Extra charge whirlsystem (EUR)
A	....E	Reviva II	640-680	004	4	-	12	4	-	2	-	124-125	**10.337,-**
A	....Z	Laola II	640-680	004	4	-	12	-	4	-	2	126-127	**5.993,-**
A	....N	Tergum	640-680	001/002	-	-	-	10	-	-	-	128	**4,616,-**

PG 70

SONDERZUBEHÖR ZUR BADEWANNE iSENSI 3975 Accessoires spéciaux baignoires iSensi 3975 Speciaal toebehoren aan iSensi 3975 Special accessories for bathtub iSensi 3975	ART. NR. N° D'article Artikelnummer Article no.	EUR
Hoesch Special iSensi Überlaufgarnitur (mittellang) / Hoesch Special iSensi vidage spécial (longueur moyenne) / Hoesch Special iSensi overloopgarnitur (middellang) / Hoesch Special iSensi Drain/overflow fitting (medium length)		
chrom / chromé / chroom / chrome	6966.305	**75,-**
weiss / blanc / wit / white	6966.310	**75,-**
Hoesch Special iSensi Plus Überlaufgarnitur mit Befüllfunktion / Hoesch Special iSensi Plus remplissage par le trop-plein avec vidage spécial / Hoesch Special iSensi Plus In-, af- en overloopgarnitur / Hoesch Special iSensi Plus drain/overflow fitting with bathtub filling system		
chrom / chromé / chroom / chrome	6967.305	**233,-**
weiss / blanc / wit / white	6967.310	**233,-**

Auch als Monolith (mit fester Schürze) verfügbar. Siehe Seite 34
/ Également disponible en Monolithe (avec tablier fixe) voir page 34
/ Ook verkrijgbaar als Monolith (met vaste schort) zie pagina 34
/ Also available as a monolith (with a fixed apron). See page 34

Achtung: Schedel Wannenträger zu dieser Wanne mit Überstand. Bitte bei Schedel anfragen.
/ Support de baignoire „Schedel" pour cette baignoire et avec débordement. Veuillez vous renseigner auprès de Schedel.
/ Attentie: Schedel tub steun voor deze kuip met overhang. Vraag het aan Schedel.
/ Attention: Schedel tub for this tub withoverhang. Please contact Schedel.

iSENSI EINBAUWANNE

1700 x 750
Vorwand
Contre cloison
Muurmodellen
Back-to-wall

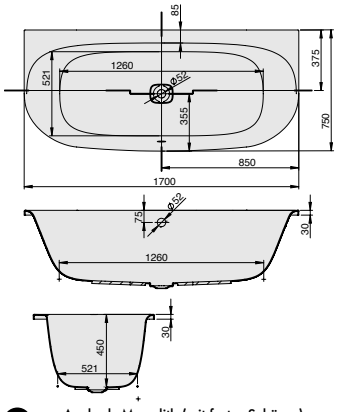

DE Wannenrandarmaturen können auf der ebenen Fläche am Wannenrand positioniert werden. inkl. Ablaufdeckel in Weiß. Achtung: Ab-/Überlaufgarnitur und Ab-/Überlaufgarnitur mit Befüllfunktion zwingend von Hoesch notwendig; siehe Tabelle (optional Weiß od. Chrom)

NL Het kraanwerk kan op de vlakke badrand gemonteerd worden. incl. Afdekking in wit
Attentie: Afvoer-/overloopcombinatie en in- af- en overloopgarnitur absoluut verplicht van Hoesch; zie tabel (optioneel wit of chroom)

FR La robinetterie sur gorge peut être positionnée sur le bord plat de la baignoire. cache bonde en blanc inclus
Attention: vidange-spéciale et remplissage par le trop-plein avec une vidange spéciale sont obligatoires à partir de Hoesch; voir tableau (optionnel blanc ou chrome)

EN Rim-mounted fittings can be placed on the positioned on a flat surface on the edge of the bathtub. Drain cover in white included. Attention: Drain/overflow fitting or Drain/overflow fitting with filling function compulsory from Hoesch necessary; see table below (optional white or chrome).

PG 25

MODELL Modèle Mode Model	ART. NR. N° D'article Artikelnummer Article no.	LÄNGE/BREITE Longueur Et Largeur Lengte En Breedte Length and width (mm)	HÖHE/TIEFE Hauteur/profondeur Hoogte/diepte Heigth/depth (mm)	INST. HÖHE Hauteur de montage Installatiehoogte Installation height (mm)	NUTZINHALT Contenu utile Nuttige inhoud Capacity	ZUBEHÖR Accessoires Toebehoren Accessories	ZUBEHÖR SEITE Accessoires speciaux, Page Speciaal toebehoren pagina Special accessories page	EUR
A	3816	1700 x 750	450	595-635	144 l	①	116-121	**1.787,-**

HOESCH Systemvariante (Preise ohne Badewanne / Prix sans baignoire / Prijzen zonder badkuip / Prices without bathtub) **PG 55**

MODELL Modèle Mode Model	ART. NR. N° D'article Artikelnummer Article no.	SYSTEMVARIANTE Système balnéo Whirlsystemen Variant of system	INST. HÖHE Hauteur de montage Installatiehoogte Installation height (mm)	POSITION D. AGGREGATE Disposition des éléments techniques Techniekopstelling The aggregate placement								ZUBEHÖR SEITE Accessoires speciaux, Page Speciaal toebehoren pagina Special accessories page	AUFPREIS SYSTEME Supplément de prix système balnéo Toeslag whirlsysteem Extra charge whirlsystem (EUR)
A	....E	Reviva II	640-680	004	6	-	12	4	-	2	-	124-125	**10.337,-**
A	....Z	Laola II	640-680	004	6	-	12	-	4	-	2	126-127	**5.993,-**
A	....N	Tergum	640-680	001/002	-	-	-	10	-	-	-	128	**4.616,-**

PG 70

SONDERZUBEHÖR ZUR BADEWANNE iSENSI 3816 Accessoires spéciaux baignoires iSensi 3816 Speciaal toebehoren aan iSensi 3816 Special accessories for bathtub iSensi 3816	ART. NR. N° D'article Artikelnummer Article no.	EUR
Hoesch Special iSensi Überlaufgarnitur / Hoesch Special iSensi vidage spécial (mittellang) / Hoesch Special iSensi overloopgarnitur (middellang) / Hoesch Special iSensi Drain/overflow fitting (medium length)		
chrom / chromé / chroom / chrome	6966.305	**75,-**
weiss / blanc / wit / white	6966.310	**75,-**
Hoesch Special iSensi Plus Überlaufgarnitur mit Befüllfunktion / Hoesch Special iSensi Plus remplissage par le trop-plein avec vidage spécial / Hoesch Special iSensi Plus In-, af- en overloopgarnitur / Hoesch Special iSensi Plus drain/overflow fitting with bathtub filling system		
chrom / chromé / chroom / chrome	6967.305	**233,-**
weiss / blanc / wit / white	6967.310	**233,-**

Auch als Monolith (mit fester Schürze) verfügbar. Siehe Seite 34
/ Également disponible en Monolithe (avec tablier fixe) voir page 34
/ Ook verkrijgbaar als Monolith (met vaste schort) zie pagina 34
/ Also available as a monolith (with a fixed apron). See page 34

Achtung: Schedel Wannenträger zu dieser Wanne mit Überstand. Bitte bei Schedel anfragen.
/ Support de baignoire „Schedel" pour cette baignoire et avec débordement. Veuillez vous renseigner auprès de Schedel.
/ Attentie: Schedel tub steun voor deze kuip met overhang. Vraag het aan Schedel.
/ Attention: Schedel tub for this tub with overhang. Please contact Schedel.

iSENSI EINBAUWANNE

1800 x 800
Vorwand
Contre cloison
Muurmodellen
Back-to-wall

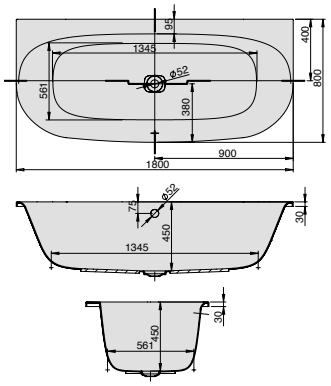

DE Wannenrandarmaturen können auf der ebenen Fläche am Wannenrand positioniert werden. inkl. Ablaufdeckel in Weiß. Achtung: Ab-/Überlaufgarnitur und Ab-/Überlaufgarnitur mit Befüllfunktion zwingend von Hoesch notwendig; siehe Tabelle (optional Weiß od. Chrom)

NL Het kraanwerk kan op de vlakke badrand gemonteerd worden. incl. Afdekking in wit
Attentie: Afvoer-/overloopcombinatie en in- af- en overloopgarnitur absoluut verplicht van Hoesch; zie tabel (optioneel wit of chroom)

FR La robinetterie sur gorge peut être positionnée sur le bord plat de la baignoire. cache bonde en blanc inclus
Attention: vidange-spéciale et remplissage par le trop-plein avec une vidange spéciale sont obligatoires à partir de Hoesch; voir tableau (optionnel blanc ou chrome)

EN Rim-mounted fittings can be placed on the positioned on a flat surface on the edge of the bathtub. Drain cover in white included. Attention: Drain/overflow fitting or Drain/overflow fitting with filling function compulsory from Hoesch necessary; see table below (optional white or chrome).

PG 25

MODELL Modèle Mode Model	**ART. NR.** N° D'article Artikelnummer Article no.	**LÄNGE/BREITE** Longueur Et Largeur Lengte En Breedte Length and width **(mm)**	**HÖHE/TIEFE** Hauteur/profondeur Hoogte/diepte Heigth/depth **(mm)**	**INST. HÖHE** Hauteur de montage Installatiehoogte Installation height **(mm)**	**NUTZINHALT** Contenu utile Nuttige inhoud Capacity	**ZUBEHÖR** Accessoires Toebehoren Accessories	**ZUBEHÖR SEITE** Accessoires speciaux, Page Speciaal toebehoren pagina Special accessories page	**EUR**
A	3848	1800 x 800	450	595-635	182 l	①	116-121	**1.854,-**

HOESCH Systemvariante (Preise ohne Badewanne / Prix sans baignoire / Prijzen zonder badkuip / Prices without bathtub) **PG 55**

MODELL Modèle Mode Model	**ART. NR.** N° D'article Artikelnummer Article no.	**SYSTEMVARIANTE** Système balnéo Whirlsystemen Variant of system	**INST. HÖHE** Hauteur de montage Installatiehoogte Installation height **(mm)**	**POSITION D. AGGREGATE** Disposition des éléments techniques Techniekopstelling The aggregate placement								**ZUBEHÖR SEITE** Accessoires speciaux, Page Speciaal toebehoren pagina Special accessories page	**AUFPREIS SYSTEME** Supplément de prix système balnéo Toeslag whirlsysteem Extra charge whirlsystem **(EUR)**
A	....E	Reviva II	640-680	004	6	-	12	4	-	2	-	124-125	**10.337,-**
A	....Z	Laola II	640-680	004	6	-	12	-	4	-	2	126-127	**5.993,-**
A	....N	Tergum	640-680	001/002	-	-	-	10	-	-	-	128	**4.616,-**

PG 70

SONDERZUBEHÖR ZUR BADEWANNE iSENSI 3848 Accessoires spéciaux baignoires iSensi 3848 / Speciaal toebehoren aan iSensi 3848 / Special accessories for bathtub iSensi 3848	**ART. NR.** N° D'article Artikelnummer Article no.	**EUR**
Hoesch Special iSensi Überlaufgarnitur (mittellang) / Hoesch Special iSensi vidage spécial (longueur moyenne) / Hoesch Special iSensi overloopgarnitur (middellang) / Hoesch Special iSensi Drain/overflow fitting (medium length)		
chrom / chromé / chroom / chrome	6966.305	**75,-**
weiss / blanc / wit / white	6966.310	**75,-**
Hoesch Special iSensi Plus Überlaufgarnitur mit Befüllfunktion / Hoesch Special iSensi Plus remplissage par le trop-plein avec vidage spécial / Hoesch Special iSensi Plus In-, af- en overloopgarnitur / Hoesch Special iSensi Plus drain/overflow fitting with bathtub filling system		
chrom / chromé / chroom / chrome	6967.305	**233,-**
weiss / blanc / wit / white	6967.310	**233,-**

Auch als Monolith (mit fester Schürze) verfügbar. Siehe Seite 35
/ Également disponible en Monolithe (avec tablier fixe) voir page 35
/ Ook verkrijgbaar als Monolith (met vaste schort) zie pagina 35
/ Also available as a monolith (with a fixed apron). See page 35

Achtung: Schedel Wannenträger zu dieser Wanne mit Überstand. Bitte bei Schedel anfragen.
/ Support de baignoire „Schedel" pour cette baignoire et avec débordement. Veuillez vous renseigner auprès de Schedel.
/ Attentie: Schedel tub steun voor deze kuip met overhang. Vraag het aan Schedel.
/ Attention: Schedel tub for this tub with overhang. Please contact Schedel.

iSENSI EINBAUWANNE

1900 x 900
Vorwand
Contre cloison
Muurmodellen
Back-to-wall

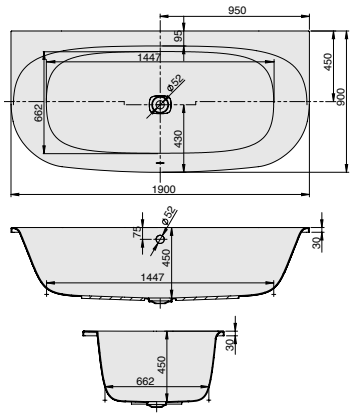

DE Wannenrandarmaturen können auf der ebenen Fläche am Wannenrand positioniert werden. inkl. Ablaufdeckel in Weiß. Achtung: Ab-/Überlaufgarnitur und Ab-/Überlaufgarnitur mit Befüllfunktion zwingend von Hoesch notwendig; siehe Tabelle (optional Weiß od. Chrom)

NL Het kraanwerk kan op de vlakke badrand gemonteerd worden. incl. Afdekking in wit
Attentie: Afvoer-/overloopcombinatie en in- af- en overloopgarnitur absoluut verplicht van Hoesch; zie tabel (optioneel wit of chroom)

FR La robinetterie sur gorge peut être positionnée sur le bord plat de la baignoire. cache bonde en blanc inclus
Attention: vidange-spéciale et remplissage par le trop-plein avec une vidange spéciale sont obligatoires à partir de Hoesch; voir tableau (optionnel blanc ou chrome)

EN Rim-mounted fittings can be placed on the positioned on a flat surface on the edge of the bathtub. Drain cover in white included. Attention: Drain/overflow fitting or Drain/overflow fitting with filling function compulsory from Hoesch necessary; see table below (optional white or chrome).

PG 25

MODELL Modèle Mode Model	**ART. NR.** N° D'article Artikelnummer Article no.	**LÄNGE/BREITE** Longueur Et Largeur Lengte En Breedte Length and width **(mm)**	**HÖHE/TIEFE** Hauteur/profondeur Hoogte/diepte Heigth/depth **(mm)**	**INST. HÖHE** Hauteur de montage Installatiehoogte Installation height **(mm)**	**NUTZINHALT** Contenu utile Nuttige inhoud Capacity	**ZUBEHÖR** Accessoires Toebehoren Accessories	**ZUBEHÖR SEITE** Accessoires speciaux, Page Speciaal toebehoren pagina Special accessories page	**EUR**
A	3840	1900 x 900	450	595-635	235 l	①	116-121	**1.993,-**

HOESCH Systemvariante (Preise ohne Badewanne / Prix sans baignoire / Prijzen zonder badkuip / Prices without bathtub) **PG 55**

MODELL Modèle Mode Model	**ART. NR.** N° D'article Artikelnummer Article no.	**SYSTEMVARIANTE** Système balnéo Whirlsystemen Variant of system	**INST. HÖHE** Hauteur de montage Installatiehoogte Installation height **(mm)**	**POSITION D. AGGREGATE** Disposition des éléments techniques Techniekopstelling The aggregate placement								**ZUBEHÖR SEITE** Accessoires speciaux, Page Speciaal toebehoren pagina Special accessories page	**AUFPREIS SYSTEME** Supplément de prix système balnéo Toeslag whirlsysteem Extra charge whirlsystem **(EUR)**
A	....E	Reviva II	640-680	004	6	-	14	4	-	2	-	124-125	**10.337,-**
A	....Z	Laola II	640-680	004	6	-	14	-	4	-	2	126-127	**5.993,-**
A	....N	Tergum	640-680	001/002	-	-	-	10	-	-	-	128	**4.616,-**

PG 70

SONDERZUBEHÖR ZUR BADEWANNE iSENSI 3840 Accessoires spéciaux baignoires iSensi 3840 / Speciaal toebehoren aan iSensi 3840 / Special accessories for bathtub iSensi 3840	**ART. NR.** N° D'article Artikelnummer Article no.	**EUR**
Hoesch Special iSensi Überlaufgarnitur / Hoesch Special iSensi vidage spécial (mittellang) / Hoesch Special iSensi overloopgarnitur (middellang) / Hoesch Special iSensi Drain/overflow fitting (medium length)		
chrom / chromé / chroom / chrome	6966.305	**75,-**
weiss / blanc / wit / white	6966.310	**75,-**
Hoesch Special iSensi Plus Überlaufgarnitur mit Befüllfunktion / Hoesch Special iSensi Plus remplissage par le trop-plein avec vidage spécial / Hoesch Special iSensi Plus In-, af- en overloopgarnitur / Hoesch Special iSensi Plus drain/overflow fitting with bathtub filling system		
chrom / chromé / chroom / chrome	6967.305	**233,-**
weiss / blanc / wit / white	6967.310	**233,-**

Auch als Monolith (mit fester Schürze) verfügbar. Siehe Seite 35
/ Également disponible en Monolithe (avec tablier fixe) voir page 35
/ Ook verkrijgbaar als Monolith (met vaste schort) zie pagina 35
/ Also available as a monolith (with a fixed apron). See page 35

Achtung: Schedel Wannenträger zu dieser Wanne mit Überstand. Bitte bei Schedel anfragen.
/ Support de baignoire „Schedel" pour cette baignoire et avec débordement. Veuillez vous renseigner auprès de Schedel.
/ Attentie: Schedel tub steun voor deze kuip met overhang. Vraag het aan Schedel.
/ Attention: Schedel tub for this tub with overhang. Please contact Schedel.

iSENSI EINBAUWANNE

1600 x 700
Rechteck
Rectangulaires
Rechthoekige
Rectangular

DE Wannenrandarmaturen können auf der ebenen Fläche am Wannenrand positioniert werden. inkl. Ablaufdeckel in Weiß. Achtung: Ab-/Überlaufgarnitur und Ab-/Überlaufgarnitur mit Befüllfunktion zwingend von Hoesch notwendig; siehe Tabelle (optional Weiß od. Chrom)

NL Het kraanwerk kan op de vlakke badrand gemonteerd worden. incl. Afdekking in wit
Attentie: Afvoer-/overloopcombinatie en in- af- en overloopgarnitur absoluut verplicht van Hoesch; zie tabel (optioneel wit of chroom)

FR La robinetterie sur gorge peut être positionnée sur le bord plat de la baignoire. cache bonde en blanc inclus
Attention: vidange-spéciale et remplissage par le trop-plein avec une vidange spéciale sont obligatoires à partir de Hoesch; voir tableau (optionnel blanc ou chrome)

EN Rim-mounted fittings can be placed on the positioned on a flat surface on the edge of the bathtub. Drain cover in white included.
Attention: Drain/overflow fitting or Drain/overflow fitting with filling function compulsory from Hoesch necessary; see table below (optional white or chrome).

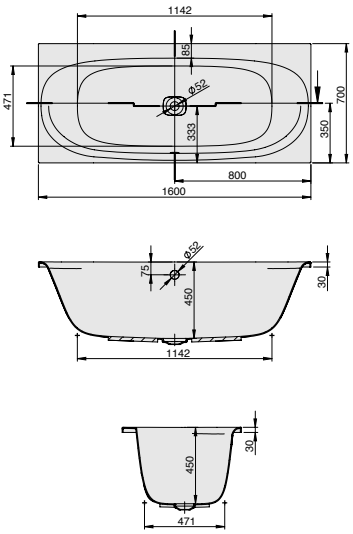

PG 25

MODELL Modèle Mode Model	ART. NR. N° D'article Artikelnummer Article no.	LÄNGE/BREITE Longueur Et Largeur Lengte En Breedte Length and width **(mm)**	HÖHE/TIEFE Hauteur/profondeur Hoogte/diepte Heigth/depth **(mm)**	INST. HÖHE Hauteur de montage Installatiehoogte Installation height **(mm)**	NUTZINHALT Contenu utile Nuttige inhoud Capacity	ZUBEHÖR Accessoires Toebehoren Accessories	ZUBEHÖR SEITE Accessoires speciaux, Page Speciaal toebehoren pagina Special accessories page	EUR
A	3819	1600 x 700	450	595-635	121 l	①	116-121	**1.292,-**

HOESCH Systemvariante (Preise ohne Badewanne / Prix sans baignoire / Prijzen zonder badkuip / Prices without bathtub) **PG 55**

MODELL Modèle Mode Model	ART. NR. N° D'article Artikelnummer Article no.	SYSTEMVARIANTE Système balnéo Whirlsystemen Variant of system	INST. HÖHE Hauteur de montage Installatiehoogte Installation height **(mm)**	POSITION D. AGGREGATE Disposition des éléments techniques Techniekopstelling The aggregate placement								ZUBEHÖR SEITE Accessoires speciaux, Page Speciaal toebehoren pagina Special accessories page	AUFPREIS SYSTEME Supplément de prix système balnéo Toeslag whirlsysteem Extra charge whirlsystem **(EUR)**
A	....E	Reviva II	640-680	004	6	-	12	4	-	2	-	124-125	**10.337,-**
A	....Z	Laola II	640-680	004	6	-	12	-	4	-	2	126-127	**5.993,-**
A	....N	Tergum	640-680	001/002	-	-	-	10	-	-	-	128	**4.616,-**

PG 70

SONDERZUBEHÖR ZUR BADEWANNE iSENSI 3819 Accessoires spéciaux baignoires iSensi 3819 / Speciaal toebehoren aan iSensi 3819 / Special accessories for bathtub iSensi 3819	ART. NR. N° D'article /Artikelnummer / Article no.	EUR
Hoesch Special iSensi Überlaufgarnitur / Hoesch Special iSensi vidage spécial (mittellang) / Hoesch Special iSensi overloopgarnitur (middellang) / Hoesch Special iSensi Drain/overflow fitting (medium length)		
chrom / chromé / chroom / chrome	6966.305	**75,-**
weiss / blanc / wit / white	6966.310	**75,-**
Hoesch Special iSensi Plus Überlaufgarnitur mit Befüllfunktion / Hoesch Special iSensi Plus remplissage par le trop-plein avec vidage spécial / Hoesch Special iSensi Plus In-, af- en overloopgarnitur / Hoesch Special iSensi Plus drain/overflow fitting with bathtub filling system		
chrom / chromé / chroom / chrome	6967.305	**233,-**
weiss / blanc / wit / white	6967.310	**233,-**

iSENSI EINBAUWANNE

1600 x 750
Rechteck
Rectangulaires
Rechthoekige
Rectangular

DE Wannenrandarmaturen können auf der ebenen Fläche am Wannenrand positioniert werden. inkl. Ablaufdeckel in Weiß. Achtung: Ab-/Überlaufgarnitur und Ab-/Überlaufgarnitur mit Befüllfunktion zwingend von Hoesch notwendig; siehe Tabelle (optional Weiß od. Chrom)

NL Het kraanwerk kan op de vlakke badrand gemonteerd worden. incl. Afdekking in wit
Attentie: Afvoer-/overloopcombinatie en in- af- en overloopgarnitur absoluut verplicht van Hoesch; zie tabel (optioneel wit of chroom)

FR La robinetterie sur gorge peut être positionnée sur le bord plat de la baignoire. cache bonde en blanc inclus
Attention: vidange-spéciale et remplissage par le trop-plein avec une vidange spéciale sont obligatoires à partir de Hoesch; voir tableau (optionnel blanc ou chrome)

EN Rim-mounted fittings can be placed on the positioned on a flat surface on the edge of the bathtub. Drain cover in white included.
Attention: Drain/overflow fitting or Drain/overflow fitting with filling function compulsory from Hoesch necessary; see table below (optional white or chrome).

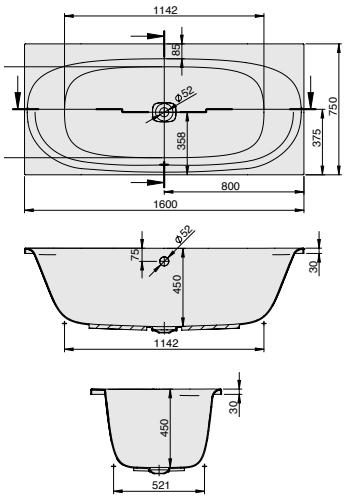

PG 25

MODELL Modèle Mode Model	ART. NR. N° D'article Artikelnummer Article no.	LÄNGE/BREITE Longueur Et Largeur Lengte En Breedte Length and width **(mm)**	HÖHE/TIEFE Hauteur/profondeur Hoogte/diepte Heigth/depth **(mm)**	INST. HÖHE Hauteur de montage Installatiehoogte Installation height **(mm)**	NUTZINHALT Contenu utile Nuttige inhoud Capacity	ZUBEHÖR Accessoires Toebehoren Accessories	ZUBEHÖR SEITE Accessoires speciaux, Page Speciaal toebehoren pagina Special accessories page	EUR
A	3820	1600 x 750	450	595-635	138 l	①	116-121	**1.313,-**

HOESCH Systemvariante (Preise ohne Badewanne / Prix sans baignoire / Prijzen zonder badkuip / Prices without bathtub) **PG 55**

MODELL Modèle Mode Model	ART. NR. N° D'article Artikelnummer Article no.	SYSTEMVARIANTE Système balnéo Whirlsystemen Variant of system	INST. HÖHE Hauteur de montage Installatiehoogte Installation height **(mm)**	POSITION D. AGGREGATE Disposition des éléments techniques Techniekopstelling The aggregate placement								ZUBEHÖR SEITE Accessoires speciaux, Page Speciaal toebehoren pagina Special accessories page	AUFPREIS SYSTEME Supplément de prix système balnéo Toeslag whirlsysteem Extra charge whirlsystem **(EUR)**
A	....E	Reviva II	640-680	004	6	-	12	4	-	2	-	124-125	**10.337,-**
A	....Z	Laola II	640-680	004	6	-	12	-	4	-	2	126-127	**5.993,-**
A	....N	Tergum	640-680	001/002	-	-	-	10	-	-	-	128	**4.616,-**

PG 70

SONDERZUBEHÖR ZUR BADEWANNE iSENSI 3820 Accessoires spéciaux baignoires iSensi 3820 / Speciaal toebehoren aan iSensi 3820 / Special accessories for bathtub iSensi 3820	ART. NR. N° D'article / Artikelnummer / Article no.	EUR
Hoesch Special iSensi Überlaufgarnitur / Hoesch Special iSensi vidage spécial / Hoesch Special iSensi overloopgarnitur / Hoesch Special iSensi Drain/overflow fitting		
chrom / chromé / chroom / chrome	6966.305	**75,-**
weiss / blanc / wit / white	6966.310	**75,-**
Hoesch Special iSensi Plus Überlaufgarnitur mit Befüllfunktion / Hoesch Special iSensi Plus remplissage par le trop-plein avec vidage spécial / Hoesch Special iSensi Plus In-, af- en overloopgarnitur / Hoesch Special iSensi Plus drain/overflow fitting with bathtub filling system		
chrom / chromé / chroom / chrome	6967.305	**233,-**
weiss / blanc / wit / white	6967.310	**233,-**

iSENSI EINBAUWANNE

1700 x 750
Rechteck
Rectangulaires
Rechthoekige
Rectangular

DE Wannenrandarmaturen können auf der ebenen Fläche am Wannenrand positioniert werden. inkl. Ablaufdeckel in Weiß. Achtung: Ab-/Überlaufgarnitur und Ab-/Überlaufgarnitur mit Befüllfunktion zwingend von Hoesch notwendig; siehe Tabelle (optional Weiß od. Chrom)

NL Het kraanwerk kan op de vlakke badrand gemonteerd worden. incl. Afdekking in wit
Attentie: Afvoer-/overloopcombinatie en in- af- en overloopgarnitur absoluut verplicht van Hoesch; zie tabel (optioneel wit of chroom)

FR La robinetterie sur gorge peut être positionnée sur le bord plat de la baignoire. cache bonde en blanc inclus
Attention: vidange-spéciale et remplissage par le trop-plein avec une vidange spéciale sont obligatoires à partir de Hoesch; voir tableau (optionnel blanc ou chrome)

EN Rim-mounted fittings can be placed on the positioned on a flat surface on the edge of the bathtub. Drain cover in white included.
Attention: Drain/overflow fitting or Drain/overflow fitting with filling function compulsory from Hoesch necessary; see table below (optional white or chrome).

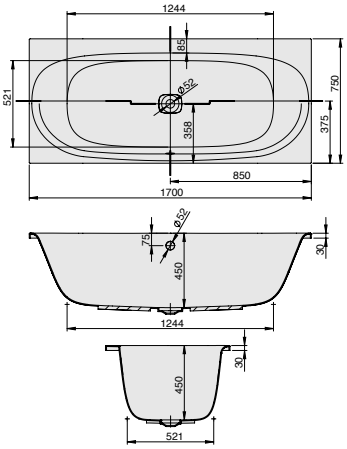

PG 25

MODELL Modèle Mode Model	ART. NR. N° D'article Artikelnummer Article no.	LÄNGE/BREITE Longueur Et Largeur Lengte En Breedte Length and width **(mm)**	HÖHE/TIEFE Hauteur/profondeur Hoogte/diepte Heigth/depth **(mm)**	INST. HÖHE Hauteur de montage Installatiehoogte Installation height **(mm)**	NUTZINHALT Contenu utile Nuttige inhoud Capacity	ZUBEHÖR Accessoires Toebehoren Accessories	ZUBEHÖR SEITE Accessoires speciaux, Page Speciaal toebehoren pagina Special accessories page	EUR
A	3829	1700 x 750	450	595-635	152 l	①	116-121	**1.343,-**

HOESCH Systemvariante (Preise ohne Badewanne / Prix sans baignoire / Prijzen zonder badkuip / Prices without bathtub) **PG 55**

MODELL Modèle Mode Model	ART. NR. N° D'article Artikelnummer Article no.	SYSTEMVARIANTE Système balnéo Whirlsystemen Variant of system	INST. HÖHE Hauteur de montage Installatiehoogte Installation height **(mm)**	POSITION D. AGGREGATE Disposition des éléments techniques Techniekopstelling The aggregate placement								ZUBEHÖR SEITE Accessoires speciaux, Page Speciaal toebehoren pagina Special accessories page	AUFPREIS SYSTEME Supplément de prix système balnéo Toeslag whirlsysteem Extra charge whirlsystem **(EUR)**
A	....E	Reviva II	640-680	004	6	-	12	4	-	2	-	124-125	**10.337,-**
A	....Z	Laola II	640-680	004	6	-	12	-	4	-	2	126-127	**5.993,-**
A	....N	Tergum	640-680	001/002	-	-	-	10	-	-	-	128	**4.616,-**

PG 70

SONDERZUBEHÖR ZUR BADEWANNE iSENSI 3829 Accessoires spéciaux baignoires iSensi 3829 / Speciaal toebehoren aan iSensi 3829 / Special accessories for bathtub iSensi 3829	ART. NR. N° D'article / Artikelnummer / Article no.	EUR
Hoesch Special iSensi Überlaufgarnitur / Hoesch Special iSensi vidage spécial / Hoesch Special iSensi overloopgarnitur / Hoesch Special iSensi Drain/overflow fitting		
chrom / chromé / chroom / chrome	6966.305	**75,-**
weiss / blanc / wit / white	6966.310	**75,-**
Hoesch Special iSensi Plus Überlaufgarnitur mit Befüllfunktion / Hoesch Special iSensi Plus remplissage par le trop-plein avec vidage spécial / Hoesch Special iSensi Plus In-, af- en overloopgarnitur / Hoesch Special iSensi Plus drain/overflow fitting with bathtub filling system		
chrom / chromé / chroom / chrome	6967.305	**233,-**
weiss / blanc / wit / white	6967.310	**233,-**

iSENSI EINBAUWANNE

1700 x 800
Rechteck
Rectangulaires
Rechthoekige
Rectangular

DE Wannenrandarmaturen können auf der ebenen Fläche am Wannenrand positioniert werden. inkl. Ablaufdeckel in Weiß. Achtung: Ab-/Überlaufgarnitur und Ab-/Überlaufgarnitur mit Befüllfunktion zwingend von Hoesch notwendig; siehe Tabelle (optional Weiß od. Chrom)

NL Het kraanwerk kan op de vlakke badrand gemonteerd worden. incl. Afdekking in wit
Attentie: Afvoer-/overloopcombinatie en in- af- en overloopgarnitur absoluut verplicht van Hoesch; zie tabel (optioneel wit of chroom)

FR La robinetterie sur gorge peut être positionnée sur le bord plat de la baignoire. cache bonde en blanc inclus
Attention: vidange-spéciale et remplissage par le trop-plein avec une vidange spéciale sont obligatoires à partir de Hoesch; voir tableau (optionnel blanc ou chrome)

EN Rim-mounted fittings can be placed on the positioned on a flat surface on the edge of the bathtub. Drain cover in white included.
Attention: Drain/overflow fitting or Drain/overflow fitting with filling function compulsory from Hoesch necessary; see table below (optional white or chrome).

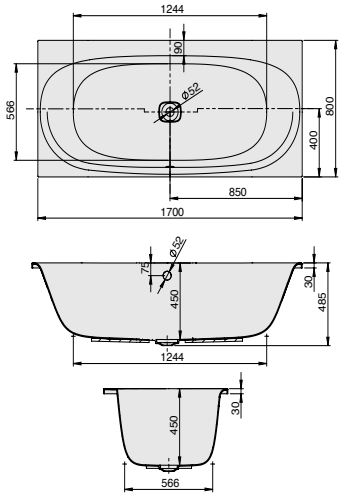

PG 25

MODELL Modèle Mode Model	ART. NR. N° D'article Artikelnummer Article no.	LÄNGE/BREITE Longueur Et Largeur Lengte En Breedte Length and width **(mm)**	HÖHE/TIEFE Hauteur/profondeur Hoogte/diepte Heigth/depth **(mm)**	INST. HÖHE Hauteur de montage Installatiehoogte Installation height **(mm)**	NUTZINHALT Contenu utile Nuttige inhoud Capacity	ZUBEHÖR Accessoires Toebehoren Accessories	ZUBEHÖR SEITE Accessoires speciaux, Page Speciaal toebehoren pagina Special accessories page	EUR
A	3832	1700 x 800	450	595-635	184 l	①	116-121	**1.444,-**

HOESCH Systemvariante (Preise ohne Badewanne / Prix sans baignoire / Prijzen zonder badkuip / Prices without bathtub) **PG 55**

MODELL Modèle Mode Model	ART. NR. N° D'article Artikelnummer Article no.	SYSTEMVARIANTE Système balnéo Whirlsystemen Variant of system	INST. HÖHE Hauteur de montage Installatiehoogte Installation height **(mm)**	POSITION D. AGGREGATE Disposition des éléments techniques Techniekopstelling The aggregate placement								ZUBEHÖR SEITE Accessoires speciaux, Page Speciaal toebehoren pagina Special accessories page	AUFPREIS SYSTEME Supplément de prix système balnéo Toeslag whirlsysteem Extra charge whirlsystem **(EUR)**
A	....E	Reviva II	640-680	004	6	-	12	4	-	2	-	124-125	**10.337,-**
A	....Z	Laola II	640-680	004	6	-	12	-	4	-	2	126-127	**5.993,-**
A	....N	Tergum	640-680	001/002	-	-	-	10	-	-	-	128	**4.616,-**

PG 70

SONDERZUBEHÖR ZUR BADEWANNE iSENSI 3832 Accessoires spéciaux baignoires iSensi 3832 Speciaal toebehoren aan iSensi 3832 Special accessories for bathtub iSensi 3832	ART. NR. N° D'article Artikelnummer Article no.	EUR
Hoesch Special iSensi Überlaufgarnitur / Hoesch Special iSensi vidage spécial / Hoesch Special iSensi overloopgarnitur / Hoesch Special iSensi Drain/overflow fitting		
chrom / chromé / chroom / chrome	6966.305	**75,-**
weiss / blanc / wit / white	6966.310	**75,-**
Hoesch Special iSensi Plus Überlaufgarnitur mit Befüllfunktion / Hoesch Special iSensi Plus remplissage par le trop-plein avec vidage spécial / Hoesch Special iSensi Plus In-, af- en overloopgarnitur / Hoesch Special iSensi Plus drain/overflow fitting with bathtub filling system		
chrom / chromé / chroom / chrome	6967.305	**233,-**
weiss / blanc / wit / white	6967.310	**233,-**

iSENSI EINBAUWANNE

NEU

1800 x 750
Rechteck
Rectangulaires
Rechthoekige
Rectangular

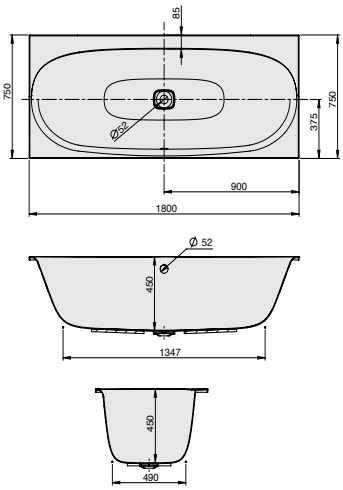

DE Wannenrandarmaturen können auf der ebenen Fläche am Wannenrand positioniert werden. inkl. Ablaufdeckel in Weiß. Achtung: Ab-/Überlaufgarnitur und Ab-/Überlaufgarnitur mit Befüllfunktion zwingend von Hoesch notwendig; siehe Tabelle (optional Weiß od. Chrom)

NL Het kraanwerk kan op de vlakke badrand gemonteerd worden. incl. Afdekking in wit
Attentie: Afvoer-/overloopcombinatie en in- af- en overloopgarnitur absoluut verplicht van Hoesch; zie tabel (optioneel wit of chroom)

FR La robinetterie sur gorge peut être positionnée sur le bord plat de la baignoire. cache bonde en blanc inclus
Attention: vidange-spéciale et remplissage par le trop-plein avec une vidange spéciale sont obligatoires à partir de Hoesch; voir tableau (optionnel blanc ou chrome)

EN Rim-mounted fittings can be placed on the positioned on a flat surface on the edge of the bathtub. Drain cover in white included. Attention: Drain/overflow fitting or Drain/overflow fitting with filling function compulsory from Hoesch necessary; see table below (optional white or chrome).

PG 25

MODELL Modèle Mode Model	**ART. NR.** N° D'article Artikelnummer Article no.	**LÄNGE/BREITE** Longueur Et Largeur Lengte En Breedte Length and width **(mm)**	**HÖHE/TIEFE** Hauteur/profondeur Hoogte/diepte Heigth/depth **(mm)**	**INST. HÖHE** Hauteur de montage Installatiehoogte Installation height **(mm)**	**NUTZINHALT** Contenu utile Nuttige inhoud Capacity	**ZUBEHÖR** Accessoires Toebehoren Accessories	**ZUBEHÖR SEITE** Accessoires speciaux, Page Speciaal toebehoren pagina Special accessories page	**EUR**
A	3983	1800x750	450	595-635	155 l	①	116-121	**1.440,-**

HOESCH Systemvariante (Preise ohne Badewanne / Prix sans baignoire / Prijzen zonder badkuip / Prices without bathtub) **PG 55**

MODELL Modèle Mode Model	**ART. NR.** N° D'article Artikelnummer Article no.	**SYSTEMVARIANTE** Système balnéo Whirlsystemen Variant of system	**INST. HÖHE** Hauteur de montage Installatiehoogte Installation height **(mm)**	**POSITION D. AGGREGATE** Disposition des éléments techniques Techniekopstelling The aggregate placement								**ZUBEHÖR SEITE** Accessoires speciaux, Page Speciaal toebehoren pagina Special accessories page	**AUFPREIS SYSTEME** Supplément de prix système balnéo Toeslag whirlsysteem Extra charge whirlsystem **(EUR)**
A	....E	Reviva II	640-680	004	6	-	12	4	-	2	-	124-125	**10.337,-**
A	....Z	Laola II	640-680	004	6	-	12	-	4	-	2	126-127	**5.993,-**
A	....N	Tergum	640-680	001/002	-	-	-	10	-	-	-	128	**4.616,-**

PG 70

SONDERZUBEHÖR ZUR BADEWANNE iSENSI 3983 Accessoires spéciaux baignoires iSensi 3983 Speciaal toebehoren aan iSensi 3983 Special accessories for bathtub iSensi 3983	**ART. NR.** N° D'article Artikelnummer Article no.	**EUR**
Hoesch Special iSensi Überlaufgarnitur / Hoesch Special iSensi vidage spécial / Hoesch Special iSensi overloopgarnitur / Hoesch Special iSensi Drain/overflow fitting		
chrom / chromé / chroom / chrome	6966.305	**75,-**
weiss / blanc / wit / white	6966.310	**75,-**
Hoesch Special iSensi Plus Überlaufgarnitur mit Befüllfunktion / Hoesch Special iSensi Plus remplissage par le trop-plein avec vidage spécial / Hoesch Special iSensi Plus In-, af- en overloopgarnitur / Hoesch Special iSensi Plus drain/overflow fitting with bathtub filling system		
chrom / chromé / chroom / chrome	6967.305	**233,-**
weiss / blanc / wit / white	6967.310	**233,-**

iSENSI EINBAUWANNE

1800 x 800
Rechteck
Rectangulaires
Rechthoekige
Rectangular

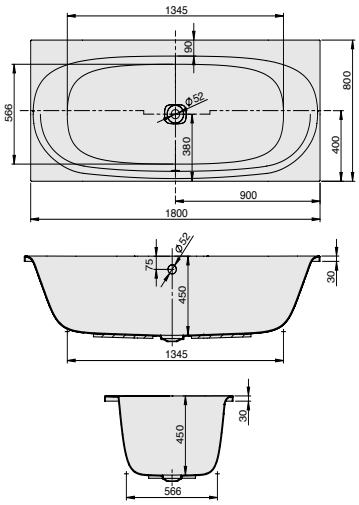

DE Wannenrandarmaturen können auf der ebenen Fläche am Wannenrand positioniert werden. inkl. Ablaufdeckel in Weiß. Achtung: Ab-/Überlaufgarnitur und Ab-/Überlaufgarnitur mit Befüllfunktion zwingend von Hoesch notwendig; siehe Tabelle (optional Weiß od. Chrom)

NL Het kraanwerk kan op de vlakke badrand gemonteerd worden. incl. Afdekking in wit
Attentie: Afvoer-/overloopcombinatie en in- af- en overloopgarnitur absoluut verplicht van Hoesch; zie tabel (optioneel wit of chroom)

FR La robinetterie sur gorge peut être positionnée sur le bord plat de la baignoire. cache bonde en blanc inclus
Attention: vidange-spéciale et remplissage par le trop-plein avec une vidange spéciale sont obligatoires à partir de Hoesch; voir tableau (optionnel blanc ou chrome)

EN Rim-mounted fittings can be placed on the positioned on a flat surface on the edge of the bathtub. Drain cover in white included. Attention: Drain/overflow fitting or Drain/overflow fitting with filling function compulsory from Hoesch necessary; see table below (optional white or chrome).

PG 25

MODELL Modèle Mode Model	**ART. NR.** N° D'article Artikelnummer Article no.	**LÄNGE/BREITE** Longueur Et Largeur Lengte En Breedte Length and width **(mm)**	**HÖHE/TIEFE** Hauteur/profondeur Hoogte/diepte Heigth/depth **(mm)**	**INST. HÖHE** Hauteur de montage Installatiehoogte Installation height **(mm)**	**NUTZINHALT** Contenu utile Nuttige inhoud Capacity	**ZUBEHÖR** Accessoires Toebehoren Accessories	**ZUBEHÖR SEITE** Accessoires speciaux, Page Speciaal toebehoren pagina Special accessories page	**EUR**
A	3830	1800 x 800	450	595-635	184 l	①	116-121	**1.488,-**

HOESCH Systemvariante (Preise ohne Badewanne / Prix sans baignoire / Prijzen zonder badkuip / Prices without bathtub) **PG 55**

MODELL Modèle Mode Model	**ART. NR.** N° D'article Artikelnummer Article no.	**SYSTEMVARIANTE** Système balnéo Whirlsystemen Variant of system	**INST. HÖHE** Hauteur de montage Installatiehoogte Installation height **(mm)**	**POSITION D. AGGREGATE** Disposition des éléments techniques Techniekopstelling The aggregate placement								**ZUBEHÖR SEITE** Accessoires speciaux, Page Speciaal toebehoren pagina Special accessories page	**AUFPREIS SYSTEME** Supplément de prix système balnéo Toeslag whirlsysteem Extra charge whirlsystem **(EUR)**
A	....E	Reviva II	640-680	004	6	-	12	4	-	2	-	124-125	**10.337,-**
A	....Z	Laola II	640-680	004	6	-	12	-	4	-	2	126-127	**5.993,-**
A	....N	Tergum	640-680	001/002	-	-	-	10	-	-	-	128	**4.616,-**

PG 70

SONDERZUBEHÖR ZUR BADEWANNE iSENSI 3830 Accessoires spéciaux baignoires iSensi 3830 Speciaal toebehoren aan iSensi 3830 Special accessories for bathtub iSensi 3830	**ART. NR.** N° D'article Artikelnummer Article no.	**EUR**
Hoesch Special iSensi Überlaufgarnitur / Hoesch Special iSensi vidage spécial / Hoesch Special iSensi overloopgarnitur / Hoesch Special iSensi Drain/overflow fitting		
chrom / chromé / chroom / chrome	6966.305	**75,-**
weiss / blanc / wit / white	6966.310	**75,-**
Hoesch Special iSensi Plus Überlaufgarnitur mit Befüllfunktion / Hoesch Special iSensi Plus remplissage par le trop-plein avec vidage spécial / Hoesch Special iSensi Plus In-, af- en overloopgarnitur / Hoesch Special iSensi Plus drain/overflow fitting with bathtub filling system		
chrom / chromé / chroom / chrome	6967.305	**233,-**
weiss / blanc / wit / white	6967.310	**233,-**

iSENSI EINBAUWANNE

1900 x 800
Rechteck
Rectangulaires
Rechthoekige
Rectangular

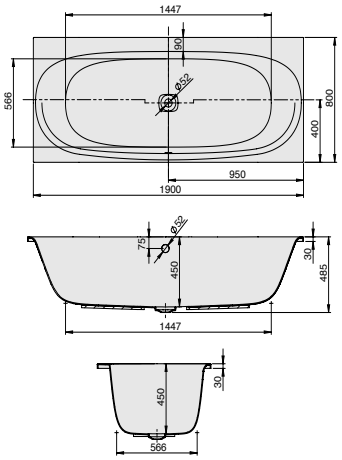

DE Wannenrandarmaturen können auf der ebenen Fläche am Wannenrand positioniert werden. inkl. Ablaufdeckel in Weiß. Achtung: Ab-/Überlaufgarnitur und Ab-/Überlaufgarnitur mit Befüllfunktion zwingend von Hoesch notwendig; siehe Tabelle (optional Weiß od. Chrom)

NL Het kraanwerk kan op de vlakke badrand gemonteerd worden. incl. Afdekking in wit
Attentie: Afvoer-/overloopcombinatie en in- af- en overloopgarnitur absoluut verplicht van Hoesch; zie tabel (optioneel wit of chroom)

FR La robinetterie sur gorge peut être positionnée sur le bord plat de la baignoire. cache bonde en blanc inclus
Attention: vidange-spéciale et remplissage par le trop-plein avec une vidange spéciale sont obligatoires à partir de Hoesch; voir tableau (optionnel blanc ou chrome)

EN Rim-mounted fittings can be placed on the positioned on a flat surface on the edge of the bathtub. Drain cover in white included.
Attention: Drain/overflow fitting or Drain/overflow fitting with filling function compulsory from Hoesch necessary; see table below (optional white or chrome).

PG 25

MODELL Modèle Mode Model	**ART. NR.** N° D'article Artikelnummer Article no.	**LÄNGE/BREITE** Longueur Et Largeur Lengte En Breedte Length and width **(mm)**	**HÖHE/TIEFE** Hauteur/profondeur Hoogte/diepte Heigth/depth **(mm)**	**INST. HÖHE** Hauteur de montage Installatiehoogte Installation height **(mm)**	**NUTZINHALT** Contenu utile Nuttige inhoud Capacity	**ZUBEHÖR** Accessoires Toebehoren Accessories	**ZUBEHÖR SEITE** Accessoires speciaux, Page Speciaal toebehoren pagina Special accessories page	**EUR**
A	3828	1900 x 800	450	595-635	184 l	①	116-121	**1.706,-**

HOESCH Systemvariante (Preise ohne Badewanne / Prix sans baignoire / Prijzen zonder badkuip / Prices without bathtub) **PG 55**

MODELL Modèle Mode Model	**ART. NR.** N° D'article Artikelnummer Article no.	**SYSTEMVARIANTE** Système balnéo Whirlsystemen Variant of system	**INST. HÖHE** Hauteur de montage Installatiehoogte Installation height **(mm)**	**POSITION D. AGGREGATE** Disposition des éléments techniques Techniekopstelling The aggregate placement								**ZUBEHÖR SEITE** Accessoires speciaux, Page Speciaal toebehoren pagina Special accessories page	**AUFPREIS SYSTEME** Supplément de prix système balnéo Toeslag whirlsysteem Extra charge whirlsystem **(EUR)**
A	....E	Reviva II	640-680	004	6	-	12	4	-	2	-	124-125	**10.337,-**
A	....Z	Laola II	640-680	004	6	-	12	-	4	-	2	126-127	**5.993,-**
A	....N	Tergum	640-680	001/002	-	-	-	10	-	-	-	128	**4.616,-**

PG 70

SONDERZUBEHÖR ZUR BADEWANNE iSENSI 3828 /Accessoires spéciaux baignoires iSensi 3828 / Speciaal toebehoren aan iSensi 3828 / Special accessories for bathtub iSensi 3828	**ART. NR.** / N° D'article /Artikelnummer / Article no.	**EUR**
Hoesch Special iSensi Überlaufgarnitur / Hoesch Special iSensi vidage spécial / Hoesch Special iSensi overloopgarnitur / Hoesch Special iSensi Drain/overflow fitting **chrom** / chromé / chroom / chrome **weiss** / blanc / wit / white	 6966.305 6966.310	 **75,-** **75,-**
Hoesch Special iSensi Plus Überlaufgarnitur mit Befüllfunktion / Hoesch Special iSensi Plus remplissage par le trop-plein avec vidage spécial / Hoesch Special iSensi Plus In-, af- en overloopgarnitur / Hoesch Special iSensi Plus drain/overflow fitting with bathtub filling system **chrom** / chromé / chroom / chrome **weiss** / blanc / wit / white	 6967.305 6967.310	 **233,-** **233,-**

iSENSI EINBAUWANNE

1900 x 900
Rechteck
Rectangulaires
Rechthoekige
Rectangular

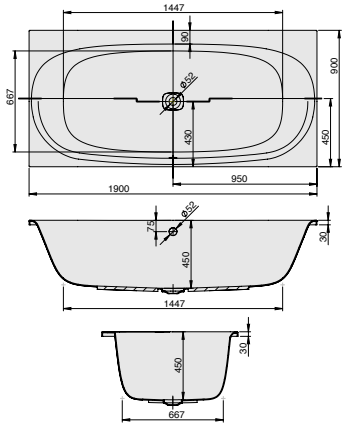

DE Wannenrandarmaturen können auf der ebenen Fläche am Wannenrand positioniert werden. inkl. Ablaufdeckel in Weiß. Achtung: Ab-/Überlaufgarnitur und Ab-/Überlaufgarnitur mit Befüllfunktion zwingend von Hoesch notwendig; siehe Tabelle (optional Weiß od. Chrom)

NL Het kraanwerk kan op de vlakke badrand gemonteerd worden. incl. Afdekking in wit
Attentie: Afvoer-/overloopcombinatie en in- af- en overloopgarnitur absoluut verplicht van Hoesch; zie tabel (optioneel wit of chroom)

FR La robinetterie sur gorge peut être positionnée sur le bord plat de la baignoire. cache bonde en blanc inclus
Attention: vidange-spéciale et remplissage par le trop-plein avec une vidange spéciale sont obligatoires à partir de Hoesch; voir tableau (optionnel blanc ou chrome)

EN Rim-mounted fittings can be placed on the positioned on a flat surface on the edge of the bathtub. Drain cover in white included.
Attention: Drain/overflow fitting or Drain/overflow fitting with filling function compulsory from Hoesch necessary; see table below (optional white or chrome).

PG 25

MODELL Modèle Mode Model	**ART. NR.** N° D'article Artikelnummer Article no.	**LÄNGE/BREITE** Longueur Et Largeur Lengte En Breedte Length and width **(mm)**	**HÖHE/TIEFE** Hauteur/profondeur Hoogte/diepte Heigth/depth **(mm)**	**INST. HÖHE** Hauteur de montage Installatiehoogte Installation height **(mm)**	**NUTZINHALT** Contenu utile Nuttige inhoud Capacity	**ZUBEHÖR** Accessoires Toebehoren Accessories	**ZUBEHÖR SEITE** Accessoires speciaux, Page Speciaal toebehoren pagina Special accessories page	**EUR**
A	3831	1900 x 900	450	595-635	245 l	①	116-121	**1.887,-**

HOESCH Systemvariante (Preise ohne Badewanne / Prix sans baignoire / Prijzen zonder badkuip / Prices without bathtub) **PG 55**

MODELL Modèle Mode Model	**ART. NR.** N° D'article Artikelnummer Article no.	**SYSTEMVARIANTE** Système balnéo Whirlsystemen Variant of system	**INST. HÖHE** Hauteur de montage Installatiehoogte Installation height **(mm)**	**POSITION D. AGGREGATE** Disposition des éléments techniques Techniekopstelling The aggregate placement								**ZUBEHÖR SEITE** Accessoires speciaux, Page Speciaal toebehoren pagina Special accessories page	**AUFPREIS SYSTEME** Supplément de prix système balnéo Toeslag whirlsysteem Extra charge whirlsystem **(EUR)**
A	....E	Reviva II	640-680	004	6	-	14	4	-	2	-	124-125	**10.337,-**
A	....Z	Laola II	640-680	004	6	-	14	-	4	-	2	126-127	**5.993,-**
A	....N	Tergum	640-680	001/002	-	-	-	10	-	-	-	128	**4.616,-**

PG 70

SONDERZUBEHÖR ZUR BADEWANNE iSENSI 3831 Accessoires spéciaux baignoires iSensi 3831 / Speciaal toebehoren aan iSensi 3831 / Special accessories for bathtub iSensi 3831	**ART. NR.** N° D'article / Artikelnummer / Article no.	**EUR**
Hoesch Special iSensi Überlaufgarnitur / Hoesch Special iSensi vidage spécial / Hoesch Special iSensi overloopgarnitur / Hoesch Special iSensi Drain/overflow fitting **chrom** / chromé / chroom / chrome **weiss** / blanc / wit / white	 6966.305 6966.310	 **75,-** **75,-**
Hoesch Special iSensi Plus Überlaufgarnitur mit Befüllfunktion / Hoesch Special iSensi Plus remplissage par le trop-plein avec vidage spécial / Hoesch Special iSensi Plus In-, af- en overloopgarnitur / Hoesch Special iSensi Plus drain/overflow fitting with bathtub filling system **chrom** / chromé / chroom / chrome **weiss** / blanc / wit / white	 6967.305 6967.310	 **233,-** **233,-**

iSENSI EINBAUWANNE

1500 x 1000
Trapez
Trapezoidale
Trapezium
Trapezoidal
Linke Ausführung
Version gauche
Linkse uitvoering
Left hand version

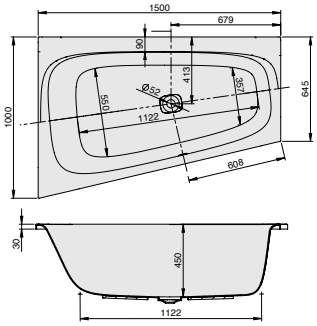

DE Wannenrandarmaturen können auf der ebenen Fläche am Wannenrand positioniert werden. inkl. Ablaufdeckel in Weiß. Achtung: Ab-/Überlaufgarnitur und Ab-/Überlaufgarnitur mit Befüllfunktion zwingend von Hoesch notwendig; siehe Tabelle (optional Weiß od. Chrom)

NL Het kraanwerk kan op de vlakke badrand gemonteerd worden. incl. Afdekking in wit
Attentie: Afvoer-/overloopcombinatie en in- af- en overloopgarnitur absoluut verplicht van Hoesch; zie tabel (optioneel wit of chroom)

FR La robinetterie sur gorge peut être positionnée sur le bord plat de la baignoire. cache bonde en blanc inclus
Attention: vidange-spéciale et remplissage par le trop-plein avec une vidange spéciale sont obligatoires à partir de Hoesch; voir tableau (optionnel blanc ou chrome)

EN Rim-mounted fittings can be placed on the positioned on a flat surface on the edge of the bathtub. Drain cover in white included.
Attention: Drain/overflow fitting or Drain/overflow fitting with filling function compulsory from Hoesch necessary; see table below (optional white or chrome).

PG 25

MODELL Modèle Mode Model	**ART. NR.** N° D'article Artikelnummer Article no.	**LÄNGE/BREITE** Longueur Et Largeur Lengte En Breedte Length and width **(mm)**	**HÖHE/TIEFE** Hauteur/profondeur Hoogte/diepte Heigth/depth **(mm)**	**INST. HÖHE** Hauteur de montage Installatiehoogte Installation height **(mm)**	**NUTZINHALT** Contenu utile Nuttige inhoud Capacity	**ZUBEHÖR** Accessoires Toebehoren Accessories	**ZUBEHÖR SEITE** Accessoires speciaux, Page Speciaal toebehoren pagina Special accessories page	**EUR**
A	3954	1500 x 1000	450	595-635	147 l	①	116-121	**1.577,-**

HOESCH Systemvariante (Preise ohne Badewanne / Prix sans baignoire / Prijzen zonder badkuip / Prices without bathtub) **PG 55**

MODELL Modèle Mode Model	**ART. NR.** N° D'article Artikelnummer Article no.	**SYSTEMVARIANTE** Système balnéo Whirlsystemen Variant of system	**INST. HÖHE** Hauteur de montage Installatiehoogte Installation height **(mm)**	**POSITION D. AGGREGATE** Disposition des éléments techniques Techniekopstelling The aggregate placement								**ZUBEHÖR SEITE** Accessoires speciaux, Page Speciaal toebehoren pagina Special accessories page	**AUFPREIS SYSTEME** Supplément de prix système balnéo Toeslag whirlsysteem Extra charge whirlsystem **(EUR)**
A	....E	Reviva II	640-680	002	6	-	12	4	-	2	-	124-125	**10.337,-**
A	....Z	Laola II	640-680	002	6	-	12	-	4	-	2	126-127	**5.993,-**
A	....N	Tergum	640-680	002	-	-	-	10	-	-	-	128	**4.616,-**

PG 70

SONDERZUBEHÖR ZUR BADEWANNE iSENSI 3954 Accessoires spéciaux baignoires iSensi 3954 / Speciaal toebehoren aan iSensi 3954 / Special accessories for bathtub iSensi 3954	**ART. NR.** N° D'article / Artikelnummer / Article no.	**EUR**
Hoesch Special iSensi Überlaufgarnitur / Hoesch Special iSensi vidage spécial / Hoesch Special iSensi overloopgarnitur / Hoesch Special iSensi Drain/overflow fitting		
chrom / chromé / chroom / chrome	6966.305	**75,-**
weiss / blanc / wit / white	6966.310	**75,-**
Hoesch Special iSensi Plus Überlaufgarnitur mit Befüllfunktion / Hoesch Special iSensi Plus remplissage par le trop-plein avec vidage spécial / Hoesch Special iSensi Plus In-, af- en overloopgarnitur / Hoesch Special iSensi Plus drain/overflow fitting with bathtub filling system		
chrom / chromé / chroom / chrome	6967.305	**233,-**
weiss / blanc / wit / white	6967.310	**233,-**

Auch als Monolith (mit fester Schürze) verfügbar. Siehe Seite 36
/ Également disponible en Monolithe (avec tablier fixe) voir page 36
/ Ook verkrijgbaar als Monolith (met vaste schort) zie pagina 36
/ Also available as a monolith (with a fixed apron). See page 36

iSENSI EINBAUWANNE

1500 x 1000
Trapez
Trapezoidale
Trapezium
Trapezoidal
Rechte Ausführung
Version droite
Rechtse uitvoering
Right hand version

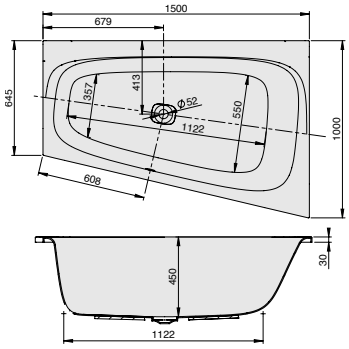

DE Wannenrandarmaturen können auf der ebenen Fläche am Wannenrand positioniert werden. inkl. Ablaufdeckel in Weiß. Achtung: Ab-/Überlaufgarnitur und Ab-/Überlaufgarnitur mit Befüllfunktion zwingend von Hoesch notwendig; siehe Tabelle (optional Weiß od. Chrom)

NL Het kraanwerk kan op de vlakke badrand gemonteerd worden. incl. Afdekking in wit
Attentie: Afvoer-/overloopcombinatie en in- af- en overloopgarnitur absoluut verplicht van Hoesch; zie tabel (optioneel wit of chroom)

FR La robinetterie sur gorge peut être positionnée sur le bord plat de la baignoire. cache bonde en blanc inclus
Attention: vidange-spéciale et remplissage par le trop-plein avec une vidange spéciale sont obligatoires à partir de Hoesch; voir tableau (optionnel blanc ou chrome)

EN Rim-mounted fittings can be placed on the positioned on a flat surface on the edge of the bathtub. Drain cover in white included.
Attention: Drain/overflow fitting or Drain/overflow fitting with filling function compulsory from Hoesch necessary; see table below (optional white or chrome).

PG 25

MODELL Modèle Mode Model	**ART. NR.** N° D'article Artikelnummer Article no.	**LÄNGE/BREITE** Longueur Et Largeur Lengte En Breedte Length and width **(mm)**	**HÖHE/TIEFE** Hauteur/profondeur Hoogte/diepte Heigth/depth **(mm)**	**INST. HÖHE** Hauteur de montage Installatiehoogte Installation height **(mm)**	**NUTZINHALT** Contenu utile Nuttige inhoud Capacity	**ZUBEHÖR** Accessoires Toebehoren Accessories	**ZUBEHÖR SEITE** Accessoires speciaux, Page Speciaal toebehoren pagina Special accessories page	**EUR**
A	3950	1500 x1000	450	595-635	147 l	①	116-121	**1.577,-**

HOESCH Systemvariante (Preise ohne Badewanne / Prix sans baignoire / Prijzen zonder badkuip / Prices without bathtub) **PG 55**

MODELL Modèle Mode Model	**ART. NR.** N° D'article Artikelnummer Article no.	**SYSTEMVARIANTE** Système balnéo Whirlsystemen Variant of system	**INST. HÖHE** Hauteur de montage Installatiehoogte Installation height **(mm)**	**POSITION D. AGGREGATE** Disposition des éléments techniques Techniekopstelling The aggregate placement								**ZUBEHÖR SEITE** Accessoires speciaux, Page Speciaal toebehoren pagina Special accessories page	**AUFPREIS SYSTEME** Supplément de prix système balnéo Toeslag whirlsysteem Extra charge whirlsystem **(EUR)**
A	....E	Reviva II	640-680	001	6	-	12	4	-	2	-	124-125	**10.337,-**
A	....Z	Laola II	640-680	001	6	-	12	-	4	-	2	126-127	**5.993,-**
A	....N	Tergum	640-680	001	-	-	-	10	-	-	-	128	**4.616,-**

PG 70

SONDERZUBEHÖR ZUR BADEWANNE iSENSI 3950 Accessoires spéciaux baignoires iSensi 3950 / Speciaal toebehoren aan iSensi 3950 / Special accessories for bathtub iSensi 3950	**ART. NR.** N° D'article / Artikelnummer / Article no.	**EUR**
Hoesch Special iSensi Überlaufgarnitur / Hoesch Special iSensi vidage spécial / Hoesch Special iSensi overloopgarnitur / Hoesch Special iSensi Drain/overflow fitting		
chrom / chromé / chroom / chrome	6966.305	**75,-**
weiss / blanc / wit / white	6966.310	**75,-**
Hoesch Special iSensi Plus Überlaufgarnitur mit Befüllfunktion / Hoesch Special iSensi Plus remplissage par le trop-plein avec vidage spécial / Hoesch Special iSensi Plus In-, af- en overloopgarnitur / Hoesch Special iSensi Plus drain/overflow fitting with bathtub filling system		
chrom / chromé / chroom / chrome	6967.305	**233,-**
weiss / blanc / wit / white	6967.310	**233,-**

Auch als Monolith (mit fester Schürze) verfügbar. Siehe Seite 36
/ Également disponible en Monolithe (avec tablier fixe) voir page 36
/ Ook verkrijgbaar als Monolith (met vaste schort) zie pagina 36
/ Also available as a monolith (with a fixed apron). See page 36

iSENSI EINBAUWANNE

1700 x 1000
Trapez
Trapezoidale
Trapezium
Trapezoidal
Linke Ausführung
Version gauche
Linkse uitvoering
Left hand version

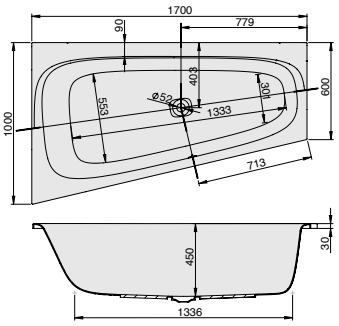

DE Wannenrandarmaturen können auf der ebenen Fläche am Wannenrand positioniert werden. inkl. Ablaufdeckel in Weiß. Achtung: Ab-/Überlaufgarnitur und Ab-/Überlaufgarnitur mit Befüllfunktion zwingend von Hoesch notwendig; siehe Tabelle (optional Weiß od. Chrom)

NL Het kraanwerk kan op de vlakke badrand gemonteerd worden. incl. Afdekking in wit
Attentie: Afvoer-/overloopcombinatie en in- af- en overloopgarnitur absoluut verplicht van Hoesch; zie tabel (optioneel wit of chroom)

FR La robinetterie sur gorge peut être positionnée sur le bord plat de la baignoire. cache bonde en blanc inclus
Attention: vidange-spéciale et remplissage par le trop-plein avec une vidange spéciale sont obligatoires à partir de Hoesch; voir tableau (optionnel blanc ou chrome)

EN Rim-mounted fittings can be placed on the positioned on a flat surface on the edge of the bathtub. Drain cover in white included.
Attention: Drain/overflow fitting or Drain/overflow fitting with filling function compulsory from Hoesch necessary; see table below (optional white or chrome).

PG 25

MODELL Modèle Mode Model	**ART. NR.** N° D'article Artikelnummer Article no.	**LÄNGE/BREITE** Longueur Et Largeur Lengte En Breedte Length and width **(mm)**	**HÖHE/TIEFE** Hauteur/profondeur Hoogte/diepte Heigth/depth **(mm)**	**INST. HÖHE** Hauteur de montage Installatiehoogte Installation height **(mm)**	**NUTZINHALT** Contenu utile Nuttige inhoud Capacity	**ZUBEHÖR** Accessoires Toebehoren Accessories	**ZUBEHÖR SEITE** Accessoires speciaux, Page Speciaal toebehoren pagina Special accessories page	**EUR**
A	3872	1700 x1000	450	595-635	174 l	①	116-121	**1.851,-**

HOESCH Systemvariante (Preise ohne Badewanne / Prix sans baignoire / Prijzen zonder badkuip / Prices without bathtub) **PG 55**

MODELL Modèle Mode Model	**ART. NR.** N° D'article Artikelnummer Article no.	**SYSTEMVARIANTE** Système balnéo Whirlsystemen Variant of system	**INST. HÖHE** Hauteur de montage Installatiehoogte Installation height **(mm)**	**POSITION D. AGGREGATE** Disposition des éléments techniques Techniekopstelling The aggregate placement								**ZUBEHÖR SEITE** Accessoires speciaux, Page Speciaal toebehoren pagina Special accessories page	**AUFPREIS SYSTEME** Supplément de prix système balnéo Toeslag whirlsysteem Extra charge whirlsystem **(EUR)**
A	....E	Reviva II	640-680	002	6	-	14	4	-	2	-	124-125	**10.337,-**
A	....Z	Laola II	640-680	002	6	-	14	-	4	-	2	126-127	**5.993,-**
A	....N	Tergum	640-680	002	-	-	-	10	-	-	-	128	**4.616,-**

PG 70

SONDERZUBEHÖR ZUR BADEWANNE iSENSI 3872 Accessoires spéciaux baignoires iSensi 3872 / Speciaal toebehoren aan iSensi 3872 / Special accessories for bathtub iSensi 3872	**ART. NR.** N° D'article / Artikelnummer / Article no.	**EUR**
Hoesch Special iSensi Überlaufgarnitur / Hoesch Special iSensi vidage spécial / Hoesch Special iSensi overloopgarnitur / Hoesch Special iSensi Drain/overflow fitting		
chrom / chromé / chroom / chrome	6966.305	**75,-**
weiss / blanc / wit / white	6966.310	**75,-**
Hoesch Special iSensi Plus Überlaufgarnitur mit Befüllfunktion / Hoesch Special iSensi Plus remplissage par le trop-plein avec vidage spécial / Hoesch Special iSensi Plus In-, af- en overloopgarnitur / Hoesch Special iSensi Plus drain/overflow fitting with bathtub filling system		
chrom / chromé / chroom / chrome	6967.305	**233,-**
weiss / blanc / wit / white	6967.310	**233,-**

Auch als Monolith (mit fester Schürze) verfügbar. Siehe Seite 37
/ Également disponible en Monolithe (avec tablier fixe) voir page 37
/ Ook verkrijgbaar als Monolith (met vaste schort) zie pagina 37
/ Also available as a monolith (with a fixed apron). See page 37

iSENSI EINBAUWANNE

1700 x 1000
Trapez
Trapezoidale
Trapezium
Trapezoidal
Rechte Ausführung
Version droite
Rechtse uitvoering
Right hand version

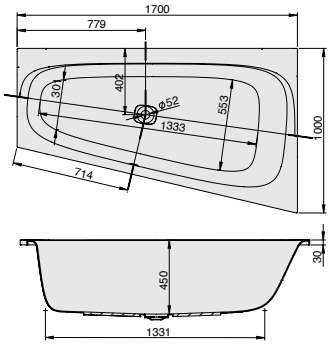

DE Wannenrandarmaturen können auf der ebenen Fläche am Wannenrand positioniert werden. inkl. Ablaufdeckel in Weiß. Achtung: Ab-/Überlaufgarnitur und Ab-/Überlaufgarnitur mit Befüllfunktion zwingend von Hoesch notwendig; siehe Tabelle (optional Weiß od. Chrom)

NL Het kraanwerk kan op de vlakke badrand gemonteerd worden. incl. Afdekking in wit
Attentie: Afvoer-/overloopcombinatie en in- af- en overloopgarnitur absoluut verplicht van Hoesch; zie tabel (optioneel wit of chroom)

FR La robinetterie sur gorge peut être positionnée sur le bord plat de la baignoire. cache bonde en blanc inclus
Attention: vidange-spéciale et remplissage par le trop-plein avec une vidange spéciale sont obligatoires à partir de Hoesch; voir tableau (optionnel blanc ou chrome)

EN Rim-mounted fittings can be placed on the positioned on a flat surface on the edge of the bathtub. Drain cover in white included.
Attention: Drain/overflow fitting or Drain/overflow fitting with filling function compulsory from Hoesch necessary; see table below (optional white or chrome).

PG 25

MODELL Modèle Mode Model	**ART. NR.** N° D'article Artikelnummer Article no.	**LÄNGE/BREITE** Longueur Et Largeur Lengte En Breedte Length and width **(mm)**	**HÖHE/TIEFE** Hauteur/profondeur Hoogte/diepte Heigth/depth **(mm)**	**INST. HÖHE** Hauteur de montage Installatiehoogte Installation height **(mm)**	**NUTZINHALT** Contenu utile Nuttige inhoud Capacity	**ZUBEHÖR** Accessoires Toebehoren Accessories	**ZUBEHÖR SEITE** Accessoires speciaux, Page Speciaal toebehoren pagina Special accessories page	**EUR**
A	3869	1700 x1000	450	595-635	174 l	①	116-121	**1.851,-**

HOESCH Systemvariante (Preise ohne Badewanne / Prix sans baignoire / Prijzen zonder badkuip / Prices without bathtub) **PG 55**

MODELL Modèle Mode Model	**ART. NR.** N° D'article Artikelnummer Article no.	**SYSTEMVARIANTE** Système balnéo Whirlsystemen Variant of system	**INST. HÖHE** Hauteur de montage Installatiehoogte Installation height **(mm)**	**POSITION D. AGGREGATE** Disposition des éléments techniques Techniekopstelling The aggregate placement								**ZUBEHÖR SEITE** Accessoires speciaux, Page Speciaal toebehoren pagina Special accessories page	**AUFPREIS SYSTEME** Supplément de prix système balnéo Toeslag whirlsysteem Extra charge whirlsystem **(EUR)**
A	....E	Reviva II	640-680	001	6	-	14	4	-	2	-	124-125	**10.337,-**
A	....Z	Laola II	640-680	001	6	-	14	-	4	-	2	126-127	**5.993,-**
A	....N	Tergum	640-680	001	-	-	-	10	-	-	-	128	**4.616,-**

PG 70

SONDERZUBEHÖR ZUR BADEWANNE iSENSI 3869 Accessoires spéciaux baignoires iSensi 3869 / Speciaal toebehoren aan iSensi 3869 / Special accessories for bathtub iSensi 3869	**ART. NR.** N° D'article / Artikelnummer / Article no.	**EUR**
Hoesch Special iSensi Überlaufgarnitur / Hoesch Special iSensi vidage spécial / Hoesch Special iSensi overloopgarnitur / Hoesch Special iSensi Drain/overflow fitting		
chrom / chromé / chroom / chrome	6966.305	**75,-**
weiss / blanc / wit / white	6966.310	**75,-**
Hoesch Special iSensi Plus Überlaufgarnitur mit Befüllfunktion / Hoesch Special iSensi Plus remplissage par le trop-plein avec vidage spécial / Hoesch Special iSensi Plus In-, af- en overloopgarnitur / Hoesch Special iSensi Plus drain/overflow fitting with bathtub filling system		
chrom / chromé / chroom / chrome	6967.305	**233,-**
weiss / blanc / wit / white	6967.310	**233,-**

Auch als Monolith (mit fester Schürze) verfügbar. Siehe Seite 37
/ Également disponible en Monolithe (avec tablier fixe) voir page 37
/ Ook verkrijgbaar als Monolith (met vaste schort) zie pagina 37
/ Also available as a monolith (with a fixed apron). See page 37

iSENSI EINBAUWANNE

1800 x 1200
Trapez
Trapezoidale
Trapezium
Trapezoidal
Linke Ausführung
Version gauche
Linkse uitvoering
Left hand version

DE Wannenrandarmaturen können auf der ebenen Fläche am Wannenrand positioniert werden. inkl. Ablaufdeckel in Weiß. Achtung: Ab-/Überlaufgarnitur und Ab-/Überlaufgarnitur mit Befüllfunktion zwingend von Hoesch notwendig; siehe Tabelle (optional Weiß od. Chrom)

NL Het kraanwerk kan op de vlakke badrand gemonteerd worden. incl. Afdekking in wit
Attentie: Afvoer-/overloopcombinatie en in- af- en overloopgarnitur absoluut verplicht van Hoesch; zie tabel (optioneel wit of chroom)

FR La robinetterie sur gorge peut être positionnée sur le bord plat de la baignoire. cache bonde en blanc inclus
Attention: vidange-spéciale et remplissage par le trop-plein avec une vidange spéciale sont obligatoires à partir de Hoesch; voir tableau (optionnel blanc ou chrome)

EN Rim-mounted fittings can be placed on the positioned on a flat surface on the edge of the bathtub. Drain cover in white included.
Attention: Drain/overflow fitting or Drain/overflow fitting with filling function compulsory from Hoesch necessary; see table below (optional white or chrome).

PG 25

MODELL Modèle Mode Model	ART. NR. N° D'article Artikelnummer Article no.	LÄNGE/BREITE Longueur Et Largeur Lengte En Breedte Length and width (mm)	HÖHE/TIEFE Hauteur/profondeur Hoogte/diepte Heigth/depth (mm)	INST. HÖHE Hauteur de montage Installatiehoogte Installation height (mm)	NUTZINHALT Contenu utile Nuttige inhoud Capacity	ZUBEHÖR Accessoires Toebehoren Accessories	ZUBEHÖR SEITE Accessoires speciaux, Page Speciaal toebehoren pagina Special accessories page	EUR
A	3962	1800 x1200	450	595-635	275 l	①	116-121	**2.110,-**

HOESCH Systemvariante (Preise ohne Badewanne / Prix sans baignoire / Prijzen zonder badkuip / Prices without bathtub) PG 55

MODELL Modèle Mode Model	ART. NR. N° D'article Artikelnummer Article no.	SYSTEMVARIANTE Système balnéo Whirlsystemen Variant of system	INST. HÖHE Hauteur de montage Installatiehoogte Installation height (mm)	POSITION D. AGGREGATE Disposition des éléments techniques Techniekopstelling The aggregate placement								ZUBEHÖR SEITE Accessoires speciaux, Page Speciaal toebehoren pagina Special accessories page	AUFPREIS SYSTEME Supplément de prix système balnéo Toeslag whirlsysteem Extra charge whirlsystem (EUR)
A	....E	Reviva II	640-680	002	6	-	14	8	-	2	-	124-125	**10.337,-**
A	....Z	Laola II	640-680	002	6	-	14	-	8	-	2	126-127	**5.993,-**
A	....N	Tergum	640-680	002	-	-	-	10	-	-	-	128	**4.616,-**

PG 70

SONDERZUBEHÖR ZUR BADEWANNE iSENSI 3962 Accessoires spéciaux baignoires iSensi 3962 / Speciaal toebehoren aan iSensi 3962 / Special accessories for bathtub iSensi 3962	ART. NR. N° D'article / Artikelnummer / Article no.	EUR
Hoesch Special iSensi Überlaufgarnitur / Hoesch Special iSensi vidage spécial / Hoesch Special iSensi overloopgarnitur / Hoesch Special iSensi Drain/overflow fitting		
chrom / chromé / chroom / chrome	6968.305	**99,-**
weiss / blanc / wit / white	6968.310	**99,-**
Hoesch Special iSensi Plus Überlaufgarnitur mit Befüllfunktion / Hoesch Special iSensi Plus remplissage par le trop-plein avec vidage spécial / Hoesch Special iSensi Plus In-, af- en overloopgarnitur / Hoesch Special iSensi Plus drain/overflow fitting with bathtub filling system		
chrom / chromé / chroom / chrome	6969.305	**249,-**
weiss / blanc / wit / white	6969.310	**249,-**

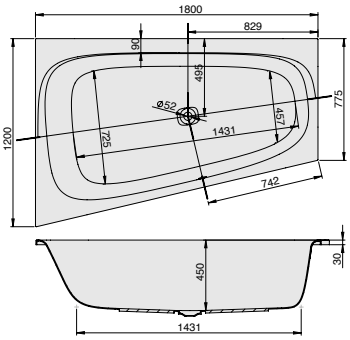

Auch als Monolith (mit fester Schürze) verfügbar. Siehe Seite 38
/ Également disponible en Monolithe (avec tablier fixe) voir page 38
/ Ook verkrijgbaar als Monolith (met vaste schort) zie pagina 38
/ Also available as a monolith (with a fixed apron). See page 38

iSENSI EINBAUWANNE

1800 x 1200
Trapez
Trapezoidale
Trapezium
Trapezoidal
Rechte Ausführung
Version droite
Rechtse uitvoering
Right hand version

DE Wannenrandarmaturen können auf der ebenen Fläche am Wannenrand positioniert werden. inkl. Ablaufdeckel in Weiß. Achtung: Ab-/Überlaufgarnitur und Ab-/Überlaufgarnitur mit Befüllfunktion zwingend von Hoesch notwendig; siehe Tabelle (optional Weiß od. Chrom)

NL Het kraanwerk kan op de vlakke badrand gemonteerd worden. incl. Afdekking in wit
Attentie: Afvoer-/overloopcombinatie en in- af- en overloopgarnitur absoluut verplicht van Hoesch; zie tabel (optioneel wit of chroom)

FR La robinetterie sur gorge peut être positionnée sur le bord plat de la baignoire. cache bonde en blanc inclus
Attention: vidange-spéciale et remplissage par le trop-plein avec une vidange spéciale sont obligatoires à partir de Hoesch; voir tableau (optionnel blanc ou chrome)

EN Rim-mounted fittings can be placed on the positioned on a flat surface on the edge of the bathtub. Drain cover in white included.
Attention: Drain/overflow fitting or Drain/overflow fitting with filling function compulsory from Hoesch necessary; see table below (optional white or chrome).

PG 25

MODELL Modèle Mode Model	ART. NR. N° D'article Artikelnummer Article no.	LÄNGE/BREITE Longueur Et Largeur Lengte En Breedte Length and width (mm)	HÖHE/TIEFE Hauteur/profondeur Hoogte/diepte Heigth/depth (mm)	INST. HÖHE Hauteur de montage Installatiehoogte Installation height (mm)	NUTZINHALT Contenu utile Nuttige inhoud Capacity	ZUBEHÖR Accessoires Toebehoren Accessories	ZUBEHÖR SEITE Accessoires speciaux, Page Speciaal toebehoren pagina Special accessories page	EUR
A	3958	1800 x1200	450	595-635	275 l	①	116-121	**2.110,-**

HOESCH Systemvariante (Preise ohne Badewanne / Prix sans baignoire / Prijzen zonder badkuip / Prices without bathtub) PG 55

MODELL Modèle Mode Model	ART. NR. N° D'article Artikelnummer Article no.	SYSTEMVARIANTE Système balnéo Whirlsystemen Variant of system	INST. HÖHE Hauteur de montage Installatiehoogte Installation height (mm)	POSITION D. AGGREGATE Disposition des éléments techniques Techniekopstelling The aggregate placement								ZUBEHÖR SEITE Accessoires speciaux, Page Speciaal toebehoren pagina Special accessories page	AUFPREIS SYSTEME Supplément de prix système balnéo Toeslag whirlsysteem Extra charge whirlsystem (EUR)
A	....E	Reviva II	640-680	001	6	-	14	8	-	2	-	124-125	**10.337,-**
A	....Z	Laola II	640-680	001	6	-	14	-	8	-	2	126-127	**5.993,-**
A	....N	Tergum	640-680	001	-	-	-	10	-	-	-	128	**4.616,-**

PG 70

SONDERZUBEHÖR ZUR BADEWANNE iSENSI 3958 Accessoires spéciaux baignoires iSensi 3958 / Speciaal toebehoren aan iSensi 3958 / Special accessories for bathtub iSensi 3958	ART. NR. N° D'article / Artikelnummer / Article no.	EUR
Hoesch Special iSensi Überlaufgarnitur / Hoesch Special iSensi vidage spécial / Hoesch Special iSensi overloopgarnitur / Hoesch Special iSensi Drain/overflow fitting		
chrom / chromé / chroom / chrome	6968.305	**99,-**
weiss / blanc / wit / white	6968.310	**99,-**
Hoesch Special iSensi Plus Überlaufgarnitur mit Befüllfunktion / Hoesch Special iSensi Plus remplissage par le trop-plein avec vidage spécial / Hoesch Special iSensi Plus In-, af- en overloopgarnitur / Hoesch Special iSensi Plus drain/overflow fitting with bathtub filling system		
chrom / chromé / chroom / chrome	6969.305	**249,-**
weiss / blanc / wit / white	6969.310	**249,-**

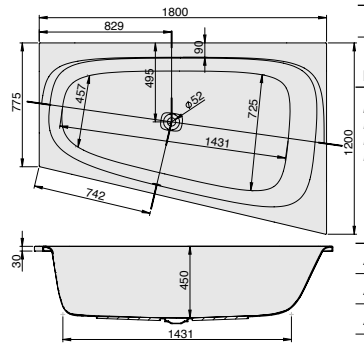

Auch als Monolith (mit fester Schürze) verfügbar. Siehe Seite 38
/ Également disponible en Monolithe (avec tablier fixe) voir page 38
/ Ook verkrijgbaar als Monolith (met vaste schort) zie pagina 38
/ Also available as a monolith (with a fixed apron). See page 38

iSENSI EINBAUWANNE

1800 x 1400
Trapez
Trapezoidale
Trapezium
Trapezoidal
Linke Ausführung
Version gauche
Linkse uitvoering
Left hand version

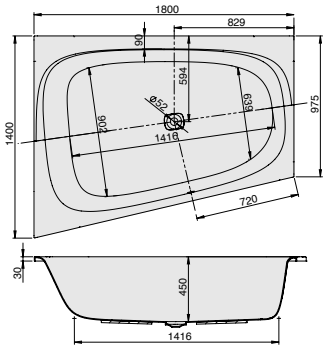

DE Wannenrandarmaturen können auf der ebenen Fläche am Wannenrand positioniert werden. inkl. Ablaufdeckel in Weiß. Achtung: Ab-/Überlaufgarnitur und Ab-/Überlaufgarnitur mit Befüllfunktion zwingend von Hoesch notwendig; siehe Tabelle (optional Weiß od. Chrom)

NL Het kraanwerk kan op de vlakke badrand gemonteerd worden. incl. Afdekking in wit
Attentie: Afvoer-/overloopcombinatie en in- af- en overloopgarnitur absoluut verplicht van Hoesch; zie tabel (optioneel wit of chroom)

FR La robinetterie sur gorge peut être positionnée sur le bord plat de la baignoire. cache bonde en blanc inclus
Attention: vidange-spéciale et remplissage par le trop-plein avec une vidange spéciale sont obligatoires à partir de Hoesch; voir tableau (optionnel blanc ou chrome)

EN Rim-mounted fittings can be placed on the positioned on a flat surface on the edge of the bathtub. Drain cover in white included. Attention: Drain/overflow fitting or Drain/overflow fitting with filling function compulsory from Hoesch necessary; see table below (optional white or chrome).

PG 25

MODELL Modèle Mode Model	**ART. NR.** N° D'article Artikelnummer Article no.	**LÄNGE/BREITE** Longueur Et Largeur Lengte En Breedte Length and width **(mm)**	**HÖHE/TIEFE** Hauteur/profondeur Hoogte/diepte Heigth/depth **(mm)**	**INST. HÖHE** Hauteur de montage Installatiehoogte Installation height **(mm)**	**NUTZINHALT** Contenu utile Nuttige inhoud Capacity	**ZUBEHÖR** Accessoires Toebehoren Accessories	**ZUBEHÖR SEITE** Accessoires speciaux, Page Speciaal toebehoren pagina Special accessories page	**EUR**
A	3878	1800 x1400	450	595-635	361 l	①	116-121	**2.151,-**

HOESCH Systemvariante (Preise ohne Badewanne / Prix sans baignoire / Prijzen zonder badkuip / Prices without bathtub) **PG 55**

MODELL Modèle Mode Model	**ART. NR.** N° D'article Artikelnummer Article no.	**SYSTEMVARIANTE** Système balnéo Whirlsystemen Variant of system	**INST. HÖHE** Hauteur de montage Installatiehoogte Installation height **(mm)**	**POSITION D. AGGREGATE** Disposition des éléments techniques Techniekopstelling The aggregate placement								**ZUBEHÖR SEITE** Accessoires speciaux, Page Speciaal toebehoren pagina Special accessories page	**AUFPREIS SYSTEME** Supplément de prix système balnéo Toeslag whirlsysteem Extra charge whirlsystem **(EUR)**
A	....E	Reviva II	640-680	002	4	-	20	8	-	2	-	124-125	**10.337,-**
A	....Z	Laola II	640-680	002	6*	-	20	-	8	-	2	126-127	**5.993,-**
A	....N	Tergum	640-680	002	-	-	-	10	-	-	-	128	**4.616,-**

***Bei Erweiterung durch Sonderzubehör (8 Rücken- und 2 Fußdüsen) sind nur 4 Whirldüsen serienmäßig eingebaut** / En cas d'extension par des accessoires spéciaux (8 buses pour le dos et 2 buses pour les pieds), seules 4 buses Whirl sont montées de série / Bij uitbreiding met speciale accessoires (8 rug- en 2 voetjets) zijn standaard slechts 4 whirljets gemonteerd / When extended with special accessories (8 back and 2 foot jets) only 4 whirl jets are fitted as standard

PG 70

Auch als Monolith (mit fester Schürze) verfügbar. Siehe Seite 39
/ Également disponible en Monolithe (avec tablier fixe) voir page 39
/ Ook verkrijgbaar als Monolith (met vaste schort) zie pagina 39
/ Also available as a monolith (with a fixed apron). See page 39

SONDERZUBEHÖR ZUR BADEWANNE iSENSI 3878 Accessoires spéciaux baignoires iSensi 3878 / Speciaal toebehoren aan iSensi 3878 / Special accessories for bathtub iSensi 3878	**ART. NR.** N° D'article / Artikelnummer / Article no.	**EUR**
Hoesch Special iSensi Überlaufgarnitur / Hoesch Special iSensi vidage spécial / Hoesch Special iSensi overloopgarnitur / Hoesch Special iSensi Drain/overflow fitting		
chrom / chromé / chroom / chrome	6968.305	**99,-**
weiss / blanc / wit / white	6968.310	**99,-**
Hoesch Special iSensi Plus Überlaufgarnitur mit Befüllfunktion / Hoesch Special iSensi Plus remplissage par le trop-plein avec vidage spécial / Hoesch Special iSensi Plus In-, af- en overloopgarnitur / Hoesch Special iSensi Plus drain/overflow fitting with bathtub filling system		
chrom / chromé / chroom / chrome	6969.305	**249,-**
weiss / blanc / wit / white	6969.310	**249,-**

iSENSI EINBAUWANNE

1800 x 1400
Trapez
Trapezoidale
Trapezium
Trapezoidal
Rechte Ausführung
Version droite
Rechtse uitvoering
Right hand version

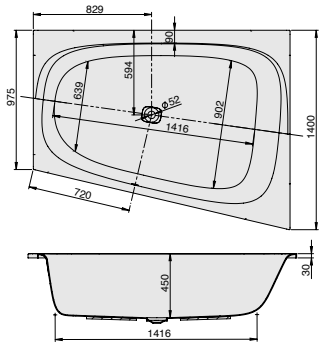

DE Wannenrandarmaturen können auf der ebenen Fläche am Wannenrand positioniert werden. inkl. Ablaufdeckel in Weiß. Achtung: Ab-/Überlaufgarnitur und Ab-/Überlaufgarnitur mit Befüllfunktion zwingend von Hoesch notwendig; siehe Tabelle (optional Weiß od. Chrom)

NL Het kraanwerk kan op de vlakke badrand gemonteerd worden. incl. Afdekking in wit
Attentie: Afvoer-/overloopcombinatie en in- af- en overloopgarnitur absoluut verplicht van Hoesch; zie tabel (optioneel wit of chroom)

FR La robinetterie sur gorge peut être positionnée sur le bord plat de la baignoire. cache bonde en blanc inclus
Attention: vidange-spéciale et remplissage par le trop-plein avec une vidange spéciale sont obligatoires à partir de Hoesch; voir tableau (optionnel blanc ou chrome)

EN Rim-mounted fittings can be placed on the positioned on a flat surface on the edge of the bathtub. Drain cover in white included. Attention: Drain/overflow fitting or Drain/overflow fitting with filling function compulsory from Hoesch necessary; see table below (optional white or chrome).

PG 25

MODELL Modèle Mode Model	**ART. NR.** N° D'article Artikelnummer Article no.	**LÄNGE/BREITE** Longueur Et Largeur Lengte En Breedte Length and width **(mm)**	**HÖHE/TIEFE** Hauteur/profondeur Hoogte/diepte Heigth/depth **(mm)**	**INST. HÖHE** Hauteur de montage Installatiehoogte Installation height **(mm)**	**NUTZINHALT** Contenu utile Nuttige inhoud Capacity	**ZUBEHÖR** Accessoires Toebehoren Accessories	**ZUBEHÖR SEITE** Accessoires speciaux, Page Speciaal toebehoren pagina Special accessories page	**EUR**
A	3875	1800 x1400	450	595-635	361 l	①	116-121	**2.151,-**

HOESCH Systemvariante (Preise ohne Badewanne / Prix sans baignoire / Prijzen zonder badkuip / Prices without bathtub) **PG 55**

MODELL Modèle Mode Model	**ART. NR.** N° D'article Artikelnummer Article no.	**SYSTEMVARIANTE** Système balnéo Whirlsystemen Variant of system	**INST. HÖHE** Hauteur de montage Installatiehoogte Installation height **(mm)**	**POSITION D. AGGREGATE** Disposition des éléments techniques Techniekopstelling The aggregate placement								**ZUBEHÖR SEITE** Accessoires speciaux, Page Speciaal toebehoren pagina Special accessories page	**AUFPREIS SYSTEME** Supplément de prix système balnéo Toeslag whirlsysteem Extra charge whirlsystem **(EUR)**
A	....E	Reviva II	640-680	001	4	-	20	8	-	2	-	124-125	**10.337,-**
A	....Z	Laola II	640-680	001	6*	-	20	-	8	-	2	126-127	**5.993,-**
A	....N	Tergum	640-680	001	-	-	-	10	-	-	-	128	**4.616,-**

***Bei Erweiterung durch Sonderzubehör (8 Rücken- und 2 Fußdüsen) sind nur 4 Whirldüsen serienmäßig eingebaut** / En cas d'extension par des accessoires spéciaux (8 buses pour le dos et 2 buses pour les pieds), seules 4 buses Whirl sont montées de série / Bij uitbreiding met speciale accessoires (8 rug- en 2 voetjets) zijn standaard slechts 4 whirljets gemonteerd / When extended with special accessories (8 back and 2 foot jets) only 4 whirl jets are fitted as standard

PG 70

Auch als Monolith (mit fester Schürze) verfügbar. Siehe Seite 39
/ Également disponible en Monolithe (avec tablier fixe) voir page 39
/ Ook verkrijgbaar als Monolith (met vaste schort) zie pagina 39
/ Also available as a monolith (with a fixed apron). See page 39

SONDERZUBEHÖR ZUR BADEWANNE iSENSI 3875 Accessoires spéciaux baignoires iSensi 3875 / Speciaal toebehoren aan iSensi 3875 / Special accessories for bathtub iSensi 3875	**ART. NR.** N° D'article / Artikelnummer / Article no.	**EUR**
Hoesch Special iSensi Überlaufgarnitur / Hoesch Special iSensi vidage spécial / Hoesch Special iSensi overloopgarnitur / Hoesch Special iSensi Drain/overflow fitting		
chrom / chromé / chroom / chrome	6968.305	**99,-**
weiss / blanc / wit / white	6968.310	**99,-**
Hoesch Special iSensi Plus Überlaufgarnitur mit Befüllfunktion / Hoesch Special iSensi Plus remplissage par le trop-plein avec vidage spécial / Hoesch Special iSensi Plus In-, af- en overloopgarnitur / Hoesch Special iSensi Plus drain/overflow fitting with bathtub filling system		
chrom / chromé / chroom / chrome	6969.305	**249,-**
weiss / blanc / wit / white	6969.310	**249,-**

iSENSI EINBAUWANNE

1500
Eck
D'angle
Hoek
Corner

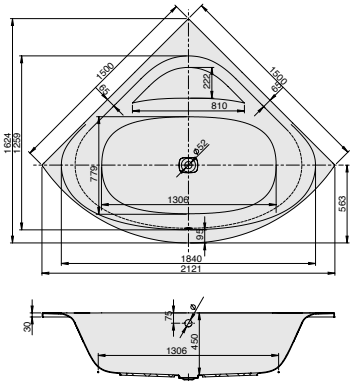

DE Wannenrandarmaturen können auf der ebenen Fläche am Wannenrand positioniert werden. inkl. Ablaufdeckel in Weiß. Achtung: Ab-/Überlaufgarnitur und Ab-/Überlaufgarnitur mit Befüllfunktion zwingend von Hoesch notwendig; siehe Tabelle (optional Weiß od. Chrom)

NL Het kraanwerk kan op de vlakke badrand gemonteerd worden. incl. Afdekking in wit
Attentie: Afvoer-/overloopcombinatie en in- af- en overloopgarnitur absoluut verplicht van Hoesch; zie tabel (optioneel wit of chroom)

FR La robinetterie sur gorge peut être positionnée sur le bord plat de la baignoire. cache bonde en blanc inclus
Attention: vidange-spéciale et remplissage par le trop-plein avec une vidange spéciale sont obligatoires à partir de Hoesch; voir tableau (optionnel blanc ou chrome)

EN Rim-mounted fittings can be placed on the positioned on a flat surface on the edge of the bathtub. Drain cover in white included.
Attention: Drain/overflow fitting or Drain/overflow fitting with filling function compulsory from Hoesch necessary; see table below (optional white or chrome).

PG 25

MODELL Modèle Mode Model	**ART. NR.** N° D'article Artikelnummer Article no.	**LÄNGE/BREITE** Longueur Et Largeur Lengte En Breedte Length and width **(mm)**	**HÖHE/TIEFE** Hauteur/profondeur Hoogte/diepte Heigth/depth **(mm)**	**INST. HÖHE** Hauteur de montage Installatiehoogte Installation height **(mm)**	**NUTZINHALT** Contenu utile Nuttige inhoud Capacity	**ZUBEHÖR** Accessoires Toebehoren Accessories	**ZUBEHÖR SEITE** Accessoires speciaux, Page Speciaal toebehoren pagina Special accessories page	**EUR**
A	3843	1500	450	595-635	272 l	①	116-121	**2.803,-**

HOESCH Systemvariante (Preise ohne Badewanne / Prix sans baignoire / Prijzen zonder badkuip / Prices without bathtub) **PG 55**

MODELL Modèle Mode Model	**ART. NR.** N° D'article Artikelnummer Article no.	**SYSTEMVARIANTE** Système balnéo Whirlsystemen Variant of system	**INST. HÖHE** Hauteur de montage Installatiehoogte Installation height **(mm)**	**POSITION D. AGGREGATE** Disposition des éléments techniques Techniekopstelling The aggregate placement								**ZUBEHÖR SEITE** Accessoires speciaux, Page Speciaal toebehoren pagina Special accessories page	**AUFPREIS SYSTEME** Supplément de prix système balnéo Toeslag whirlsysteem Extra charge whirlsystem **(EUR)**
A	....E	Reviva II	640-680	004	6	-	14	4	-	2	-	124-125	**10.337,-**
A	....Z	Laola II	640-680	004	6	-	14	-	4	-	2	126-127	**5.993,-**
A	....N	Tergum	640-680	001/002	-	-	-	10	-	-	-	128	**4.616,-**

PG 70

SONDERZUBEHÖR ZUR BADEWANNE iSENSI 3843 Accessoires spéciaux baignoires iSensi 3843 / Speciaal toebehoren aan iSensi 3843 / Special accessories for bathtub iSensi 3843	**ART. NR.** N° D'article / Artikelnummer / Article no.	**EUR**
Hoesch Special iSensi Überlaufgarnitur / Hoesch Special iSensi vidage spécial / Hoesch Special iSensi overloopgarnitur / Hoesch Special iSensi Drain/overflow fitting		
chrom / chromé / chroom / chrome	6968.305	**99,-**
weiss / blanc / wit / white	6968.310	**99,-**
Hoesch Special iSensi Plus Überlaufgarnitur mit Befüllfunktion / Hoesch Special iSensi Plus remplissage par le trop-plein avec vidage spécial / Hoesch Special iSensi Plus In-, af- en overloopgarnitur / Hoesch Special iSensi Plus drain/overflow fitting with bathtub filling system		
chrom / chromé / chroom / chrome	6969.305	**249,-**
weiss / blanc / wit / white	6969.310	**249,-**

Auch als Monolith (mit fester Schürze) verfügbar. Siehe Seite 40
/ Également disponible en Monolithe (avec tablier fixe) voir page 40
/ Ook verkrijgbaar als Monolith (met vaste schort) zie pagina 40
/ Also available as a monolith (with a fixed apron). See page 40

iSENSI EINBAUWANNE

1600 x 750 Eck
D'angle / Hoek / Corner
Linke Ausführung
Version gauche / Linkse uitvoering / Left hand version

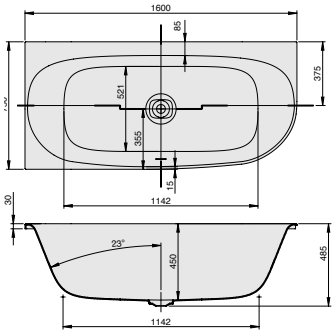

DE Wannenrandarmaturen können auf der ebenen Fläche am Wannenrand positioniert werden. inkl. Ablaufdeckel in Weiß. Achtung: Ab-/Überlaufgarnitur und Ab-/Überlaufgarnitur mit Befüllfunktion zwingend von Hoesch notwendig; siehe Tabelle (optional Weiß od. Chrom)

NL Het kraanwerk kan op de vlakke badrand gemonteerd worden. incl. Afdekking in wit
Attentie: Afvoer-/overloopcombinatie en in- af- en overloopgarnitur absoluut verplicht van Hoesch; zie tabel (optioneel wit of chroom)

FR La robinetterie sur gorge peut être positionnée sur le bord plat de la baignoire. cache bonde en blanc inclus
Attention: vidange-spéciale et remplissage par le trop-plein avec une vidange spéciale sont obligatoires à partir de Hoesch; voir tableau (optionnel blanc ou chrome)

EN Rim-mounted fittings can be placed on the positioned on a flat surface on the edge of the bathtub. Drain cover in white included.
Attention: Drain/overflow fitting or Drain/overflow fitting with filling function compulsory from Hoesch necessary; see table below (optional white or chrome).

PG 25

MODELL Modèle Mode Model	**ART. NR.** N° D'article Artikelnummer Article no.	**LÄNGE/BREITE** Longueur Et Largeur Lengte En Breedte Length and width **(mm)**	**HÖHE/TIEFE** Hauteur/profondeur Hoogte/diepte Heigth/depth **(mm)**	**INST. HÖHE** Hauteur de montage Installatiehoogte Installation height **(mm)**	**NUTZINHALT** Contenu utile Nuttige inhoud Capacity	**ZUBEHÖR** Accessoires Toebehoren Accessories	**ZUBEHÖR SEITE** Accessoires speciaux, Page Speciaal toebehoren pagina Special accessories page	**EUR**
A	3977	1600 x 750	450	595-635	148 l	①	116-121	**1.787,-**

HOESCH Systemvariante (Preise ohne Badewanne / Prix sans baignoire / Prijzen zonder badkuip / Prices without bathtub) **PG 55**

MODELL Modèle Mode Model	**ART. NR.** N° D'article Artikelnummer Article no.	**SYSTEMVARIANTE** Système balnéo Whirlsystemen Variant of system	**INST. HÖHE** Hauteur de montage Installatiehoogte Installation height **(mm)**	**POSITION D. AGGREGATE** Disposition des éléments techniques Techniekopstelling The aggregate placement								**ZUBEHÖR SEITE** Accessoires speciaux, Page Speciaal toebehoren pagina Special accessories page	**AUFPREIS SYSTEME** Supplément de prix système balnéo Toeslag whirlsysteem Extra charge whirlsystem **(EUR)**
A	....E	Reviva II	640-680	002	4	-	12	4	-	2	-	124-125	**10.337,-**
A	....Z	Laola II	640-680	002	4	-	12	-	4	-	2	126-127	**5.993,-**
A	....N	Tergum	640-680	002	-	-	-	10	-	-	-	128	**4.616,-**

PG 70

SONDERZUBEHÖR ZUR BADEWANNE iSENSI 3977 Accessoires spéciaux baignoires iSensi 3977 / Speciaal toebehoren aan iSensi 3977 / Special accessories for bathtub iSensi 3977	**ART. NR.** N° D'article / Artikelnummer / Article no.	**EUR**
Hoesch Special iSensi Überlaufgarnitur / Hoesch Special iSensi vidage spécial / Hoesch Special iSensi overloopgarnitur / Hoesch Special iSensi Drain/overflow fitting		
chrom / chromé / chroom / chrome	6966.305	**75,-**
weiss / blanc / wit / white	6966.310	**75,-**
Hoesch Special iSensi Plus Überlaufgarnitur mit Befüllfunktion / Hoesch Special iSensi Plus remplissage par le trop-plein avec vidage spécial / Hoesch Special iSensi Plus In-, af- en overloopgarnitur / Hoesch Special iSensi Plus drain/overflow fitting with bathtub filling system		
chrom / chromé / chroom / chrome	6967.305	**233,-**
weiss / blanc / wit / white	6967.310	**233,-**

Auch als Monolith (mit fester Schürze) verfügbar. Siehe Seite 40
/ Également disponible en Monolithe (avec tablier fixe) voir page 40
/ Ook verkrijgbaar als Monolith (met vaste schort) zie pagina 40
/ Also available as a monolith (with a fixed apron). See page 40

Achtung: Schedel Wannenträger zu dieser Wanne mit Überstand. Bitte bei Schedel anfragen.
/ Support de baignoire „Schedel" pour cette baignoire et avec débordement. Veuillez vous renseigner auprès de Schedel.
/ Attentie: Schedel tub steun voor deze kuip met overhang. Vraag het aan Schedel.
/ Attention: Schedel tub for this tub with overhang. Please contact Schedel.

iSENSI EINBAUWANNE

1600 x 750 Eck
D'angle / Hoek / Corner
Rechte Ausführung
Version droite / Rechtse uitvoering / Right hand version

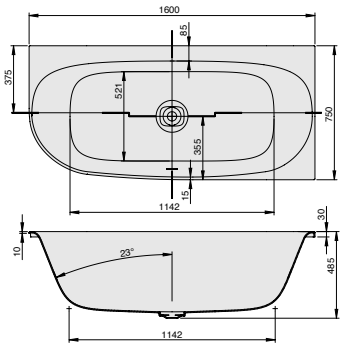

DE Wannenrandarmaturen können auf der ebenen Fläche am Wannenrand positioniert werden. inkl. Ablaufdeckel in Weiß. Achtung: Ab-/Überlaufgarnitur und Ab-/Überlaufgarnitur mit Befüllfunktion zwingend von Hoesch notwendig; siehe Tabelle (optional Weiß od. Chrom)

NL Het kraanwerk kan op de vlakke badrand gemonteerd worden. incl. Afdekking in wit
Attentie: Afvoer-/overloopcombinatie en in- af- en overloopgarnitur absoluut verplicht van Hoesch; zie tabel (optioneel wit of chroom)

FR La robinetterie sur gorge peut être positionnée sur le bord plat de la baignoire. cache bonde en blanc inclus
Attention: vidange-spéciale et remplissage par le trop-plein avec une vidange spéciale sont obligatoires à partir de Hoesch; voir tableau (optionnel blanc ou chrome)

EN Rim-mounted fittings can be placed on the positioned on a flat surface on the edge of the bathtub. Drain cover in white included.
Attention: Drain/overflow fitting or Drain/overflow fitting with filling function compulsory from Hoesch necessary; see table below (optional white or chrome).

PG 25

MODELL Modèle Mode Model	ART. NR. N° D'article Artikelnummer Article no.	LÄNGE/BREITE Longueur Et Largeur Lengte En Breedte Length and width (mm)	HÖHE/TIEFE Hauteur/profondeur Hoogte/diepte Heigth/depth (mm)	INST. HÖHE Hauteur de montage Installatiehoogte Installation height (mm)	NUTZINHALT Contenu utile Nuttige inhoud Capacity	ZUBEHÖR Accessoires Toebehoren Accessories	ZUBEHÖR SEITE Accessoires speciaux, Page Speciaal toebehoren pagina Special accessories page	EUR
A	3976	1600 x 750	450	595-635	148 l	①	116-121	**1.787,-**

HOESCH Systemvariante (Preise ohne Badewanne / Prix sans baignoire / Prijzen zonder badkuip / Prices without bathtub) PG 55

MODELL Modèle Mode Model	ART. NR. N° D'article Artikelnummer Article no.	SYSTEMVARIANTE Système balnéo Whirlsystemen Variant of system	INST. HÖHE Hauteur de montage Installatiehoogte Installation height (mm)	POSITION D. AGGREGATE Disposition des éléments techniques Techniekopstelling The aggregate placement								ZUBEHÖR SEITE Accessoires speciaux, Page Speciaal toebehoren pagina Special accessories page	AUFPREIS SYSTEME Supplément de prix système balnéo Toeslag whirlsysteem Extra charge whirlsystem (EUR)
A	....E	Reviva II	640-680	001	4	-	12	4	-	2	-	124-125	**10.337,-**
A	....Z	Laola II	640-680	001	4	-	12	-	4	-	2	126-127	**5.993,-**
A	....N	Tergum	640-680	001	-	-	-	10	-	-	-	128	**4.616,-**

PG 70

SONDERZUBEHÖR ZUR BADEWANNE iSENSI 3976 Accessoires spéciaux baignoires iSensi 3976 / Speciaal toebehoren aan iSensi 3976 / Special accessories for bathtub iSensi 3976	ART. NR. N° D'article / Artikelnummer / Article no.	EUR
Hoesch Special iSensi Überlaufgarnitur / Hoesch Special iSensi vidage spécial / Hoesch Special iSensi overloopgarnitur / Hoesch Special iSensi Drain/overflow fitting		
chrom / chromé / chroom / chrome	6966.305	**75,-**
weiss / blanc / wit / white	6966.310	**75,-**
Hoesch Special iSensi Plus Überlaufgarnitur mit Befüllfunktion / Hoesch Special iSensi Plus remplissage par le trop-plein avec vidage spécial / Hoesch Special iSensi Plus In-, af- en overloopgarnitur / Hoesch Special iSensi Plus drain/overflow fitting with bathtub filling system		
chrom / chromé / chroom / chrome	6967.305	**233,-**
weiss / blanc / wit / white	6967.310	**233,-**

Auch als Monolith (mit fester Schürze) verfügbar. Siehe Seite 41
/ Également disponible en Monolithe (avec tablier fixe) voir page 41
/ Ook verkrijgbaar als Monolith (met vaste schort) zie pagina 41
/ Also available as a monolith (with a fixed apron). See page 41

Achtung: Schedel Wannenträger zu dieser Wanne mit Überstand. Bitte bei Schedel anfragen.
/ Support de baignoire „Schedel" pour cette baignoire et avec débordement. Veuillez vous renseigner auprès de Schedel.
/ Attentie: Schedel tub steun voor deze kuip met overhang. Vraag het aan Schedel.
/ Attention: Schedel tub for this tub with overhang. Please contact Schedel.

iSENSI EINBAUWANNE

1700 x 750
Eck
D'angle
Hoek
Corner
Linke Ausführung
Version gauche
Linkse uitvoering
Left hand version

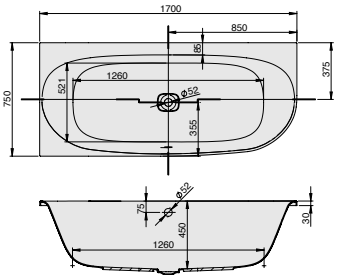

DE Wannenrandarmaturen können auf der ebenen Fläche am Wannenrand positioniert werden. inkl. Ablaufdeckel in Weiß. Achtung: Ab-/Überlaufgarnitur und Ab-/Überlaufgarnitur mit Befüllfunktion zwingend von Hoesch notwendig; siehe Tabelle (optional Weiß od. Chrom)

NL Het kraanwerk kan op de vlakke badrand gemonteerd worden. incl. Afdekking in wit
Attentie: Afvoer-/overloopcombinatie en in- af- en overloopgarnitur absoluut verplicht van Hoesch; zie tabel (optioneel wit of chroom)

FR La robinetterie sur gorge peut être positionnée sur le bord plat de la baignoire. cache bonde en blanc inclus
Attention: vidange-spéciale et remplissage par le trop-plein avec une vidange spéciale sont obligatoires à partir de Hoesch; voir tableau (optionnel blanc ou chrome)

EN Rim-mounted fittings can be placed on the positioned on a flat surface on the edge of the bathtub. Drain cover in white included.
Attention: Drain/overflow fitting or Drain/overflow fitting with filling function compulsory from Hoesch necessary; see table below (optional white or chrome).

PG 25

MODELL Modèle Mode Model	ART. NR. N° D'article Artikelnummer Article no.	LÄNGE/BREITE Longueur Et Largeur Lengte En Breedte Length and width (mm)	HÖHE/TIEFE Hauteur/profondeur Hoogte/diepte Heigth/depth (mm)	INST. HÖHE Hauteur de montage Installatiehoogte Installation height (mm)	NUTZINHALT Contenu utile Nuttige inhoud Capacity	ZUBEHÖR Accessoires Toebehoren Accessories	ZUBEHÖR SEITE Accessoires speciaux, Page Speciaal toebehoren pagina Special accessories page	EUR
A	3813	1700 x 750	450	595-635	148 l	①	116-121	**1.787,-**

HOESCH Systemvariante (Preise ohne Badewanne / Prix sans baignoire / Prijzen zonder badkuip / Prices without bathtub) PG 55

MODELL Modèle Mode Model	ART. NR. N° D'article Artikelnummer Article no.	SYSTEMVARIANTE Système balnéo Whirlsystemen Variant of system	INST. HÖHE Hauteur de montage Installatiehoogte Installation height (mm)	POSITION D. AGGREGATE Disposition des éléments techniques Techniekopstelling The aggregate placement								ZUBEHÖR SEITE Accessoires speciaux, Page Speciaal toebehoren pagina Special accessories page	AUFPREIS SYSTEME Supplément de prix système balnéo Toeslag whirlsysteem Extra charge whirlsystem (EUR)
A	....E	Reviva II	640-680	002	6	-	12	4	-	2	-	124-125	**10.337,-**
A	....Z	Laola II	640-680	002	6	-	12	-	4	-	2	126-127	**5.993,-**
A	....N	Tergum	640-680	002	-	-	-	10	-	-	-	128	**4.616,-**

PG 70

SONDERZUBEHÖR ZUR BADEWANNE iSENSI 3813 Accessoires spéciaux baignoires iSensi 3813 / Speciaal toebehoren aan iSensi 3813 / Special accessories for bathtub iSensi 3813	ART. NR. N° D'article / Artikelnummer / Article no.	EUR
Hoesch Special iSensi Überlaufgarnitur / Hoesch Special iSensi vidage spécial / Hoesch Special iSensi overloopgarnitur / Hoesch Special iSensi Drain/overflow fitting		
chrom / chromé / chroom / chrome	6966.305	**75,-**
weiss / blanc / wit / white	6966.310	**75,-**
Hoesch Special iSensi Plus Überlaufgarnitur mit Befüllfunktion / Hoesch Special iSensi Plus remplissage par le trop-plein avec vidage spécial / Hoesch Special iSensi Plus In-, af- en overloopgarnitur / Hoesch Special iSensi Plus drain/overflow fitting with bathtub filling system		
chrom / chromé / chroom / chrome	6967.305	**233,-**
weiss / blanc / wit / white	6967.310	**233,-**

Auch als Monolith (mit fester Schürze) verfügbar. Siehe Seite 41
/ Également disponible en Monolithe (avec tablier fixe) voir page 41
/ Ook verkrijgbaar als Monolith (met vaste schort) zie pagina 41
/ Also available as a monolith (with a fixed apron). See page 41

Achtung: Schedel Wannenträger zu dieser Wanne mit Überstand. Bitte bei Schedel anfragen.
/ Support de baignoire „Schedel" pour cette baignoire et avec débordement. Veuillez vous renseigner auprès de Schedel.
/ Attentie: Schedel tub steun voor deze kuip met overhang. Vraag het aan Schedel.
/ Attention: Schedel tub for this tub with overhang. Please contact Schedel.

iSENSI EINBAUWANNE

1700 x 750
Eck
D'angle
Hoek
Corner
Rechte Ausführung
Version droite
Rechtse uitvoering
Right hand version

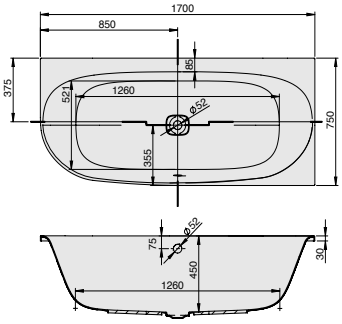

DE Wannenrandarmaturen können auf der ebenen Fläche am Wannenrand positioniert werden. inkl. Ablaufdeckel in Weiß. Achtung: Ab-/Überlaufgarnitur und Ab-/Überlaufgarnitur mit Befüllfunktion zwingend von Hoesch notwendig; siehe Tabelle (optional Weiß od. Chrom)

NL Het kraanwerk kan op de vlakke badrand gemonteerd worden. incl. Afdekking in wit
Attentie: Afvoer-/overloopcombinatie en in- af- en overloopgarnitur absoluut verplicht van Hoesch; zie tabel (optioneel wit of chroom)

FR La robinetterie sur gorge peut être positionnée sur le bord plat de la baignoire. cache bonde en blanc inclus
Attention: vidange-spéciale et remplissage par le trop-plein avec une vidange spéciale sont obligatoires à partir de Hoesch; voir tableau (optionnel blanc ou chrome)

EN Rim-mounted fittings can be placed on the positioned on a flat surface on the edge of the bathtub. Drain cover in white included.
Attention: Drain/overflow fitting or Drain/overflow fitting with filling function compulsory from Hoesch necessary; see table below (optional white or chrome).

PG 25

MODELL Modèle Mode Model	**ART. NR.** N° D'article Artikelnummer Article no.	**LÄNGE/BREITE** Longueur Et Largeur Lengte En Breedte Length and width **(mm)**	**HÖHE/TIEFE** Hauteur/profondeur Hoogte/diepte Heigth/depth **(mm)**	**INST. HÖHE** Hauteur de montage Installatiehoogte Installation height **(mm)**	**NUTZINHALT** Contenu utile Nuttige inhoud Capacity	**ZUBEHÖR** Accessoires Toebehoren Accessories	**ZUBEHÖR SEITE** Accessoires speciaux, Page Speciaal toebehoren pagina Special accessories page	**EUR**
A	3810	1700 x 750	450	595-635	148 l	①	116-121	**1.787,-**

HOESCH Systemvariante (Preise ohne Badewanne / Prix sans baignoire / Prijzen zonder badkuip / Prices without bathtub) **PG 55**

MODELL Modèle Mode Model	**ART. NR.** N° D'article Artikelnummer Article no.	**SYSTEMVARIANTE** Système balnéo Whirlsystemen Variant of system	**INST. HÖHE** Hauteur de montage Installatiehoogte Installation height **(mm)**	**POSITION D. AGGREGATE** Disposition des éléments techniques Techniekopstelling The aggregate placement									**ZUBEHÖR SEITE** Accessoires speciaux, Page Speciaal toebehoren pagina Special accessories page	**AUFPREIS SYSTEME** Supplément de prix système balnéo Toeslag whirlsysteem Extra charge whirlsystem **(EUR)**
A	....E	Reviva II	640-680	001	6	-	12	4	-	2	-		124-125	**10.337,-**
A	....Z	Laola II	640-680	001	6	-	12	-	4	-	2		126-127	**5.993,-**
A	....N	Tergum	640-680	001	-	-	-	10	-	-	-		128	**4.616,-**

PG 70

SONDERZUBEHÖR ZUR BADEWANNE iSENSI 3810 Accessoires spéciaux baignoires iSensi 3810 / Speciaal toebehoren aan iSensi 3810 / Special accessories for bathtub iSensi 3810	**ART. NR.** N° D'article / Artikelnummer / Article no.	**EUR**
Hoesch Special iSensi Überlaufgarnitur / Hoesch Special iSensi vidage spécial / Hoesch Special iSensi overloopgarnitur / Hoesch Special iSensi Drain/overflow fitting		
chrom / chromé / chroom / chrome	6966.305	**75,-**
weiss / blanc / wit / white	6966.310	**75,-**
Hoesch Special iSensi Plus Überlaufgarnitur mit Befüllfunktion / Hoesch Special iSensi Plus remplissage par le trop-plein avec vidage spécial / Hoesch Special iSensi Plus In-, af- en overloopgarnitur / Hoesch Special iSensi Plus drain/overflow fitting with bathtub filling system		
chrom / chromé / chroom / chrome	6967.305	**233,-**
weiss / blanc / wit / white	6967.310	**233,-**

Auch als Monolith (mit fester Schürze) verfügbar. Siehe Seite 42
/ Également disponible en Monolithe (avec tablier fixe) voir page 42
/ Ook verkrijgbaar als Monolith (met vaste schort) zie pagina 42
/ Also available as a monolith (with a fixed apron). See page 42

Achtung: Schedel Wannenträger zu dieser Wanne mit Überstand. Bitte bei Schedel anfragen.
/ Support de baignoire „Schedel" pour cette baignoire et avec débordement. Veuillez vous renseigner auprès de Schedel.
/ Attentie: Schedel tub steun voor deze kuip met overhang. Vraag het aan Schedel.
/ Attention: Schedel tub for this tub with overhang. Please contact Schedel.

iSENSI EINBAUWANNE

1800 x 800
Eck
D'angle
Hoek
Corner
Linke Ausführung
Version gauche
Linkse uitvoering
Left hand version

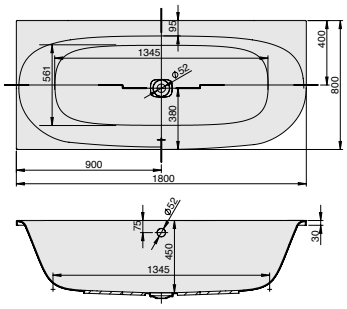

DE Wannenrandarmaturen können auf der ebenen Fläche am Wannenrand positioniert werden. inkl. Ablaufdeckel in Weiß. Achtung: Ab-/Überlaufgarnitur und Ab-/Überlaufgarnitur mit Befüllfunktion zwingend von Hoesch notwendig; siehe Tabelle (optional Weiß od. Chrom)

NL Het kraanwerk kan op de vlakke badrand gemonteerd worden. incl. Afdekking in wit
Attentie: Afvoer-/overloopcombinatie en in- af- en overloopgarnitur absoluut verplicht van Hoesch; zie tabel (optioneel wit of chroom)

FR La robinetterie sur gorge peut être positionnée sur le bord plat de la baignoire. cache bonde en blanc inclus
Attention: vidange-spéciale et remplissage par le trop-plein avec une vidange spéciale sont obligatoires à partir de Hoesch; voir tableau (optionnel blanc ou chrome)

EN Rim-mounted fittings can be placed on the positioned on a flat surface on the edge of the bathtub. Drain cover in white included.
Attention: Drain/overflow fitting or Drain/overflow fitting with filling function compulsory from Hoesch necessary; see table below (optional white or chrome).

PG 25

MODELL Modèle Mode Model	**ART. NR.** N° D'article Artikelnummer Article no.	**LÄNGE/BREITE** Longueur Et Largeur Lengte En Breedte Length and width **(mm)**	**HÖHE/TIEFE** Hauteur/profondeur Hoogte/diepte Heigth/depth **(mm)**	**INST. HÖHE** Hauteur de montage Installatiehoogte Installation height **(mm)**	**NUTZINHALT** Contenu utile Nuttige inhoud Capacity	**ZUBEHÖR** Accessoires Toebehoren Accessories	**ZUBEHÖR SEITE** Accessoires speciaux, Page Speciaal toebehoren pagina Special accessories page	**EUR**
A	3849	1800 x 800	450	595-635	182 l	①	116-121	**1.854,-**

HOESCH Systemvariante (Preise ohne Badewanne / Prix sans baignoire / Prijzen zonder badkuip / Prices without bathtub) **PG 55**

MODELL Modèle Mode Model	**ART. NR.** N° D'article Artikelnummer Article no.	**SYSTEMVARIANTE** Système balnéo Whirlsystemen Variant of system	**INST. HÖHE** Hauteur de montage Installatiehoogte Installation height **(mm)**	**POSITION D. AGGREGATE** Disposition des éléments techniques Techniekopstelling The aggregate placement									**ZUBEHÖR SEITE** Accessoires speciaux, Page Speciaal toebehoren pagina Special accessories page	**AUFPREIS SYSTEME** Supplément de prix système balnéo Toeslag whirlsysteem Extra charge whirlsystem **(EUR)**
A	....E	Reviva II	640-680	002	6	-	12	4	-	2	-		124-125	**10.337,-**
A	....Z	Laola II	640-680	002	6	-	12	-	4	-	2		126-127	**5.993,-**
A	....N	Tergum	640-680	002	-	-	-	10	-	-	-		128	**4.616,-**

PG 70

SONDERZUBEHÖR ZUR BADEWANNE iSENSI 3849 Accessoires spéciaux baignoires iSensi 3849 / Speciaal toebehoren aan iSensi 3849 / Special accessories for bathtub iSensi 3849	**ART. NR.** N° D'article / Artikelnummer / Article no.	**EUR**
Hoesch Special iSensi Überlaufgarnitur / Hoesch Special iSensi vidage spécial / Hoesch Special iSensi overloopgarnitur / Hoesch Special iSensi Drain/overflow fitting		
chrom / chromé / chroom / chrome	6966.305	**75,-**
weiss / blanc / wit / white	6966.310	**75,-**
Hoesch Special iSensi Plus Überlaufgarnitur mit Befüllfunktion / Hoesch Special iSensi Plus remplissage par le trop-plein avec vidage spécial / Hoesch Special iSensi Plus In-, af- en overloopgarnitur / Hoesch Special iSensi Plus drain/overflow fitting with bathtub filling system		
chrom / chromé / chroom / chrome	6967.305	**233,-**
weiss / blanc / wit / white	6967.310	**233,-**

Auch als Monolith (mit fester Schürze) verfügbar. Siehe Seite 42
/ Également disponible en Monolithe (avec tablier fixe) voir page 42
/ Ook verkrijgbaar als Monolith (met vaste schort) zie pagina 42
/ Also available as a monolith (with a fixed apron). See page 42

Achtung: Schedel Wannenträger zu dieser Wanne mit Überstand. Bitte bei Schedel anfragen.
/ Support de baignoire „Schedel" pour cette baignoire et avec débordement. Veuillez vous renseigner auprès de Schedel.
/ Attentie: Schedel tub steun voor deze kuip met overhang. Vraag het aan Schedel.
/ Attention: Schedel tub for this tub with overhang. Please contact Schedel.

iSENSI EINBAUWANNE

1800 x 800
Eck
D'angle
Hoek
Corner
Rechte Ausführung
Version droite
Rechtse uitvoering
Right hand version

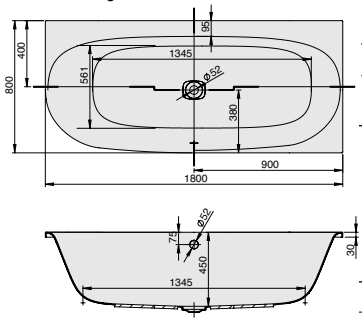

DE Wannenrandarmaturen können auf der ebenen Fläche am Wannenrand positioniert werden. inkl. Ablaufdeckel in Weiß. Achtung: Ab-/Überlaufgarnitur und Ab-/Überlaufgarnitur mit Befüllfunktion zwingend von Hoesch notwendig; siehe Tabelle (optional Weiß od. Chrom)

NL Het kraanwerk kan op de vlakke badrand gemonteerd worden. incl. Afdekking in wit
Attentie: Afvoer-/overloopcombinatie en in- af- en overloopgarnitur absoluut verplicht van Hoesch; zie tabel (optioneel wit of chroom)

FR La robinetterie sur gorge peut être positionnée sur le bord plat de la baignoire. cache bonde en blanc inclus
Attention: vidange-spéciale et remplissage par le trop-plein avec une vidange spéciale sont obligatoires à partir de Hoesch; voir tableau (optionnel blanc ou chrome)

EN Rim-mounted fittings can be placed on the positioned on a flat surface on the edge of the bathtub. Drain cover in white included.
Attention: Drain/overflow fitting or Drain/overflow fitting with filling function compulsory from Hoesch necessary; see table below (optional white or chrome).

PG 25

MODELL Modèle Mode Model	ART. NR. N° D'article Artikelnummer Article no.	LÄNGE/BREITE Longueur Et Largeur Lengte En Breedte Length and width (mm)	HÖHE/TIEFE Hauteur/profondeur Hoogte/diepte Heigth/depth (mm)	INST. HÖHE Hauteur de montage Installatiehoogte Installation height (mm)	NUTZINHALT Contenu utile Nuttige inhoud Capacity	ZUBEHÖR Accessoires Toebehoren Accessories	ZUBEHÖR SEITE Accessoires speciaux, Page Speciaal toebehoren pagina Special accessories page	EUR
A	3850	1800 x 800	450	595-635	182 l	①	116-121	**1.854,-**

HOESCH Systemvariante (Preise ohne Badewanne / Prix sans baignoire / Prijzen zonder badkuip / Prices without bathtub) PG 55

MODELL Modèle Mode Model	ART. NR. N° D'article Artikelnummer Article no.	SYSTEMVARIANTE Système balnéo Whirlsystemen Variant of system	INST. HÖHE Hauteur de montage Installatiehoogte Installation height (mm)	POSITION D. AGGREGATE Disposition des éléments techniques Techniekopstelling The aggregate placement	✓	⊕	✓	✓	⊕	✓	⊕	ZUBEHÖR SEITE Accessoires speciaux, Page Speciaal toebehoren pagina Special accessories page	AUFPREIS SYSTEME Supplément de prix système balnéo Toeslag whirlsysteem Extra charge whirlsystem (EUR)
A	....E	Reviva II	640-680	001	6	-	12	4	-	2	-	124-125	**10.337,-**
A	....Z	Laola II	640-680	001	6	-	12	-	4	-	2	126-127	**5.993,-**
A	....N	Tergum	640-680	001	-	-	-	10	-	-	-	128	**4.616,-**

PG 70

SONDERZUBEHÖR ZUR BADEWANNE iSENSI 3850 Accessoires spéciaux baignoires iSensi 3850 / Speciaal toebehoren aan iSensi 3850 / Special accessories for bathtub iSensi 3850	ART. NR. N° D'article / Artikelnummer / Article no.	EUR
Hoesch Special iSensi Überlaufgarnitur / Hoesch Special iSensi vidage spécial / Hoesch Special iSensi overloopgarnitur / Hoesch Special iSensi Drain/overflow fitting		
chrom / chromé / chroom / chrome	6966.305	**75,-**
weiss / blanc / wit / white	6966.310	**75,-**
Hoesch Special iSensi Plus Überlaufgarnitur mit Befüllfunktion / Hoesch Special iSensi Plus remplissage par le trop-plein avec vidage spécial / Hoesch Special iSensi Plus In-, af- en overloopgarnitur / Hoesch Special iSensi Plus drain/overflow fitting with bathtub filling system		
chrom / chromé / chroom / chrome	6967.305	**233,-**
weiss / blanc / wit / white	6967.310	**233,-**

Auch als Monolith (mit fester Schürze) verfügbar. Siehe Seite 43
/ Également disponible en Monolithe (avec tablier fixe) voir page 43
/ Ook verkrijgbaar als Monolith (met vaste schort) zie pagina 43
/ Also available as a monolith (with a fixed apron). See page 43

Achtung: Schedel Wannenträger zu dieser Wanne mit Überstand. Bitte bei Schedel anfragen.
/ Support de baignoire „Schedel" pour cette baignoire et avec débordement. Veuillez vous renseigner auprès de Schedel.
/ Attentie: Schedel tub steun voor deze kuip met overhang. Vraag het aan Schedel.
/ Attention: Schedel tub for this tub with overhang. Please contact Schedel.

iSENSI EINBAUWANNE

1900 x 900 Eck
D'angle / Hoek / Corner
Linke Ausführung
Version gauche
Linkse uitvoering
Left hand version

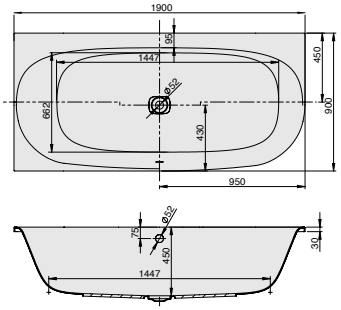

DE Wannenrandarmaturen können auf der ebenen Fläche am Wannenrand positioniert werden. inkl. Ablaufdeckel in Weiß. Achtung: Ab-/Überlaufgarnitur und Ab-/Überlaufgarnitur mit Befüllfunktion zwingend von Hoesch notwendig; siehe Tabelle (optional Weiß od. Chrom)

NL Het kraanwerk kan op de vlakke badrand gemonteerd worden. incl. Afdekking in wit
Attentie: Afvoer-/overloopcombinatie en in- af- en overloopgarnitur absoluut verplicht van Hoesch; zie tabel (optioneel wit of chroom)

FR La robinetterie sur gorge peut être positionnée sur le bord plat de la baignoire. cache bonde en blanc inclus
Attention: vidange-spéciale et remplissage par le trop-plein avec une vidange spéciale sont obligatoires à partir de Hoesch; voir tableau (optionnel blanc ou chrome)

EN Rim-mounted fittings can be placed on the positioned on a flat surface on the edge of the bathtub. Drain cover in white included.
Attention: Drain/overflow fitting or Drain/overflow fitting with filling function compulsory from Hoesch necessary; see table below (optional white or chrome).

PG 25

MODELL Modèle Mode Model	ART. NR. N° D'article Artikelnummer Article no.	LÄNGE/BREITE Longueur Et Largeur Lengte En Breedte Length and width (mm)	HÖHE/TIEFE Hauteur/profondeur Hoogte/diepte Heigth/depth (mm)	INST. HÖHE Hauteur de montage Installatiehoogte Installation height (mm)	NUTZINHALT Contenu utile Nuttige inhoud Capacity	ZUBEHÖR Accessoires Toebehoren Accessories	ZUBEHÖR SEITE Accessoires speciaux, Page Speciaal toebehoren pagina Special accessories page	EUR
A	3841	1900 x 900	450	595-635	235 l	①	116-121	**1.993,-**

HOESCH Systemvariante (Preise ohne Badewanne / Prix sans baignoire / Prijzen zonder badkuip / Prices without bathtub) PG 55

MODELL Modèle Mode Model	ART. NR. N° D'article Artikelnummer Article no.	SYSTEMVARIANTE Système balnéo Whirlsystemen Variant of system	INST. HÖHE Hauteur de montage Installatiehoogte Installation height (mm)	POSITION D. AGGREGATE Disposition des éléments techniques Techniekopstelling The aggregate placement	✓	⊕	✓	✓	⊕	✓	⊕	ZUBEHÖR SEITE Accessoires speciaux, Page Speciaal toebehoren pagina Special accessories page	AUFPREIS SYSTEME Supplément de prix système balnéo Toeslag whirlsysteem Extra charge whirlsystem (EUR)
A	....E	Reviva II	640-680	002	6	-	14	4	-	2	-	124-125	**10.337,-**
A	....Z	Laola II	640-680	002	6	-	14	-	4	-	2	126-127	**5.993,-**
A	....N	Tergum	640-680	002	-	-	-	10	-	-	-	128	**4.616,-**

PG 70

SONDERZUBEHÖR ZUR BADEWANNE iSENSI 3841 Accessoires spéciaux baignoires iSensi 3841 / Speciaal toebehoren aan iSensi 3841 / Special accessories for bathtub iSensi 3841	ART. NR. N° D'article / Artikelnummer / Article no.	EUR
Hoesch Special iSensi Überlaufgarnitur / Hoesch Special iSensi vidage spécial / Hoesch Special iSensi overloopgarnitur / Hoesch Special iSensi Drain/overflow fitting		
chrom / chromé / chroom / chrome	6966.305	**75,-**
weiss / blanc / wit / white	6966.310	**75,-**
Hoesch Special iSensi Plus Überlaufgarnitur mit Befüllfunktion / Hoesch Special iSensi Plus remplissage par le trop-plein avec vidage spécial / Hoesch Special iSensi Plus In-, af- en overloopgarnitur / Hoesch Special iSensi Plus drain/overflow fitting with bathtub filling system		
chrom / chromé / chroom / chrome	6967.305	**233,-**
weiss / blanc / wit / white	6967.310	**233,-**

Auch als Monolith (mit fester Schürze) verfügbar. Siehe Seite 43
/ Également disponible en Monolithe (avec tablier fixe) voir page 43
/ Ook verkrijgbaar als Monolith (met vaste schort) zie pagina 43
/ Also available as a monolith (with a fixed apron). See page 43

Achtung: Schedel Wannenträger zu dieser Wanne mit Überstand. Bitte bei Schedel anfragen.
/ Support de baignoire „Schedel" pour cette baignoire et avec débordement. Veuillez vous renseigner auprès de Schedel.
/ Attentie: Schedel tub steun voor deze kuip met overhang. Vraag het aan Schedel.
/ Attention: Schedel tub for this tub with overhang. Please contact Schedel.

iSENSI EINBAUWANNE

1900 x 900
Eck
D'angle
Hoek
Corner
Rechte Ausführung
Version droite
Rechtse uitvoering
Right hand version

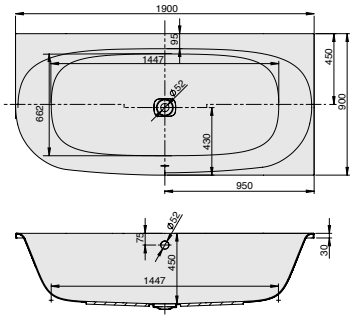

DE Wannenrandarmaturen können auf der ebenen Fläche am Wannenrand positioniert werden. inkl. Ablaufdeckel in Weiß. Achtung: Ab-/Überlaufgarnitur und Ab-/Überlaufgarnitur mit Befüllfunktion zwingend von Hoesch notwendig; siehe Tabelle (optional Weiß od. Chrom)

NL Het kraanwerk kan op de vlakke badrand gemonteerd worden. incl. Afdekking in wit
Attentie: Afvoer-/overloopcombinatie en in- af- en overloopgarnitur absoluut verplicht van Hoesch; zie tabel (optioneel wit of chroom)

FR La robinetterie sur gorge peut être positionnée sur le bord plat de la baignoire. cache bonde en blanc inclus
Attention: vidange-spéciale et remplissage par le trop-plein avec une vidange spéciale sont obligatoires à partir de Hoesch; voir tableau (optionnel blanc ou chrome)

EN Rim-mounted fittings can be placed on the positioned on a flat surface on the edge of the bathtub. Drain cover in white included.
Attention: Drain/overflow fitting or Drain/overflow fitting with filling function compulsory from Hoesch necessary; see table below (optional white or chrome).

PG 25

MODELL Modèle Mode Model	ART. NR. N° D'article Artikelnummer Article no.	LÄNGE/BREITE Longueur Et Largeur Lengte En Breedte Length and width (mm)	HÖHE/TIEFE Hauteur/profondeur Hoogte/diepte Heigth/depth (mm)	INST. HÖHE Hauteur de montage Installatiehoogte Installation height (mm)	NUTZINHALT Contenu utile Nuttige inhoud Capacity	ZUBEHÖR Accessoires Toebehoren Accessories	ZUBEHÖR SEITE Accessoires speciaux, Page Speciaal toebehoren pagina Special accessories page	EUR
A	3842	1900 x 900	450	595-635	235 l	①	116-121	**1.993,-**

HOESCH Systemvariante (Preise ohne Badewanne / Prix sans baignoire / Prijzen zonder badkuip / Prices without bathtub) **PG 55**

MODELL Modèle Mode Model	ART. NR. N° D'article Artikelnummer Article no.	SYSTEMVARIANTE Système balnéo Whirlsystemen Variant of system	INST. HÖHE Hauteur de montage Installatiehoogte Installation height (mm)	POSITION D. AGGREGATE Disposition des éléments techniques Techniekopstelling The aggregate placement								ZUBEHÖR SEITE Accessoires speciaux, Page Speciaal toebehoren pagina Special accessories page	AUFPREIS SYSTEME Supplément de prix système balnéo Toeslag whirlsysteem Extra charge whirlsystem (EUR)
A	....E	Reviva II	640-680	001	6	-	14	4	-	2	-	124-125	**10.337,-**
A	....Z	Laola II	640-680	001	6	-	14	-	4	-	2	126-127	**5.993,-**
A	....N	Tergum	640-680	001	-	-	-	10	-	-	-	128	**4.616,-**

PG 70

SONDERZUBEHÖR ZUR BADEWANNE iSENSI 3842 Accessoires spéciaux baignoires iSensi 3842 / Speciaal toebehoren aan iSensi 3842 / Special accessories for bathtub iSensi 3842	ART. NR. N° D'article / Artikelnummer / Article no.	EUR
Hoesch Special iSensi Überlaufgarnitur / Hoesch Special iSensi vidage spécial / Hoesch Special iSensi overloopgarnitur / Hoesch Special iSensi Drain/overflow fitting		
chrom / chromé / chroom / chrome	6966.305	**75,-**
weiss / blanc / wit / white	6966.310	**75,-**
Hoesch Special iSensi Plus Überlaufgarnitur mit Befüllfunktion / Hoesch Special iSensi Plus remplissage par le trop-plein avec vidage spécial / Hoesch Special iSensi Plus In-, af- en overloopgarnitur / Hoesch Special iSensi Plus drain/overflow fitting with bathtub filling system		
chrom / chromé / chroom / chrome	6967.305	**233,-**
weiss / blanc / wit / white	6967.310	**233,-**

Auch als Monolith (mit fester Schürze) verfügbar. Siehe Seite 44
/ Également disponible en Monolithe (avec tablier fixe) voir page 44
/ Ook verkrijgbaar als Monolith (met vaste schort) zie pagina 44
/ Also available as a monolith (with a fixed apron). See page 44

Achtung: Schedel Wannenträger zu dieser Wanne mit Überstand. Bitte bei Schedel anfragen.
/ Support de baignoire „Schedel" pour cette baignoire et avec débordement. Veuillez vous renseigner auprès de Schedel.
/ Attentie: Schedel tub steun voor deze kuip met overhang. Vraag het aan Schedel.
/ Attention: Schedel tub for this tub with overhang. Please contact Schedel.

iSENSI EINBAUWANNE

1900 x 900
6-Eck
Hexagonale
6-Hoekige
Hexagonal

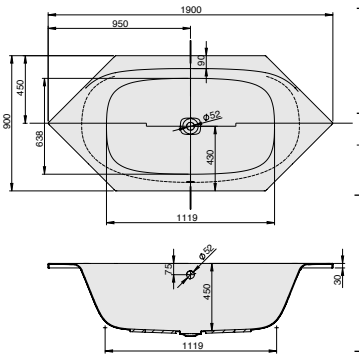

DE Wannenrandarmaturen können auf der ebenen Fläche am Wannenrand positioniert werden. inkl. Ablaufdeckel in Weiß. Achtung: Ab-/Überlaufgarnitur und Ab-/Überlaufgarnitur mit Befüllfunktion zwingend von Hoesch notwendig; siehe Tabelle (optional Weiß od. Chrom)

NL Het kraanwerk kan op de vlakke badrand gemonteerd worden. incl. Afdekking in wit
Attentie: Afvoer-/overloopcombinatie en in- af- en overloopgarnitur absoluut verplicht van Hoesch; zie tabel (optioneel wit of chroom)

FR La robinetterie sur gorge peut être positionnée sur le bord plat de la baignoire. cache bonde en blanc inclus
Attention: vidange-spéciale et remplissage par le trop-plein avec une vidange spéciale sont obligatoires à partir de Hoesch; voir tableau (optionnel blanc ou chrome)

EN Rim-mounted fittings can be placed on the positioned on a flat surface on the edge of the bathtub. Drain cover in white included.
Attention: Drain/overflow fitting or Drain/overflow fitting with filling function compulsory from Hoesch necessary; see table below (optional white or chrome).

PG 25

MODELL Modèle Mode Model	ART. NR. N° D'article Artikelnummer Article no.	LÄNGE/BREITE Longueur Et Largeur Lengte En Breedte Length and width (mm)	HÖHE/TIEFE Hauteur/profondeur Hoogte/diepte Heigth/depth (mm)	INST. HÖHE Hauteur de montage Installatiehoogte Installation height (mm)	NUTZINHALT Contenu utile Nuttige inhoud Capacity	ZUBEHÖR Accessoires Toebehoren Accessories	ZUBEHÖR SEITE Accessoires speciaux, Page Speciaal toebehoren pagina Special accessories page	EUR
A	3845	1900 x 900	450	595-635	172 l	①	116-121	**2.393,-**

HOESCH Systemvariante (Preise ohne Badewanne / Prix sans baignoire / Prijzen zonder badkuip / Prices without bathtub) **PG 55**

MODELL Modèle Mode Model	ART. NR. N° D'article Artikelnummer Article no.	SYSTEMVARIANTE Système balnéo Whirlsystemen Variant of system	INST. HÖHE Hauteur de montage Installatiehoogte Installation height (mm)	POSITION D. AGGREGATE Disposition des éléments techniques Techniekopstelling The aggregate placement								ZUBEHÖR SEITE Accessoires speciaux, Page Speciaal toebehoren pagina Special accessories page	AUFPREIS SYSTEME Supplément de prix système balnéo Toeslag whirlsysteem Extra charge whirlsystem (EUR)
A	....E	Reviva II	640-680	004	6	-	12	4	-	2	-	124-125	**10.337,-**
A	....Z	Laola II	640-680	004	6	-	12	-	4	-	2	126-127	**5.993,-**
A	....N	Tergum	640-680	001/002	-	-	-	10	-	-	-	128	**4.616,-**

PG 70

SONDERZUBEHÖR ZUR BADEWANNE iSENSI 3845 Accessoires spéciaux baignoires iSensi 3845 / Speciaal toebehoren aan iSensi 3845 / Special accessories for bathtub iSensi 3845	ART. NR. N° D'article / Artikelnummer / Article no.	EUR
Hoesch Special iSensi Überlaufgarnitur / Hoesch Special iSensi vidage spécial / Hoesch Special iSensi overloopgarnitur / Hoesch Special iSensi Drain/overflow fitting		
chrom / chromé / chroom / chrome	6966.305	**75,-**
weiss / blanc / wit / white	6966.310	**75,-**
Hoesch Special iSensi Plus Überlaufgarnitur mit Befüllfunktion / Hoesch Special iSensi Plus remplissage par le trop-plein avec vidage spécial / Hoesch Special iSensi Plus In-, af- en overloopgarnitur / Hoesch Special iSensi Plus drain/overflow fitting with bathtub filling system		
chrom / chromé / chroom / chrome	6967.305	**233,-**
weiss / blanc / wit / white	6967.310	**233,-**

iSENSI EINBAUWANNE

2050 x 900
6-Eck
Hexagonale
6-Hoekige
Hexagonal

DE Wannenrandarmaturen können auf der ebenen Fläche am Wannenrand positioniert werden. inkl. Ablaufdeckel in Weiß. Achtung: Ab-/Überlaufgarnitur und Ab-/Überlaufgarnitur mit Befüllfunktion zwingend von Hoesch notwendig; siehe Tabelle (optional Weiß od. Chrom)

NL Het kraanwerk kan op de vlakke badrand gemonteerd worden. incl. Afdekking in wit
Attentie: Afvoer-/overloopcombinatie en in- af- en overloopgarnitur absoluut verplicht van Hoesch; zie tabel (optioneel wit of chroom)

FR La robinetterie sur gorge peut être positionnée sur le bord plat de la baignoire. cache bonde en blanc inclus
Attention: vidange-spéciale et remplissage par le trop-plein avec une vidange spéciale sont obligatoires à partir de Hoesch; voir tableau (optionnel blanc ou chrome)

EN Rim-mounted fittings can be placed on the positioned on a flat surface on the edge of the bathtub. Drain cover in white included.
Attention: Drain/overflow fitting or Drain/overflow fitting with filling function compulsory from Hoesch necessary; see table below (optional white or chrome).

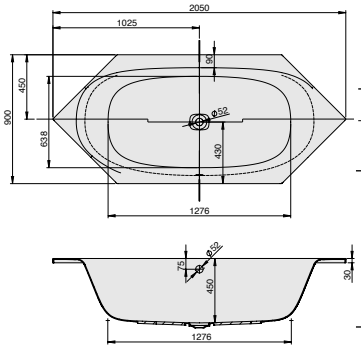

PG 25

MODELL Modèle Mode Model	ART. NR. N° D'article Artikelnummer Article no.	LÄNGE/BREITE Longueur Et Largeur Lengte En Breedte Length and width (mm)	HÖHE/TIEFE Hauteur/profondeur Hoogte/diepte Heigth/depth (mm)	INST. HÖHE Hauteur de montage Installatiehoogte Installation height (mm)	NUTZINHALT Contenu utile Nuttige inhoud Capacity	ZUBEHÖR Accessoires Toebehoren Accessories	ZUBEHÖR SEITE Accessoires speciaux, Page Speciaal toebehoren pagina Special accessories page	EUR
A	3858	2050 x 900	450	595-635	198 l	①	116-121	**2.617,-**

HOESCH Systemvariante (Preise ohne Badewanne / Prix sans baignoire / Prijzen zonder badkuip / Prices without bathtub) PG 55

MODELL Modèle Mode Model	ART. NR. N° D'article Artikelnummer Article no.	SYSTEMVARIANTE Système balnéo Whirlsystemen Variant of system	INST. HÖHE Hauteur de montage Installatiehoogte Installation height (mm)	POSITION D. AGGREGATE Disposition des éléments techniques Techniekopstelling The aggregate placement								ZUBEHÖR SEITE Accessoires speciaux, Page Speciaal toebehoren pagina Special accessories page	AUFPREIS SYSTEME Supplément de prix système balnéo Toeslag whirlsysteem Extra charge whirlsystem (EUR)
A	....E	Reviva II	640-680	004	6	-	12	4	-	2	-	124-125	**10.337,-**
A	....Z	Laola II	640-680	004	6	-	12	-	4	-	2	126-127	**5.993,-**
A	....N	Tergum	640-680	001/002	-	-	-	10	-	-	-	128	**4.616,-**

PG 70

SONDERZUBEHÖR ZUR BADEWANNE iSENSI 3858 Accessoires spéciaux baignoires iSensi 3858 / Speciaal toebehoren aan iSensi 3858 / Special accessories for bathtub iSensi 3858	ART. NR. N° D'article / Artikelnummer / Article no.	EUR
Hoesch Special iSensi Überlaufgarnitur / Hoesch Special iSensi vidage spécial / Hoesch Special iSensi overloopgarnitur / Hoesch Special iSensi Drain/overflow fitting		
chrom / chromé / chroom / chrome	6966.305	**75,-**
weiss / blanc / wit / white	6966.310	**75,-**
Hoesch Special iSensi Plus Überlaufgarnitur mit Befüllfunktion / Hoesch Special iSensi Plus remplissage par le trop-plein avec vidage spécial / Hoesch Special iSensi Plus In-, af- en overloopgarnitur / Hoesch Special iSensi Plus drain/overflow fitting with bathtub filling system		
chrom / chromé / chroom / chrome	6967.305	**233,-**
weiss / blanc / wit / white	6967.310	**233,-**

iSENSI EINBAUWANNE

2050 x 1050
6-Eck
Hexagonale
6-Hoekige
Hexagonal

DE Wannenrandarmaturen können auf der ebenen Fläche am Wannenrand positioniert werden. inkl. Ablaufdeckel in Weiß. Achtung: Ab-/Überlaufgarnitur und Ab-/Überlaufgarnitur mit Befüllfunktion zwingend von Hoesch notwendig; siehe Tabelle (optional Weiß od. Chrom)

NL Het kraanwerk kan op de vlakke badrand gemonteerd worden. incl. Afdekking in wit
Attentie: Afvoer-/overloopcombinatie en in- af- en overloopgarnitur absoluut verplicht van Hoesch; zie tabel (optioneel wit of chroom)

FR La robinetterie sur gorge peut être positionnée sur le bord plat de la baignoire. cache bonde en blanc inclus
Attention: vidange-spéciale et remplissage par le trop-plein avec une vidange spéciale sont obligatoires à partir de Hoesch; voir tableau (optionnel blanc ou chrome)

EN Rim-mounted fittings can be placed on the positioned on a flat surface on the edge of the bathtub. Drain cover in white included.
Attention: Drain/overflow fitting or Drain/overflow fitting with filling function compulsory from Hoesch necessary; see table below (optional white or chrome).

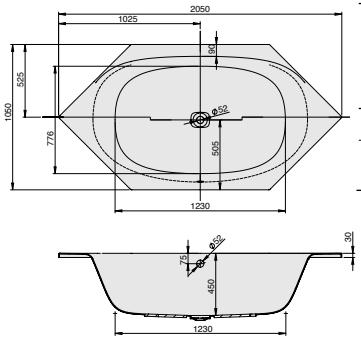

PG 25

MODELL Modèle Mode Model	ART. NR. N° D'article Artikelnummer Article no.	LÄNGE/BREITE Longueur Et Largeur Lengte En Breedte Length and width (mm)	HÖHE/TIEFE Hauteur/profondeur Hoogte/diepte Heigth/depth (mm)	INST. HÖHE Hauteur de montage Installatiehoogte Installation height (mm)	NUTZINHALT Contenu utile Nuttige inhoud Capacity	ZUBEHÖR Accessoires Toebehoren Accessories	ZUBEHÖR SEITE Accessoires speciaux, Page Speciaal toebehoren pagina Special accessories page	EUR
A	3861	2050 x 1050	450	595-635	242 l	①	116-121	**2.836,-**

HOESCH Systemvariante (Preise ohne Badewanne / Prix sans baignoire / Prijzen zonder badkuip / Prices without bathtub) PG 55

MODELL Modèle Mode Model	ART. NR. N° D'article Artikelnummer Article no.	SYSTEMVARIANTE Système balnéo Whirlsystemen Variant of system	INST. HÖHE Hauteur de montage Installatiehoogte Installation height (mm)	POSITION D. AGGREGATE Disposition des éléments techniques Techniekopstelling The aggregate placement								ZUBEHÖR SEITE Accessoires speciaux, Page Speciaal toebehoren pagina Special accessories page	AUFPREIS SYSTEME Supplément de prix système balnéo Toeslag whirlsysteem Extra charge whirlsystem (EUR)
A	....E	Reviva II	640-680	004	6	-	14	4	-	2	-	124-125	**10.337,-**
A	....Z	Laola II	640-680	004	6	-	14	-	4	-	2	126-127	**5.993,-**
A	....N	Tergum	640-680	001/002	-	-	-	10	-	-	-	128	**4.616,-**

PG 70

SONDERZUBEHÖR ZUR BADEWANNE iSENSI 3861 Accessoires spéciaux baignoires iSensi 3861 / Speciaal toebehoren aan iSensi 3861 / Special accessories for bathtub iSensi 3861	ART. NR. N° D'article / Artikelnummer / Article no.	EUR
Hoesch Special iSensi Überlaufgarnitur / Hoesch Special iSensi vidage spécial / Hoesch Special iSensi overloopgarnitur / Hoesch Special iSensi Drain/overflow fitting		
chrom / chromé / chroom / chrome	6968.305	**99,-**
weiss / blanc / wit / white	6968.310	**99,-**
Hoesch Special iSensi Plus Überlaufgarnitur mit Befüllfunktion / Hoesch Special iSensi Plus remplissage par le trop-plein avec vidage spécial / Hoesch Special iSensi Plus In-, af- en overloopgarnitur / Hoesch Special iSensi Plus drain/overflow fitting with bathtub filling system		
chrom / chromé / chroom / chrome	6969.305	**249,-**
weiss / blanc / wit / white	6969.310	**249,-**

SINGLEBATH UNO

1798 x 782
Freistehend
Autonom
Vrijstaande
Freestanding

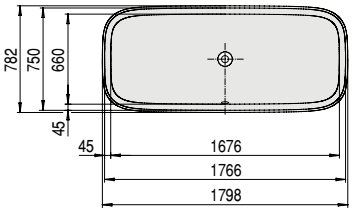

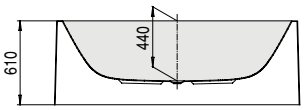

DE Freistehende Badewanne aus Acryl/ABS mit angeformter Schürze, inkl. Untergestell

NL Vrijstaande baden van acryl/ABS aangevormd paneelin verschillende uitvoeringen incl. onderstel.

FR Baignoire autonome en acrylique/ABS avec tablier monocoque differentes versions y compris chassis.

EN Free standing bathtub with integrated apron, different versions includes base frame.

PG 25

MODELL Modèle Mode Model	**ART. NR.** N° D'article Artikelnummer Article no.	**LÄNGE/BREITE** Longueur Et Largeur Lengte En Breedte Length and width **(mm)**	**HÖHE/TIEFE** Hauteur/profondeur Hoogte/diepte Heigth/depth **(mm)**	**INST. HÖHE** Hauteur de montage Installatiehoogte Installation height **(mm)**	**NUTZINHALT** Contenu utile Nuttige inhoud Capacity	**ZUBEHÖR** Accessoires Toebehoren Accessories	**ZUBEHÖR SEITE** Accessoires speciaux, Page Speciaal toebehoren pagina Special accessories page	**EUR**
D	3697	1798 x 782	440	610	165 l	⑥	116-121	**4.430,-**

Nicht erhältlich mit Whirlsystem.
/ Non disponible avec le systčme d'hydromassage
/ Niet verkrijgbaar met whirlsysteem
/ Not available with a whirl system

SINGLEBATH DUO

1798 x 1173
Freistehend
Autonom
Vrijstaande
Freestanding
Überlauf links
Trop plein à gauche
Overloop links
Left overflow

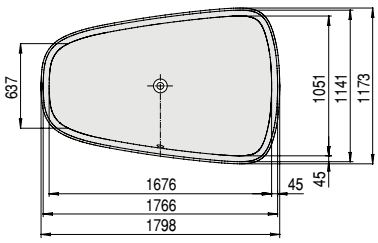

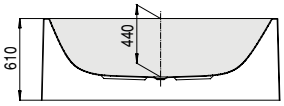

DE Freistehende Badewanne aus Acryl/ABS mit angeformter Schürze, inkl. Untergestell

NL Vrijstaande baden van acryl/ABS aangevormd paneelin verschillende uitvoeringen incl. onderstel.

FR Baignoire autonome en acrylique/ABS avec tablier monocoque differentes versions y compris chassis.

EN Free standing bathtub with integrated apron, different versions includes base frame.

PG 25

MODELL Modèle Mode Model	**ART. NR.** N° D'article Artikelnummer Article no.	**LÄNGE/BREITE** Longueur Et Largeur Lengte En Breedte Length and width **(mm)**	**HÖHE/TIEFE** Hauteur/profondeur Hoogte/diepte Heigth/depth **(mm)**	**INST. HÖHE** Hauteur de montage Installatiehoogte Installation height **(mm)**	**NUTZINHALT** Contenu utile Nuttige inhoud Capacity	**ZUBEHÖR** Accessoires Toebehoren Accessories	**ZUBEHÖR SEITE** Accessoires speciaux, Page Speciaal toebehoren pagina Special accessories page	**EUR**
D	3698	1798 x 1173	440	610	265 l	⑥	116-121	**5.050,-**

Wegen besonderer Wannentiefe sind Ab- und Überlaufgarnituren mit überlangem Schaft vorzusehen.
/ En raison de la profondeur de la baignoire, il est recommandé de prévoir des accessoires à tige allongée.
/ Vanwege de specifieke diepte van de baden moet het badgarnituur van extra lange pijpen worden voorzien.
/ Due to extraordinary tub depth fittings with extended shaft have to be provided.

Nicht erhältlich mit Whirlsystem.
/ Non disponible avec le systčme d'hydromassage
/ Niet verkrijgbaar met whirlsysteem
/ Not available with a whirl system

SINGLEBATH DUO

1798 x 1173
Freistehend
Autonom
Vrijstaande
Freestanding
Überlauf rechts
Trop plein à droite
Overloop rechts
Right overflow

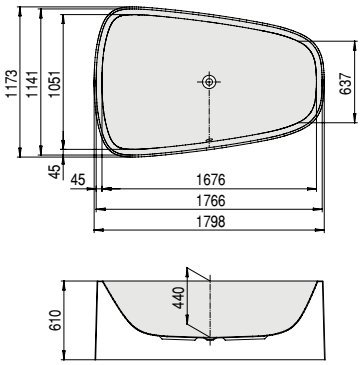

DE Freistehende Badewanne aus Acryl/ABS mit angeformter Schürze, inkl. Untergestell

NL Vrijstaande baden van acryl/ABS aangevormd paneelin verschillende uitvoeringen incl. onderstel.

FR Baignoire autonome en acrylique/ABS avec tablier monocoque differentes versions y compris chassis.

EN Free standing bathtub with integrated apron, different versions includes base frame.

PG 25

MODELL Modèle Mode Model	**ART. NR.** N° D'article Artikelnummer Article no.	**LÄNGE/BREITE** Longueur Et Largeur Lengte En Breedte Length and width **(mm)**	**HÖHE/TIEFE** Hauteur/profondeur Hoogte/diepte Heigth/depth **(mm)**	**INST. HÖHE** Hauteur de montage Installatiehoogte Installation height **(mm)**	**NUTZINHALT** Contenu utile Nuttige inhoud Capacity	**ZUBEHÖR** Accessoires Toebehoren Accessories	**ZUBEHÖR SEITE** Accessoires speciaux, Page Speciaal toebehoren pagina Special accessories page	**EUR**
D	3699	1798 x 1173	440	610	265 l	⑥	116-121	**5.050,-**

Wegen besonderer Wannentiefe sind Ab- und Überlaufgarnituren mit überlangem Schaft vorzusehen.
/ En raison de la profondeur de la baignoire, il est recommandé de prévoir des accessoires à tige allongée.
/ Vanwege de specifieke diepte van de baden moet het badgarnituur van extra lange pijpen worden voorzien.
/ Due to extraordinary tub depth fittings with extended shaft have to be provided.

Nicht erhältlich mit Whirlsystem.
/ Non disponible avec le systčme d'hydromassage
/ Niet verkrijgbaar met whirlsysteem
/ Not available with a whirl system

MICHAEL GRAVES' DREAMSCAPE

1800
Freistehend
Autonom
Vrijstaande
Freestanding

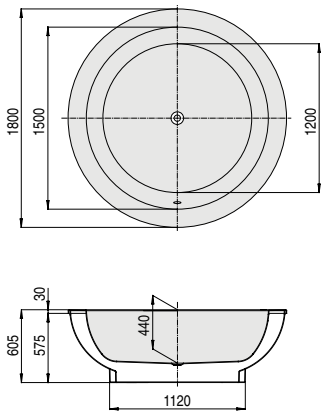

DE mit Außenverkleidung aus Acryl/ABS inkl. Untergestell. Wannenrandarmaturen können auf der ebenen Fläche am Wannenrand positioniert werden.

NL met buitenmantel van acryl/ABS incl. onderstel. Het kraanwerk kan op de vlakke badrand gemonteerd worden.

FR avec tablier en acrylique/ABS y compris châssis. La robinetterie sur gorge peut être positionnée sur le bord plat de la baignoire.

EN Free standing bathtub with integrated apron, different versions includes base frame.

PG 25

MODELL Modèle Mode Model	**ART. NR.** N° D'article Artikelnummer Article no.	**LÄNGE/BREITE** Longueur Et Largeur Lengte En Breedte Length and width **(mm)**	**HÖHE/TIEFE** Hauteur/profondeur Hoogte/diepte Heigth/depth **(mm)**	**INST. HÖHE** Hauteur de montage Installatiehoogte Installation height **(mm)**	**NUTZINHALT** Contenu utile Nuttige inhoud Capacity	**ZUBEHÖR** Accessoires Toebehoren Accessories	**ZUBEHÖR SEITE** Accessoires speciaux, Page Speciaal toebehoren pagina Special accessories page	**EUR**
D	6130.010010	1800	440	605	410 l	⑥	116-121	**10.570,-**

Außenverkleidung / Tablier / Buitenmantel / Exterior panelling **PG 25**

MODELL Modèle Mode Model	**ART. NR.** N° D'article Artikelnummer Article no.	**FARBEN** Couleur Kleuren Colour
D	86130.030*	**030 Pergamon**** / Pergamon / Pergamon / Pergamon
D	86130.501*	**501 Hellbraun**** / Brun clair / Lichtbruine / Light brown
D	86130.502*	**502 Dunkelbraun**** / Brun foncé / Donkerbruine / Dark brown
D	86130.503*	**503 Dunkelgrau**** / Gris foncé / Donkergrijs / Dark gray

*** Auslaufartikel – solange der Vorrat reicht.**
/ Produit en fin de vie – disponible jusqu'a epuisement des stocks. / Uitloopartikel – zolang de voorraad strekt. / Discontinued line – while stocks last.
**** Kein Aufpreis auf die Farbvariante**
/ Pas de supplément de prix sur la variante de couleur / Geen toeslag op de kleurvariant / No surcharge on the colour variant

Wegen besonderer Wannentiefe sind Ab- und Überlaufgarnituren mit überlangem Schaft vorzusehen.
/ En raison de la profondeur de la baignoire, il est recommandé de prévoir des accessoires à tige allongée.
/ Vanwege de specifieke diepte van de baden moet het badgarnituur van extra lange pijpen worden voorzien.
/ Due to extraordinary tub depth fittings with extended shaft have to be provided.

Nicht erhältlich mit Whirlsystem.
/ Non disponible avec le systčme d'hydromassage
/ Niet verkrijgbaar met whirlsysteem
/ Not available with a whirl system

EDITION ANDRÉE PUTMAN

1900 x 1000 **Einbauvariante**
Oval *Version encastrée*
Ovales *Inbouwversie*
Ovale *Built-in version*
Oval

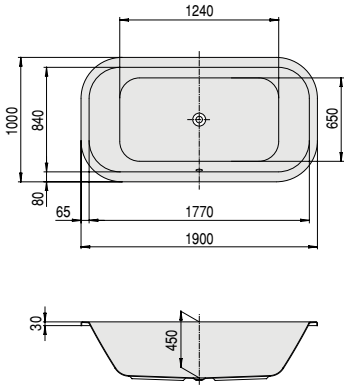

PG 25

MODELL Modèle Mode Model	ART. NR. N° D'article Artikelnummer Article no.	LÄNGE/BREITE Longueur Et Largeur Lengte En Breedte Length and width (mm)	HÖHE/TIEFE Hauteur/profondeur Hoogte/diepte Heigth/depth (mm)	INST. HÖHE Hauteur de montage Installatiehoogte Installation height (mm)	NUTZINHALT Contenu utile Nuttige inhoud Capacity	ZUBEHÖR Accessoires Toebehoren Accessories	ZUBEHÖR SEITE Accessoires speciaux, Page Speciaal toebehoren pagina Special accessories page	EUR
A	6655	1900 x 1000	450	595-635	300 l	①②④	116-121	**4.951,-**

Nicht erhältlich mit Whirlsystem.
/ Non disponible avec le systčme d'hydromassage
/ Niet verkrijgbaar met whirlsysteem
/ Not available with a whirl system

SINGLEBATH UNO

1766 x 750 **Einbauvariante**
Oval *Version encastrée*
Ovales *Inbouwversie*
Ovale *Built-in version*
Oval

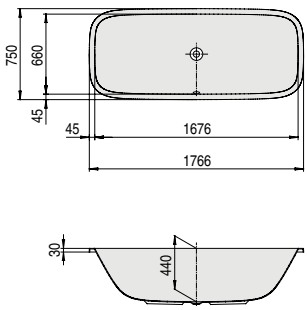

PG 25

MODELL Modèle Mode Model	ART. NR. N° D'article Artikelnummer Article no.	LÄNGE/BREITE Longueur Et Largeur Lengte En Breedte Length and width (mm)	HÖHE/TIEFE Hauteur/profondeur Hoogte/diepte Heigth/depth (mm)	INST. HÖHE Hauteur de montage Installatiehoogte Installation height (mm)	NUTZINHALT Contenu utile Nuttige inhoud Capacity	ZUBEHÖR Accessoires Toebehoren Accessories	ZUBEHÖR SEITE Accessoires speciaux, Page Speciaal toebehoren pagina Special accessories page	EUR
A	3687	1766 x 750	440	585-625	165 l	①②	116-121	**4.075,-**

Nicht erhältlich mit Whirlsystem.
/ Non disponible avec le systčme d'hydromassage
/ Niet verkrijgbaar met whirlsysteem
/ Not available with a whirl system

SINGLEBATH DUO

1766 x 1141
Oval
Ovales
Ovale
Oval
Überlauf links
Trop plein a gauche
Overloop links
Left overflow

Einbauvariante
Version encastrée
Inbouwversie
Built-in version

PG 25

MODELL Modèle Mode Model	ART. NR. N° D'article Artikelnummer Article no.	LÄNGE/BREITE Longueur Et Largeur Lengte En Breedte Length and width (mm)	HÖHE/TIEFE Hauteur/profondeur Hoogte/diepte Heigth/depth (mm)	INST. HÖHE Hauteur de montage Installatiehoogte Installation height (mm)	NUTZINHALT Contenu utile Nuttige inhoud Capacity	ZUBEHÖR Accessoires Toebehoren Accessories	ZUBEHÖR SEITE Accessoires speciaux, Page Speciaal toebehoren pagina Special accessories page	EUR
A	3688	1766 x 1141	440	585-625	265 l	①③	116-121	**5.673,-**

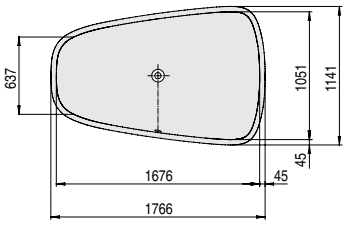

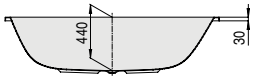

Nicht erhältlich mit Whirlsystem.
/ Non disponible avec le systčme d'hydromassage
/ Niet verkrijgbaar met whirlsysteem
/ Not available with a whirl system

Wegen besonderer Wannentiefe sind Ab- und Überlaufgarnituren mit überlangem Schaft vorzusehen.
/ En raison de la profondeur de la baignoire, il est recommandé de prévoir des accessoires à tige allongée.
/ Vanwege de specifieke diepte van de baden moet het badgarnituur van extra lange pijpen worden voorzien.
/ Due to extraordinary tub depth fittings with extended shaft have to be provided.

SINGLEBATH DUO

1766 x 1141
Oval
Ovales
Ovale
Oval
Überlauf rechts
Trop plein a droite
Overloop rechts
Right overflow

Einbauvariante
Version encastrée
Inbouwversie
Built-in version

PG 25

MODELL Modèle Mode Model	ART. NR. N° D'article Artikelnummer Article no.	LÄNGE/BREITE Longueur Et Largeur Lengte En Breedte Length and width (mm)	HÖHE/TIEFE Hauteur/profondeur Hoogte/diepte Heigth/depth (mm)	INST. HÖHE Hauteur de montage Installatiehoogte Installation height (mm)	NUTZINHALT Contenu utile Nuttige inhoud Capacity	ZUBEHÖR Accessoires Toebehoren Accessories	ZUBEHÖR SEITE Accessoires speciaux, Page Speciaal toebehoren pagina Special accessories page	EUR
A	3686	1766 x 1141	440	585-625	265 l	①③	116-121	**5.673,-**

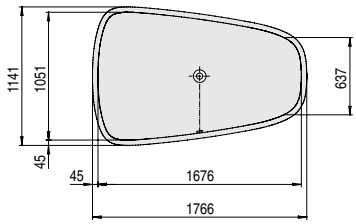

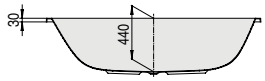

Nicht erhältlich mit Whirlsystem.
/ Non disponible avec le systčme d'hydromassage
/ Niet verkrijgbaar met whirlsysteem
/ Not available with a whirl system

Wegen besonderer Wannentiefe sind Ab- und Überlaufgarnituren mit überlangem Schaft vorzusehen.
/ En raison de la profondeur de la baignoire, il est recommandé de prévoir des accessoires à tige allongée.
/ Vanwege de specifieke diepte van de baden moet het badgarnituur van extra lange pijpen worden voorzien.
/ Due to extraordinary tub depth fittings with extended shaft have to be provided.

ORLANDO

1600 **Einbauvariante**
Rund *Version encastrée*
Rondes *Inbouwversie*
Ronde *Built-in version*
Round

DE Ein Wannengriff oder Wannenrandarmaturen können auf der ebenen Fläche am Wannenrand positioniert werden.

NL Een badgreep of kraanwerk voor badrandmontage kunnen op het platte vlak van de badrand geplaatst worden.

FR Une poignée ou la robinetterie sur gorge peut être positionnée sur les surfaces planes au bord de la baignoire.

EN Bathtub grip or bathtub fittings can be placed on the flat area on the tub rim.

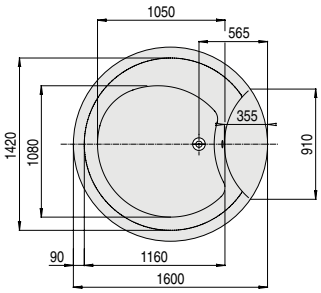

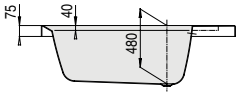

PG 25

MODELL Modèle Mode Model	ART. NR. N° D'article Artikelnummer Article no.	LÄNGE/BREITE Longueur Et Largeur Lengte En Breedte Length and width **(mm)**	HÖHE/TIEFE Hauteur/profondeur Hoogte/diepte Heigth/depth **(mm)**	INST. HÖHE Hauteur de montage Installatiehoogte Installation height **(mm)**	NUTZINHALT Contenu utile Nuttige inhoud Capacity	ZUBEHÖR Accessoires Toebehoren Accessories	ZUBEHÖR SEITE Accessoires speciaux, Page Speciaal toebehoren pagina Special accessories page	EUR
A	6017	1600	480	625-665	325 l	①②④	116-121	**6.792,-**

HOESCH Systemvariante (Preise ohne Badewanne / Prix sans baignoire / Prijzen zonder badkuip / Prices without bathtub) PG 55

MODELL Modèle Mode Model	ART. NR. N° D'article Artikelnummer Article no.	SYSTEMVARIANTE Système balnéo Whirlsystemen Variant of system	INST. HÖHE Hauteur de montage Installatiehoogte Installation height **(mm)**	POSITION D. AGGREGATE Disposition des éléments techniques Techniekopstelling The aggregate placement								ZUBEHÖR SEITE Accessoires speciaux, Page Speciaal toebehoren pagina Special accessories page	AUFPREIS SYSTEME Supplément de prix système balnéo Toeslag whirlsysteem Extra charge whirlsystem **(EUR)**
A	....E	Reviva II	650-690	003	8	-	20	-	-	-	-	124-125	**10.337,-**
A	....Z	Laola II	650-690	003	8	-	20	-	-	-	-	126-127	**5.993,-**
A	....N	Tergum	650-690	003	-	-	-	10	-	-	-	128	**4.616,-**

AVIVA®

1800 **Einbauvariante**
Rund *Version encastrée*
Rondes *Inbouwversie*
Ronde *Built-in version*
Round

DE mit vier Kopf-/Rückenstutzen
Material: Polyurethan, Farbe: Schwarz
Wannenrandarmaturen können auf der ebenen Fläche am Wannenrand positioniert werden.

NL met vier hoofdsteunen
Materiaal: polyurethaan, kleur: zwart
Het kraanwerk kan op de vlakke badrand gemonteerd worden.

FR avec quatre repose-tête
Matériau: polyuréthanne, Couleur: noir
La robinetterie sur gorge peut être positionnée sur le bord plat de la baignoire.

EN with four head/back supports
Material: Polyurethane, colour: Black Bathtub fittings can be placed on the flat area of bathtub rim.

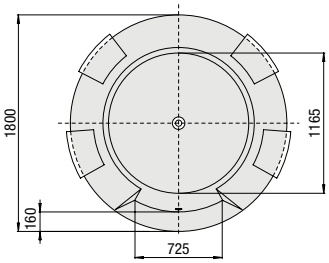

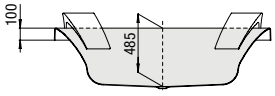

PG 25

MODELL Modèle Mode Model	ART. NR. N° D'article Artikelnummer Article no.	LÄNGE/BREITE Longueur Et Largeur Lengte En Breedte Length and width **(mm)**	HÖHE/TIEFE Hauteur/profondeur Hoogte/diepte Heigth/depth **(mm)**	INST. HÖHE Hauteur de montage Installatiehoogte Installation height **(mm)**	NUTZINHALT Contenu utile Nuttige inhoud Capacity	ZUBEHÖR Accessoires Toebehoren Accessories	ZUBEHÖR SEITE Accessoires speciaux, Page Speciaal toebehoren pagina Special accessories page	EUR
A	6620	1800	485	630-670	420 l	①	116-121	**9.302,-**

HOESCH Systemvariante (Preise ohne Badewanne / Prix sans baignoire / Prijzen zonder badkuip / Prices without bathtub) PG 55

MODELL Modèle Mode Model	ART. NR. N° D'article Artikelnummer Article no.	SYSTEMVARIANTE Système balnéo Whirlsystemen Variant of system	INST. HÖHE Hauteur de montage Installatiehoogte Installation height **(mm)**	POSITION D. AGGREGATE Disposition des éléments techniques Techniekopstelling The aggregate placement								ZUBEHÖR SEITE Accessoires speciaux, Page Speciaal toebehoren pagina Special accessories page	AUFPREIS SYSTEME Supplément de prix système balnéo Toeslag whirlsysteem Extra charge whirlsystem **(EUR)**
A	....E	Reviva II	655-695	004	8	-	20	-	-	-	-	124-125	**10.337,-**
A	....Z	Laola II	655-695	004	8	-	20	-	-	-	-	126-127	**5.993,-**
A	....N	Tergum	655-695	001/002	-	-	-	10	-	-	-	128	**4.616,-**

Wegen besonderer Wannentiefe sind Ab- und Überlaufgarnituren mit überlangem Schaft vorzusehen.
/ En raison de la profondeur de la baignoire, il est recommandé de prévoir des accessoires à tige allongée.
/ Vanwege de specifieke diepte van de baden moet het badgarnituur van extra lange pijpen worden voorzien.
/ Due to extraordinary tub depth fittings with extended shaft have to be provided.

MICHAEL GRAVES' DREAMSCAPE

DE Wannenrandarmaturen können auf der ebenen Fläche am Wannenrand positioniert werden.

NL Het kraanwerk kan op de vlakke badrand gemonteerd worden.

FR La robinetterie sur gorge peut être positionnée sur le bord plat de la baignoire.

EN Rim-mounted fittings can be placed on the positioned on a flat surface on the edge of the bathtub.

1800 Rund
Rondes
Ronde
Round

Einbauvariante
Version encastrée
Inbouwversie
Built-in version

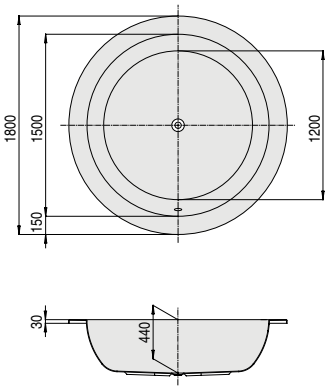

PG 25

MODELL Modèle Mode Model	ART. NR. N° D'article Artikelnummer Article no.	LÄNGE/BREITE Longueur Et Largeur Lengte En Breedte Length and width **(mm)**	HÖHE/TIEFE Hauteur/profondeur Hoogte/diepte Heigth/depth **(mm)**	INST. HÖHE Hauteur de montage Installatiehoogte Installation height **(mm)**	NUTZINHALT Contenu utile Nuttige inhoud Capacity	ZUBEHÖR Accessoires Toebehoren Accessories	ZUBEHÖR SEITE Accessoires speciaux, Page Speciaal toebehoren pagina Special accessories page	EUR
A	6114	1800	440	585-625	410 l	①	116-121	**9.116,-**

HOESCH Systemvariante (Preise ohne Badewanne / Prix sans baignoire / Prijzen zonder badkuip / Prices without bathtub) **PG 55**

MODELL Modèle Mode Model	ART. NR. N° D'article Artikelnummer Article no.	SYSTEMVARIANTE Système balnéo Whirlsystemen Variant of system	INST. HÖHE Hauteur de montage Installatiehoogte Installation height **(mm)**	POSITION D. AGGREGATE Disposition des éléments techniques Techniekopstelling The aggregate placement								ZUBEHÖR SEITE Accessoires speciaux, Page Speciaal toebehoren pagina Special accessories page	AUFPREIS SYSTEME Supplément de prix système balnéo Toeslag whirlsysteem Extra charge whirlsystem **(EUR)**
A	....E	Reviva II	610-650	004	8	-	20	-	-	-	-	124-125	**10.337,-**
A	....Z	Laola II	610-650	004	8	-	20	-	-	-	-	126-127	**5.993,-**
A	....N	Tergum	610-650	001/002	-	-	-	10	-	-	-	128	**4.616,-**

Wegen besonderer Wannentiefe sind Ab- und Überlaufgarnituren mit überlangem Schaft vorzusehen.
/ En raison de la profondeur de la baignoire, il est recommandé de prévoir des accessoires à tige allongée.
/ Vanwege de specifieke diepte van de baden moet het badgarnituur van extra lange pijpen worden voorzien.
/ Due to extraordinary tub depth fittings with extended shaft have to be provided.

SPECTRA

1700 x 800
Vorwand
Contre cloison
Muurmodellen
Back-to-wall

Version mit angeformter Schürze
Version avec tablier moulé
Versie met aangeformd paneel
Version with integrated apron

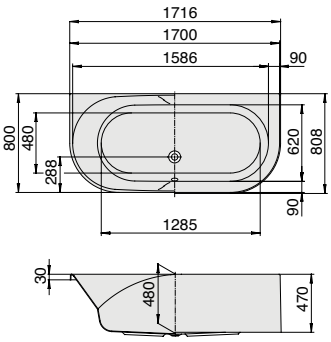

PG 25

MODELL Modèle Mode Model	ART. NR. N° D'article Artikelnummer Article no.	LÄNGE/BREITE Longueur Et Largeur Lengte En Breedte Length and width **(mm)**	HÖHE/TIEFE Hauteur/profondeur Hoogte/diepte Heigth/depth **(mm)**	INST. HÖHE Hauteur de montage Installatiehoogte Installation height **(mm)**	NUTZINHALT Contenu utile Nuttige inhoud Capacity	ZUBEHÖR Accessoires Toebehoren Accessories	ZUBEHÖR SEITE Accessoires speciaux, Page Speciaal toebehoren pagina Special accessories page	EUR
B	3664	1716 x 808	480	630-695	180 l	②④	116-121	**3.806,-**

HOESCH Systemvariante (Preise ohne Badewanne / Prix sans baignoire / Prijzen zonder badkuip / Prices without bathtub) **PG 55**

MODELL Modèle Mode Model	ART. NR. N° D'article Artikelnummer Article no.	SYSTEMVARIANTE Système balnéo Whirlsystemen Variant of system	INST. HÖHE Hauteur de montage Installatiehoogte Installation height **(mm)**	POSITION D. AGGREGATE Disposition des éléments techniques Techniekopstelling The aggregate placement								ZUBEHÖR SEITE Accessoires speciaux, Page Speciaal toebehoren pagina Special accessories page	AUFPREIS SYSTEME Supplément de prix système balnéo Toeslag whirlsysteem Extra charge whirlsystem **(EUR)**
B	....E	Reviva II	650-690	004	6	-	17	4	-	2	-	124-125	**10.337,-**
B	....Z	Laola II	650-690	004	6	-	17	-	4	-	2	126-127	**5.993,-**
B	....N	Tergum	650-690	002	-	-	-	10	-	-	-	128	**4.616,-**

Auch als Einbauvariante erhältlich
/ Également disponible en version encastrée
/ Ook verkrijgbaar als ingebouwde variant
/ Also available as a built-in variant/

HAPPY D.

1800 x 800
Vorwand
Contre cloison
Muurmodellen
Back-to-wall

Version mit angeformter Schürze
Version avec tablier moulé
Versie met aangeformd paneel
Version with integrated apron

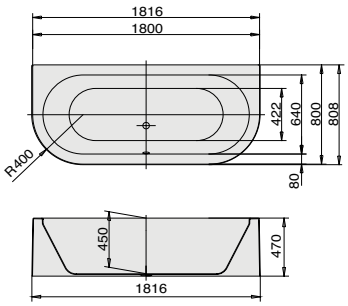

Auch als Einbauvariante erhältlich
/ Également disponible en version encastrée
/ Ook verkrijgbaar als ingebouwde variant
/ Also available as a built-in variant/

PG 25

MODELL Modèle Mode Model	ART. NR. N° D'article Artikelnummer Article no.	LÄNGE/BREITE Longueur Et Largeur Lengte En Breedte Length and width **(mm)**	HÖHE/TIEFE Hauteur/ profondeur Hoogte/diepte Heigth/depth **(mm)**	INST. HÖHE Hauteur de montage Installatiehoogte Installation height **(mm)**	NUTZINHALT Contenu utile Nuttige inhoud Capacity	ZUBEHÖR Accessoires Toebehoren Accessories	ZUBEHÖR SEITE Accessoires speciaux, Page Speciaal toebehoren pagina Special accessories page	EUR
B	6181	1816 x 808	450	600-640	140 l	②④	116-121	**4.274,-**

HOESCH Systemvariante (Preise ohne Badewanne / Prix sans baignoire / Prijzen zonder badkuip / Prices without bathtub) PG 55

MODELL Modèle Mode Model	ART. NR. N° D'article Artikelnummer Article no.	SYSTEMVARIANTE Système balnéo Whirlsystemen Variant of system	INST. HÖHE Hauteur de montage Installatiehoogte Installation height **(mm)**	POSITION D. AGGREGATE Disposition des éléments techniques Techniekopstelling The aggregate placement								ZUBEHÖR SEITE Accessoires speciaux, Page Speciaal toebehoren pagina Special accessories page	AUFPREIS SYSTEME Supplément de prix système balnéo Toeslag whirlsysteem Extra charge whirlsystem **(EUR)**
B	....E	Reviva II	620	004	6	-	17	4	-	2	-	124-125	**10.337,-**
B	....Z	Laola II	620	004	6	-	17	-	4	-	2	126-127	**5.993,-**
B	....N	Tergum	620	001/002	-	-	-	10	-	-	-	128	**4.616,-**

AVIVA®

1800 x 1185
Vorwand
Contre cloison
Muurmodellen
Back-to-wall

Einbauvariante
Version encastrée
Inbouwversie
Built-in version

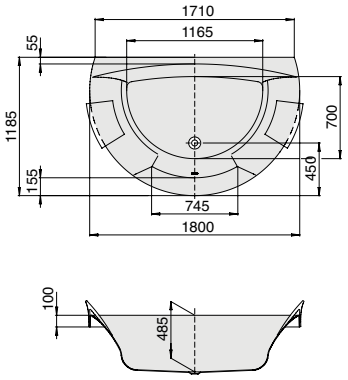

Wegen besonderer Wannentiefe sind Ab- und Überlaufgarnituren mit überlangem Schaft vorzusehen.
/ En raison de la profondeur de la baignoire, il est recommandé de prévoir des accessoires à tige allongée.
/ Vanwege de specifieke diepte van de baden moet het badgarnituur van extra lange pijpen worden voorzien.
/ Due to extraordinary tub depth fittings with extended shaft have to be provided.

DE mit zwei Kopf-/Rückenstützen
Material: Polyurethan, Farbe: Schwarz
Wannenrandarmaturen können auf der ebenen Fläche am Wannenrand positioniert werden.

NL met twee hoofdsteunen
Materiaal: polyurethaan, kleur: zwart
Het kraanwerk kan op de vlakke badrand gemonteerd worden.

FR avec deux repose-tête
Matériau: polyuréthanne, Couleur: noir
La robinetterie sur gorge peut être positionnée sur le bord plat de la baignoire.

EN with two head/back supports
Material: Polyurethane, colour: Black Bathtubfittings can be placed on the flat area ofbathtub rim.

PG 25

MODELL Modèle Mode Model	ART. NR. N° D'article Artikelnummer Article no.	LÄNGE/BREITE Longueur Et Largeur Lengte En Breedte Length and width **(mm)**	HÖHE/TIEFE Hauteur/profondeur Hoogte/diepte Heigth/depth **(mm)**	INST. HÖHE Hauteur de montage Installatiehoogte Installation height **(mm)**	NUTZINHALT Contenu utile Nuttige inhoud Capacity	ZUBEHÖR Accessoires Toebehoren Accessories	ZUBEHÖR SEITE Accessoires speciaux, Page Speciaal toebehoren pagina Special accessories page	EUR
A	6618	1800 x 1185	485	630-670	270 l	①②④	116-121	**7.949,-**

HOESCH Systemvariante (Preise ohne Badewanne / Prix sans baignoire / Prijzen zonder badkuip / Prices without bathtub) PG 55

MODELL Modèle Mode Model	ART. NR. N° D'article Artikelnummer Article no.	SYSTEMVARIANTE Système balnéo Whirlsystemen Variant of system	INST. HÖHE Hauteur de montage Installatiehoogte Installation height **(mm)**	POSITION D. AGGREGATE Disposition des éléments techniques Techniekopstelling The aggregate placement								ZUBEHÖR SEITE Accessoires speciaux, Page Speciaal toebehoren pagina Special accessories page	AUFPREIS SYSTEME Supplément de prix système balnéo Toeslag whirlsysteem Extra charge whirlsystem **(EUR)**
A	....E	Reviva II	655-695	004	8	-	18	-	-	-	-	124-125	**10.337,-**
A	....Z	Laola II	655-695	004	8	-	18	-	-	-	-	126-127	**5.993,-**
A	....N	Tergum	655-695	001/002	-	-	-	10	-	-	-	128	**4.616,-**

SPECTRA

1400
Eck
D'angle
Hoek
Corner

Version mit angeformter bzw. loser Schürze
Version avec tablier moulé ou amovible
Versie met aangeformd of losse paneel
Version with integrated or loose apron

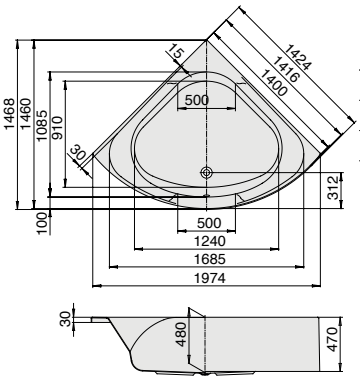

PG 25

MODELL Modèle Mode Model	ART. NR. N° D'article Artikelnummer Article no.	LÄNGE/BREITE Longueur Et Largeur Lengte En Breedte Length and width (mm)	HÖHE/TIEFE Hauteur/profondeur Hoogte/diepte Heigth/depth (mm)	INST. HÖHE Hauteur de montage Installatiehoogte Installation height (mm)	NUTZINHALT Contenu utile Nuttige inhoud Capacity	ZUBEHÖR Accessoires Toebehoren Accessories	ZUBEHÖR SEITE Accessoires speciaux, Page Speciaal toebehoren pagina Special accessories page	EUR
B	3654	1416	480	630-670	290 l	②④	116-121	**4.073,-**
C	3655	1424	480	630	290 l	②④	116-121	**4.152,-**

HOESCH Systemvariante (Preise ohne Badewanne / Prix sans baignoire / Prijzen zonder badkuip / Prices without bathtub) PG 55

MODELL Modèle Mode Model	ART. NR. N° D'article Artikelnummer Article no.	SYSTEMVARIANTE Système balnéo Whirlsystemen Variant of system	INST. HÖHE Hauteur de montage Installatiehoogte Installation height (mm)*	POSITION D. AGGREGATE Disposition des éléments techniques Techniekopstelling The aggregate placement	✓	⊕	✓	✓	⊕	✓	⊕	ZUBEHÖR SEITE Accessoires speciaux, Page Speciaal toebehoren pagina Special accessories page	AUFPREIS SYSTEME Supplément de prix système balnéo Toeslag whirlsysteem Extra charge whirlsystem (EUR)
B/C	....E	Reviva II	650-690	004	6	-	18	4	-	2	-	124-125	**10.337,-**
B/C	....Z	Laola II	650	004	6	-	18	-	4	-	2	126-127	**5.993,-**
B/C	....N	Tergum	650	001/002	-	-	-	10	-	-	-	128	**4.616,-**

Auch als Einbauvariante erhältlich
/ Également disponible en version encastrée
/ Ook verkrijgbaar als ingebouwde variant
/ Also available as a built-in variant/

SPECTRA

1700 x 1000
Eck
D'angle
Hoek
Corner
Linke Ausführung
Version gauche
Linkse uitvoering
Left hand version

Version mit angeformter bzw. loser Schürze
Version avec tablier moulé ou amovible
Versie met aangeformd of losse paneel
Version with integrated or loose apron

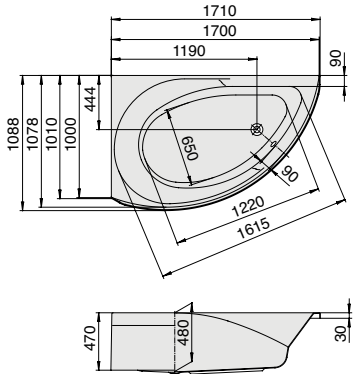

PG 25

MODELL Modèle Mode Model	ART. NR. N° D'article Artikelnummer Article no.	LÄNGE/BREITE Longueur Et Largeur Lengte En Breedte Length and width (mm)	HÖHE/TIEFE Hauteur/profondeur Hoogte/diepte Heigth/depth (mm)	INST. HÖHE Hauteur de montage Installatiehoogte Installation height (mm)	NUTZINHALT Contenu utile Nuttige inhoud Capacity	ZUBEHÖR Accessoires Toebehoren Accessories	ZUBEHÖR SEITE Accessoires speciaux, Page Speciaal toebehoren pagina Special accessories page	EUR
B	3658	1710 x 1010	480	630-670	200 l	②④	116-121	**3.683,-**
C	3659	1718 x 1014	480	630	200 l	②④	116-121	**3.754,-**

HOESCH Systemvariante (Preise ohne Badewanne / Prix sans baignoire / Prijzen zonder badkuip / Prices without bathtub) PG 55

MODELL Modèle Mode Model	ART. NR. N° D'article Artikelnummer Article no.	SYSTEMVARIANTE Système balnéo Whirlsystemen Variant of system	INST. HÖHE Hauteur de montage Installatiehoogte Installation height (mm)*	POSITION D. AGGREGATE Disposition des éléments techniques Techniekopstelling The aggregate placement	✓	⊕	✓	✓	⊕	✓	⊕	ZUBEHÖR SEITE Accessoires speciaux, Page Speciaal toebehoren pagina Special accessories page	AUFPREIS SYSTEME Supplément de prix système balnéo Toeslag whirlsysteem Extra charge whirlsystem (EUR)
B/C	....E	Reviva II	650-690	002	6	-	15	4	-	2	-	124-125	**10.337,-**
B/C	....Z	Laola II	650-690	002	6	-	15	-	4	-	2	126-127	**5.993,-**
B/C	....N	Tergum	650-690	002	-	-	-	10	-	-	-	128	**4.616,-**

Auch als Einbauvariante erhältlich
/ Également disponible en version encastrée
/ Ook verkrijgbaar als ingebouwde variant
/ Also available as a built-in variant/

SPECTRA

1700 x 1000
Eck
D'angle
Hoek
Corner
Rechte Ausführung
Version droite
Rechtse uitvoering
Right hand version

Version mit angeformter bzw. loser Schürze
Version avec tablier moulé ou amovible
Versie met aangeformd of losse paneel
Version with integrated or loose apron

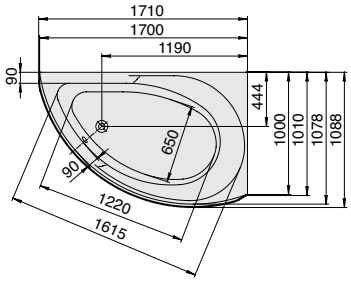

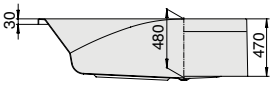

PG 25

MODELL Modèle Mode Model	ART. NR. N° D'article Artikelnummer Article no.	LÄNGE/BREITE Longueur Et Largeur Lengte En Breedte Length and width (mm)	HÖHE/TIEFE Hauteur/profondeur Hoogte/diepte Heigth/depth (mm)	INST. HÖHE Hauteur de montage Installatiehoogte Installation height (mm)	NUTZINHALT Contenu utile Nuttige inhoud Capacity	ZUBEHÖR Accessoires Toebehoren Accessories	ZUBEHÖR SEITE Accessoires speciaux, Page Speciaal toebehoren pagina Special accessories page	EUR
B	3661	1710 x 1010	480	630-670	200 l	②④	116-121	**3.683,-**
C	3662	1718 x 1014	480	630	200 l	②④	116-121	**3.754,-**

HOESCH Systemvariante (Preise ohne Badewanne / Prix sans baignoire / Prijzen zonder badkuip / Prices without bathtub) PG 55

MODELL Modèle Mode Model	ART. NR. N° D'article Artikelnummer Article no.	SYSTEMVARIANTE Système balnéo Whirlsystemen Variant of system	INST. HÖHE Hauteur de montage Installatiehoogte Installation height (mm)*	POSITION D. AGGREGATE Disposition des éléments techniques Techniekopstelling The aggregate placement								ZUBEHÖR SEITE Accessoires speciaux, Page Speciaal toebehoren pagina Special accessories page	AUFPREIS SYSTEME Supplément de prix système balnéo Toeslag whirlsysteem Extra charge whirlsystem (EUR)
B/C	....E	Reviva II	650-690	001	6	-	15	4	-	2	-	124-125	**10.337,-**
B/C	....Z	Laola II	650-690	001	6	-	15	-	4	-	2	126-127	**5.993,-**
B/C	....N	Tergum	650-690	001	-	-	-	10	-	-	-	128	**4.616,-**

Auch als Einbauvariante erhältlich
/ Également disponible en version encastrée
/ Ook verkrijgbaar als ingebouwde variant
/ Also available as a built-in variant/

HAPPY D.

1800 x 800
Eck
D'angle
Hoek
Corner
Linke Ausführung
Version gauche
Linkse uitvoering
Left hand version

Version mit angeformter Schürze
Version avec tablier moulé
Versie met aangeformd paneel
Version with integrated apron

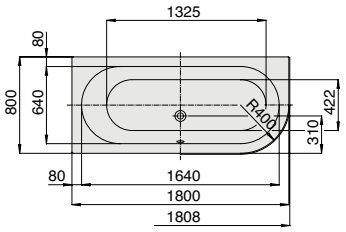

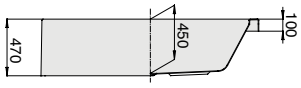

PG 25

MODELL Modèle Mode Model	ART. NR. N° D'article Artikelnummer Article no.	LÄNGE/BREITE Longueur Et Largeur Lengte En Breedte Length and width (mm)	HÖHE/TIEFE Hauteur/profondeur Hoogte/diepte Heigth/depth (mm)	INST. HÖHE Hauteur de montage Installatiehoogte Installation height (mm)	NUTZINHALT Contenu utile Nuttige inhoud Capacity	ZUBEHÖR Accessoires Toebehoren Accessories	ZUBEHÖR SEITE Accessoires speciaux, Page Speciaal toebehoren pagina Special accessories page	EUR
B	6485	1808 x 808	450	600-640	155 l	②	116-121	**4.274,-**

HOESCH Systemvariante (Preise ohne Badewanne / Prix sans baignoire / Prijzen zonder badkuip / Prices without bathtub) PG 55

MODELL Modèle Mode Model	ART. NR. N° D'article Artikelnummer Article no.	SYSTEMVARIANTE Système balnéo Whirlsystemen Variant of system	INST. HÖHE Hauteur de montage Installatiehoogte Installation height (mm)*	POSITION D. AGGREGATE Disposition des éléments techniques Techniekopstelling The aggregate placement								ZUBEHÖR SEITE Accessoires speciaux, Page Speciaal toebehoren pagina Special accessories page	AUFPREIS SYSTEME Supplément de prix système balnéo Toeslag whirlsysteem Extra charge whirlsystem (EUR)
B	....E	Reviva II	620-660	002	6	-	17	4	-	2	-	124-125	**10.337,-**
B	....Z	Laola II	620-660	002	6	-	17	-	4	-	2	126-127	**5.993,-**
B	....N	Tergum	620-660	002	-	-	-	10	-	-	-	128	**4.616,-**

Auch als Einbauvariante erhältlich
/ Également disponible en version encastrée
/ Ook verkrijgbaar als ingebouwde variant
/ Also available as a built-in variant/

HAPPY D.

1808 x 808
Eck
D'angle
Hoek
Corner
Rechte Ausführung
Version droite
Rechtse uitvoering
Right hand version

Version mit angeformter Schürze
Version avec tablier moulé
Versie met aangeformd paneel
Version with integrated apron

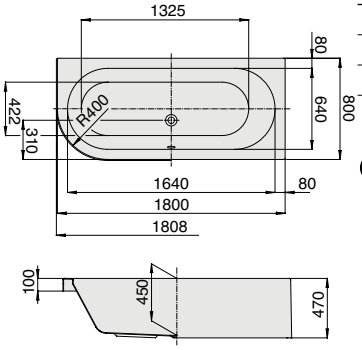

PG 25

MODELL Modèle Mode Model	ART. NR. N° D'article Artikelnummer Article no.	LÄNGE/BREITE Longueur Et Largeur Lengte En Breedte Length and width **(mm)**	HÖHE/TIEFE Hauteur/profondeur Hoogte/diepte Heigth/depth **(mm)**	INST. HÖHE Hauteur de montage Installatiehoogte Installation height **(mm)**	NUTZINHALT Contenu utile Nuttige inhoud Capacity	ZUBEHÖR Accessoires Toebehoren Accessories	ZUBEHÖR SEITE Accessoires speciaux, Page Speciaal toebehoren pagina Special accessories page	EUR
B	6487	1808 x 808	450	600-640	155 l	②	116-121	**4.274,-**

HOESCH Systemvariante (Preise ohne Badewanne / Prix sans baignoire / Prijzen zonder badkuip / Prices without bathtub) **PG 55**

MODELL Modèle Mode Model	ART. NR. N° D'article Artikelnummer Article no.	SYSTEMVARIANTE Système balnéo Whirlsystemen Variant of system	INST. HÖHE Hauteur de montage Installatiehoogte Installation height **(mm)***	POSITION D. AGGREGATE Disposition des éléments techniques Techniekopstelling The aggregate placement								ZUBEHÖR SEITE Accessoires speciaux, Page Speciaal toebehoren pagina Special accessories page	AUFPREIS SYSTEME Supplément de prix système balnéo Toeslag whirlsysteem Extra charge whirlsystem **(EUR)**
B	....E	Reviva II	620-660	001	6	-	17	4	-	2	-	124-125	**10.337,-**
B	....Z	Laola II	620-660	001	6	-	17	-	4	-	2	126-127	**5.993,-**
B	....N	Tergum	620-660	001	-	-	-	10	-	-	-	128	**4.616,-**

Auch als Einbauvariante erhältlich
/ Également disponible en version encastrée
/ Ook verkrijgbaar als ingebouwde variant
/ Also available as a built-in variant/

OVALE BADEWANNEN

Baignoires ovales

Vrijstaande baden

Oval bathtubs

PG 10

FOSTER
1900 x 980 — 79

LARGO
2000 x 1000 — 80

PHILIPPE STARCK
1800 x 900 Edition 1 — 78

PHILIPPE STARCK
1750 x 800 Edition 2 — 76

SCELTA
1900 x 1200 — 80

SPECTRA
1700 x 800 — 76
1800 x 800 — 77
1800 x 900 — 77
1900 x 800 — 78
1900 x 900 — 79

SPECTRA

1700 x 800

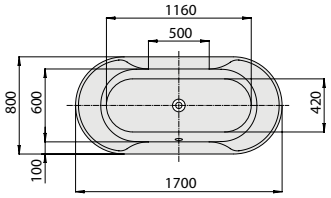

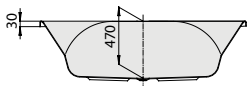

PG 10

MODELL Modèle Mode Model	**ART. NR.** N° D'article Artikelnummer Article no.	**LÄNGE/BREITE** Longueur Et Largeur Lengte En Breedte Length and width **(mm)**	**HÖHE/TIEFE** Hauteur/profondeur Hoogte/diepte Heigth/depth **(mm)**	**INST. HÖHE** Hauteur de montage Installatiehoogte Installation height **(mm)**	**NUTZINHALT** Contenu utile Nuttige inhoud Capacity	**ZUBEHÖR** Accessoires Toebehoren Accessories	**ZUBEHÖR SEITE** Accessoires speciaux, Page Speciaal toebehoren pagina Special accessories page	**EUR**
A	6480	1700 x 800	470	615-655	150 l	①②④	116-121	**1.982,-**

HOESCH Systemvariante (Preise ohne Badewanne / Prix sans baignoire / Prijzen zonder badkuip / Prices without bathtub) **PG 55**

MODELL Modèle Mode Model	**ART. NR.** N° D'article Artikelnummer Article no.	**SYSTEMVARIANTE** Système balnéo Whirlsystemen Variant of system	**INST. HÖHE** Hauteur de montage Installatiehoogte Installation height **(mm)**	**POSITION D. AGGREGATE** Disposition des éléments techniques Techniekopstelling The aggregate placement								**ZUBEHÖR SEITE** Accessoires speciaux, Page Speciaal toebehoren pagina Special accessories page	**AUFPREIS SYSTEME** Supplément de prix système balnéo Toeslag whirlsysteem Extra charge whirlsystem **(EUR)**
A	....E	Reviva II	640-680	004	6	-	16	4	-	2	-	124-125	**10.337,-**
A	....Z	Laola II	640-680	004	6	-	16	-	4	-	2	126-127	**5.993,-**
A	....N	Tergum	640-680	001/002	-	-	-	10	-	-	-	128	**4.616,-**

PHILIPPE STARCK

1750 x 800 Edition 2

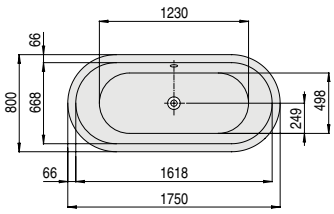

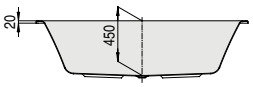

PG 10

MODELL Modèle Mode Model	**ART. NR.** N° D'article Artikelnummer Article no.	**LÄNGE/BREITE** Longueur Et Largeur Lengte En Breedte Length and width **(mm)**	**HÖHE/TIEFE** Hauteur/profondeur Hoogte/diepte Heigth/depth **(mm)**	**INST. HÖHE** Hauteur de montage Installatiehoogte Installation height **(mm)**	**NUTZINHALT** Contenu utile Nuttige inhoud Capacity	**ZUBEHÖR** Accessoires Toebehoren Accessories	**ZUBEHÖR SEITE** Accessoires speciaux, Page Speciaal toebehoren pagina Special accessories page	**EUR**
A	6135	1750 x 800	450	595-635	165 l	①②④	116-121	**5.183,-**

Nicht erhältlich mit Whirlsystem
/ Non disponible avec le système d'hydromassage
/ Niet verkrijgbaar met whirlsysteem
/ Not available with a whirl system

SPECTRA

1800 x 800

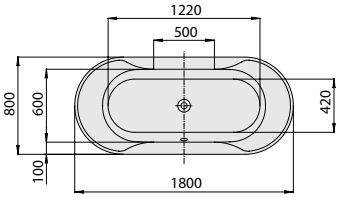

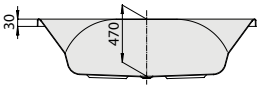

PG 10

MODELL Modèle Mode Model	**ART. NR.** N° D'article Artikelnummer Article no.	**LÄNGE/BREITE** Longueur Et Largeur Lengte En Breedte Length and width **(mm)**	**HÖHE/TIEFE** Hauteur/profondeur Hoogte/diepte Heigth/depth **(mm)**	**INST. HÖHE** Hauteur de montage Installatiehoogte Installation height **(mm)**	**NUTZINHALT** Contenu utile Nuttige inhoud Capacity	**ZUBEHÖR** Accessoires Toebehoren Accessories	**ZUBEHÖR SEITE** Accessoires speciaux, Page Speciaal toebehoren pagina Special accessories page	**EUR**
A	6481	1800 x 800	470	615-655	170 l	①②④	116-121	**2.356,-**

HOESCH Systemvariante (Preise ohne Badewanne / Prix sans baignoire / Prijzen zonder badkuip / Prices without bathtub) **PG 55**

MODELL Modèle Mode Model	**ART. NR.** N° D'article Artikelnummer Article no.	**SYSTEMVARIANTE** Système balnéo Whirlsystemen Variant of system	**INST. HÖHE** Hauteur de montage Installatiehoogte Installation height **(mm)**	**POSITION D. AGGREGATE** Disposition des éléments techniques Techniekopstelling The aggregate placement	✓	+	✓	✓	+	✓	+	**ZUBEHÖR SEITE** Accessoires speciaux, Page Speciaal toebehoren pagina Special accessories page	**AUFPREIS SYSTEME** Supplément de prix système balnéo Toeslag whirlsysteem Extra charge whirlsystem **(EUR)**
A	....E	Reviva II	640-680	004	6	-	16	4	-	2	-	124-125	**10.337,-**
A	....Z	Laola II	640-680	004	6	-	16	-	4	-	2	126-127	**5.993,-**
A	....N	Tergum	640-680	001/002	-	-	-	10	-	-	-	128	**4.616,-**

SPECTRA

1800 x 900

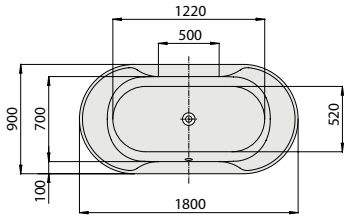

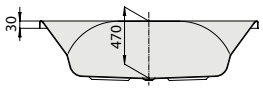

PG 10

MODELL Modèle Mode Model	**ART. NR.** N° D'article Artikelnummer Article no.	**LÄNGE/BREITE** Longueur Et Largeur Lengte En Breedte Length and width **(mm)**	**HÖHE/TIEFE** Hauteur/profondeur Hoogte/diepte Heigth/depth **(mm)**	**INST. HÖHE** Hauteur de montage Installatiehoogte Installation height **(mm)**	**NUTZINHALT** Contenu utile Nuttige inhoud Capacity	**ZUBEHÖR** Accessoires Toebehoren Accessories	**ZUBEHÖR SEITE** Accessoires speciaux, Page Speciaal toebehoren pagina Special accessories page	**EUR**
A	6482	1800 x 900	470	615-655	200 l	①②④	116-121	**2.758,-**

HOESCH Systemvariante (Preise ohne Badewanne / Prix sans baignoire / Prijzen zonder badkuip / Prices without bathtub) **PG 55**

MODELL Modèle Mode Model	**ART. NR.** N° D'article Artikelnummer Article no.	**SYSTEMVARIANTE** Système balnéo Whirlsystemen Variant of system	**INST. HÖHE** Hauteur de montage Installatiehoogte Installation height **(mm)**	**POSITION D. AGGREGATE** Disposition des éléments techniques Techniekopstelling The aggregate placement	✓	+	✓	✓	+	✓	+	**ZUBEHÖR SEITE** Accessoires speciaux, Page Speciaal toebehoren pagina Special accessories page	**AUFPREIS SYSTEME** Supplément de prix système balnéo Toeslag whirlsysteem Extra charge whirlsystem **(EUR)**
A	....E	Reviva II	640-680	004	6	-	16	4	-	2	-	124-125	**10.337,-**
A	....Z	Laola II	640-680	004	6	-	16	-	4	-	2	126-127	**5.993,-**
A	....N	Tergum	640-680	001/002	-	-	-	10	-	-	-	128	**4.616,-**

PHILIPPE STARCK

1800 x 900 Edition 1

DE Wannenrandarmaturen können auf der ebenen Fläche am Wannenrand positioniert werden.

FR La robinetterie sur gorge peut être positionnée sur le bord plat de la baignoire.

NL Het kraanwerk kan op de vlakke badrand gemonteerd worden.

EN Rim-mounted fittings can be placed on the positioned on a flat surface on the edge of the bathtub.

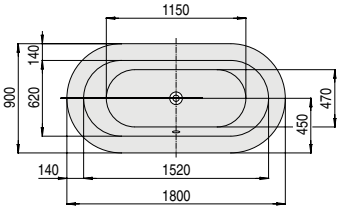

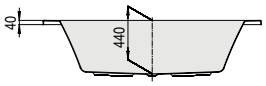

PG 10

MODELL Modèle Mode Model	**ART. NR.** N° D'article Artikelnummer Article no.	**LÄNGE/BREITE** Longueur Et Largeur Lengte En Breedte Length and width **(mm)**	**HÖHE/TIEFE** Hauteur/profondeur Hoogte/diepte Heigth/depth **(mm)**	**INST. HÖHE** Hauteur de montage Installatiehoogte Installation height **(mm)**	**NUTZINHALT** Contenu utile Nuttige inhoud Capacity	**ZUBEHÖR** Accessoires Toebehoren Accessories	**ZUBEHÖR SEITE** Accessoires speciaux, Page Speciaal toebehoren pagina Special accessories page	**EUR**
A	6020	1800 x 900	440	585-625	125 l	①②④	116-121	**6.250,-**

Nicht erhältlich mit Whirlsystem
/ Non disponible avec le système d'hydromassage
/ Niet verkrijgbaar met whirlsysteem
/ Not available with a whirl system

SPECTRA

1900 x 800

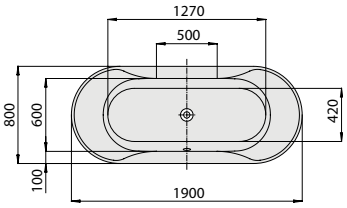

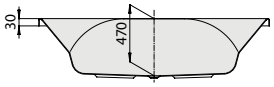

PG 10

MODELL Modèle Mode Model	**ART. NR.** N° D'article Artikelnummer Article no.	**LÄNGE/BREITE** Longueur Et Largeur Lengte En Breedte Length and width **(mm)**	**HÖHE/TIEFE** Hauteur/profondeur Hoogte/diepte Heigth/depth **(mm)**	**INST. HÖHE** Hauteur de montage Installatiehoogte Installation height **(mm)**	**NUTZINHALT** Contenu utile Nuttige inhoud Capacity	**ZUBEHÖR** Accessoires Toebehoren Accessories	**ZUBEHÖR SEITE** Accessoires speciaux, Page Speciaal toebehoren pagina Special accessories page	**EUR**
A	6483	1900 x 800	470	615-655	190 l	①②④	116-121	**2.758,-**

HOESCH Systemvariante (Preise ohne Badewanne / Prix sans baignoire / Prijzen zonder badkuip / Prices without bathtub) **PG 55**

MODELL Modèle Mode Model	**ART. NR.** N° D'article Artikelnummer Article no.	**SYSTEMVARIANTE** Système balnéo Whirlsystemen Variant of system	**INST. HÖHE** Hauteur de montage Installatiehoogte Installation height **(mm)**	**POSITION D. AGGREGATE** Disposition des éléments techniques Techniekopstelling The aggregate placement	✓	+	✓	✓	+	✓	+	**ZUBEHÖR SEITE** Accessoires speciaux, Page Speciaal toebehoren pagina Special accessories page	**AUFPREIS SYSTEME** Supplément de prix système balnéo Toeslag whirlsysteem Extra charge whirlsystem **(EUR)**
A	....E	Reviva II	640-680	004	6	-	16	4	-	2	-	124-125	**10.337,-**
A	....Z	Laola II	640-680	004	6	-	16	-	4	-	2	126-127	**5.993,-**
A	....N	Tergum	640-680	001/002	-	-	-	10	-	-	-	128	**4.616,-**

SPECTRA

1900 x 900

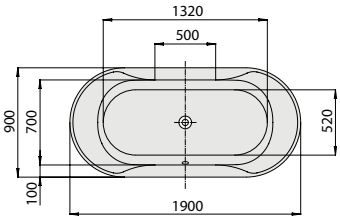

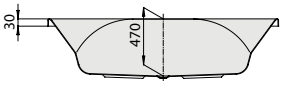

PG 10

MODELL Modèle Mode Model	**ART. NR.** N° D'article Artikelnummer Article no.	**LÄNGE/BREITE** Longueur Et Largeur Lengte En Breedte Length and width **(mm)**	**HÖHE/TIEFE** Hauteur/profondeur Hoogte/diepte Heigth/depth **(mm)**	**INST. HÖHE** Hauteur de montage Installatiehoogte Installation height **(mm)**	**NUTZINHALT** Contenu utile Nuttige inhoud Capacity	**ZUBEHÖR** Accessoires Toebehoren Accessories	**ZUBEHÖR SEITE** Accessoires speciaux, Page Speciaal toebehoren pagina Special accessories page	**EUR**
A	6626	1900 x 900	470	615-655	220 l	①②④	116-121	**2.934,-**

HOESCH Systemvariante (Preise ohne Badewanne / Prix sans baignoire / Prijzen zonder badkuip / Prices without bathtub) **PG 55**

MODELL Modèle Mode Model	**ART. NR.** N° D'article Artikelnummer Article no.	**SYSTEMVARIANTE** Système balnéo Whirlsystemen Variant of system	**INST. HÖHE** Hauteur de montage Installatiehoogte Installation height **(mm)**	**POSITION D. AGGREGATE** Disposition des éléments techniques Techniekopstelling The aggregate placement								**ZUBEHÖR SEITE** Accessoires speciaux, Page Speciaal toebehoren pagina Special accessories page	**AUFPREIS SYSTEME** Supplément de prix système balnéo Toeslag whirlsysteem Extra charge whirlsystem **(EUR)**
A	....E	Reviva II	640-680	004	6	-	16	4	-	2	-	124-125	**10.337,-**
A	....Z	Laola II	640-680	004	6	-	16	-	4	-	2	126-127	**5.993,-**
A	....N	Tergum	640-680	001/002	-	-	-	10	-	-	-	128	**4.616,-**

FOSTER

1900 x 980

DE Wannenrandarmaturen können auf der ebenen Fläche am Wannenrand positioniert werden.

FR La robinetterie sur gorge peut être positionnée sur le bord plat de la baignoire.

NL Het kraanwerk kan op de vlakke badrand gemonteerd worden.

EN Rim-mounted fittings can be placed on the positioned on a flat surface on the edge of the bathtub.

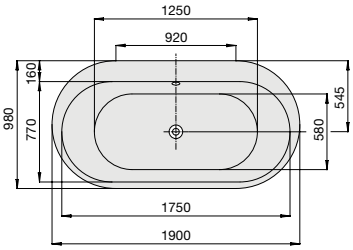

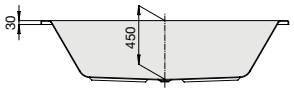

PG 10

MODELL Modèle Mode Model	**ART. NR.** N° D'article Artikelnummer Article no.	**LÄNGE/BREITE** Longueur Et Largeur Lengte En Breedte Length and width **(mm)**	**HÖHE/TIEFE** Hauteur/profondeur Hoogte/diepte Heigth/depth **(mm)**	**INST. HÖHE** Hauteur de montage Installatiehoogte Installation height **(mm)**	**NUTZINHALT** Contenu utile Nuttige inhoud Capacity	**ZUBEHÖR** Accessoires Toebehoren Accessories	**ZUBEHÖR SEITE** Accessoires speciaux, Page Speciaal toebehoren pagina Special accessories page	**EUR**
A	6476	1900 x 980	450	595-635	200 l	①②④	116-121	**5.331,-**

Nicht erhältlich mit Whirlsystem
/ Non disponible avec le système d'hydromassage
/ Niet verkrijgbaar met whirlsysteem
/ Not available with a whirl system

SCELTA

1900 x 1200

DE Wannengriffe oder Wannenrandarmaturen können auf der ebenen Fläche am Wannenrand positioniert werden.

NL Badgrepen of kranen kunnen op het effen vlak aan de badrand worden geplaatst.

FR Les poignées ou la robinetterie sur gorge peuvent-être positionnées sur le bord plat de la baignoire.

EN Tub grips or tub rim fittings can be installed on the level area of the tub rim.

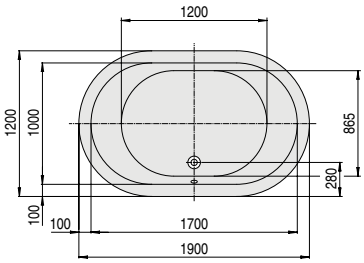

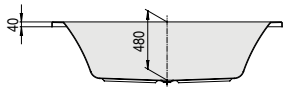

PG 10

MODELL Modèle Mode Model	**ART. NR.** N° D'article Artikelnummer Article no.	**LÄNGE/BREITE** Longueur Et Largeur Lengte En Breedte Length and width **(mm)**	**HÖHE/TIEFE** Hauteur/profondeur Hoogte/diepte Heigth/depth **(mm)**	**INST. HÖHE** Hauteur de montage Installatiehoogte Installation height **(mm)**	**NUTZINHALT** Contenu utile Nuttige inhoud Capacity	**ZUBEHÖR** Accessoires Toebehoren Accessories	**ZUBEHÖR SEITE** Accessoires speciaux, Page Speciaal toebehoren pagina Special accessories page	**EUR**
A	3679	1900 x 1200	480	625-665	325 l	①②④	116-121	**4.484,-**

HOESCH Systemvariante (Preise ohne Badewanne / Prix sans baignoire / Prijzen zonder badkuip / Prices without bathtub) **PG 55**

MODELL Modèle Mode Model	**ART. NR.** N° D'article Artikelnummer Article no.	**SYSTEMVARIANTE** Système balnéo Whirlsystemen Variant of system	**INST. HÖHE** Hauteur de montage Installatiehoogte Installation height **(mm)**	**POSITION D. AGGREGATE** Disposition des éléments techniques Techniekopstelling The aggregate placement								**ZUBEHÖR SEITE** Accessoires speciaux, Page Speciaal toebehoren pagina Special accessories page	**AUFPREIS SYSTEME** Supplément de prix système balnéo Toeslag whirlsysteem Extra charge whirlsystem **(EUR)**
A	....E	Reviva II	650-690	004	6	-	20	4	-	2	-	124-125	**10.337,-**
A	....Z	Laola II	650-690	004	6	-	20	-	4	-	2	126-127	**5.993,-**
A	....N	Tergum	650-690	001/002	-	-	-	10	-	-	-	128	**4.616,-**

LARGO

2000 x 1000

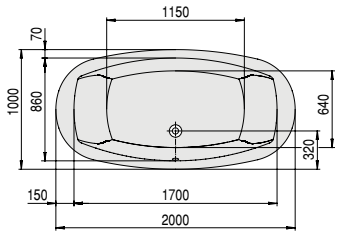

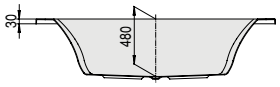

PG 10

MODELL Modèle Mode Model	**ART. NR.** N° D'article Artikelnummer Article no.	**LÄNGE/BREITE** Longueur Et Largeur Lengte En Breedte Length and width **(mm)**	**HÖHE/TIEFE** Hauteur/profondeur Hoogte/diepte Heigth/depth **(mm)**	**INST. HÖHE** Hauteur de montage Installatiehoogte Installation height **(mm)**	**NUTZINHALT** Contenu utile Nuttige inhoud Capacity	**ZUBEHÖR** Accessoires Toebehoren Accessories	**ZUBEHÖR SEITE** Accessoires speciaux, Page Speciaal toebehoren pagina Special accessories page	**EUR**
A	3695	2000 x 1000	480	625-665	220 l	①②④	116-121	**4.640,-**

HOESCH Systemvariante (Preise ohne Badewanne / Prix sans baignoire / Prijzen zonder badkuip / Prices without bathtub) **PG 55**

MODELL Modèle Mode Model	**ART. NR.** N° D'article Artikelnummer Article no.	**SYSTEMVARIANTE** Système balnéo Whirlsystemen Variant of system	**INST. HÖHE** Hauteur de montage Installatiehoogte Installation height **(mm)**	**POSITION D. AGGREGATE** Disposition des éléments techniques Techniekopstelling The aggregate placement								**ZUBEHÖR SEITE** Accessoires speciaux, Page Speciaal toebehoren pagina Special accessories page	**AUFPREIS SYSTEME** Supplément de prix système balnéo Toeslag whirlsysteem Extra charge whirlsystem **(EUR)**
A	....E	Reviva II	650-690	004	6	-	17	4	-	2	-	124-125	**10.337,-**
A	....Z	Laola II	650-690	004	6	-	17	-	4	-	2	126-127	**5.993,-**
A	....N	Tergum	650-690	001/002	-	-	-	10	-	-	-	128	**4.616,-**

HALBRUNDE/ VORWAND BADEWANNEN

Baignoires Demi Rondes ou Contre Cloison

Muurmodellen

Semicircular bathtubs

PG 10

HAPPY D. 1800 x 800 — 82

SPECTRA 1700 x 800 — 82

SPECTRA

1700 x 800

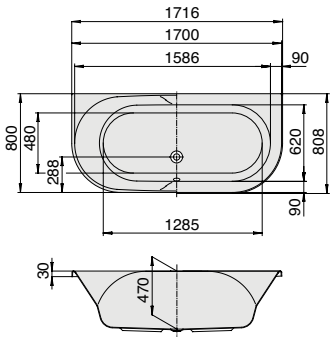

PG 10

MODELL Modèle Mode Model	**ART. NR.** N° D'article Artikelnummer Article no.	**LÄNGE/BREITE** Longueur Et Largeur Lengte En Breedte Length and width **(mm)**	**HÖHE/TIEFE** Hauteur/profondeur Hoogte/diepte Heigth/depth **(mm)**	**INST. HÖHE** Hauteur de montage Installatiehoogte Installation height **(mm)**	**NUTZINHALT** Contenu utile Nuttige inhoud Capacity	**ZUBEHÖR** Accessoires Toebehoren Accessories	**ZUBEHÖR SEITE** Accessoires speciaux, Page Speciaal toebehoren pagina Special accessories page	**EUR**
A	3663	1700 x 800	480	625-665	180 l	①②④	116-121	**2.297,-**

HOESCH Systemvariante (Preise ohne Badewanne / Prix sans baignoire / Prijzen zonder badkuip / Prices without bathtub) **PG 55**

MODELL Modèle Mode Model	**ART. NR.** N° D'article Artikelnummer Article no.	**SYSTEMVARIANTE** Système balnéo Whirlsystemen Variant of system	**INST. HÖHE** Hauteur de montage Installatiehoogte Installation height **(mm)**	**POSITION D. AGGREGATE** Disposition des éléments techniques Techniekopstelling The aggregate placement								**ZUBEHÖR SEITE** Accessoires speciaux, Page Speciaal toebehoren pagina Special accessories page	**AUFPREIS SYSTEME** Supplément de prix système balnéo Toeslag whirlsysteem Extra charge whirlsystem **(EUR)**
A	....E	Reviva II	640-680	004	6	-	17	4	-	2	-	124-125	**10.337,-**
A	....Z	Laola II	640-680	004	6	-	17	-	4	-	2	126-127	**5.993,-**
A	....N	Tergum	640-680	002	-	-	-	10	-	-	-	128	**4.616,-**

Auch als Version mit Schürze verfügbar siehe Seite 70
/ Également disponible en Monolithe (avec tablier fixe) voir page 70
/ Ook verkrijgbaar als versie met schort zie pagina 70
/ Also available as version with apron see page 70

HAPPY D.

1800 x 800

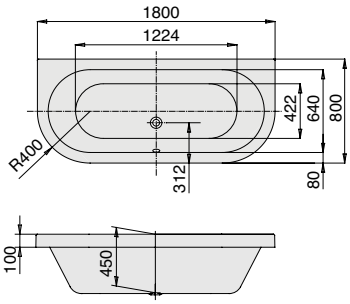

PG 10

MODELL Modèle Mode Model	**ART. NR.** N° D'article Artikelnummer Article no.	**LÄNGE/BREITE** Longueur Et Largeur Lengte En Breedte Length and width **(mm)**	**HÖHE/TIEFE** Hauteur/ profondeur Hoogte/diepte Heigth/depth **(mm)**	**INST. HÖHE** Hauteur de montage Installatiehoogte Installation height **(mm)**	**NUTZINHALT** Contenu utile Nuttige inhoud Capacity	**ZUBEHÖR** Accessoires Toebehoren Accessories	**ZUBEHÖR SEITE** Accessoires speciaux, Page Speciaal toebehoren pagina Special accessories page	**EUR**
A	6180	1800 x 800	450	595-635	140 l	①②④	116-121	**3.072,-**

HOESCH Systemvariante (Preise ohne Badewanne / Prix sans baignoire / Prijzen zonder badkuip / Prices without bathtub) **PG 55**

MODELL Modèle Mode Model	**ART. NR.** N° D'article Artikelnummer Article no.	**SYSTEMVARIANTE** Système balnéo Whirlsystemen Variant of system	**INST. HÖHE** Hauteur de montage Installatiehoogte Installation height **(mm)**	**POSITION D. AGGREGATE** Disposition des éléments techniques Techniekopstelling The aggregate placement								**ZUBEHÖR SEITE** Accessoires speciaux, Page Speciaal toebehoren pagina Special accessories page	**AUFPREIS SYSTEME** Supplément de prix système balnéo Toeslag whirlsysteem Extra charge whirlsystem **(EUR)**
A	....E	Reviva II	620-660	004	6	-	17	4	-	2	-	124-125	**10.337,-**
A	....Z	Laola II	620-660	004	6	-	17	-	4	-	2	126-127	**5.993,-**
A	....N	Tergum	620-660	001/002	-	-	-	10	-	-	-	128	**4.616,-**

Auch als Version mit Schürze verfügbar siehe Seite 71
/ Également disponible en Monolithe (avec tablier fixe) voir page 71
/ Ook verkrijgbaar als versie met schort zie pagina 71
/ Also available as version with apron see page 71

RECHTECK BADEWANNEN

Baignoires rectangulaires

Rechthoekige baden

Rectangular bathtubs

PG 10

FOSTER
- 1600 x 700 — 85
- 1700 x 700 — 86
- 1700 x 750 — 87
- 1800 x 800 — 91
- 1900 x 900 — 95

LARGO
- 1700 x 750 — 87
- 1700 x 800 — 89
- 1700 x 900 — 90
- 1800 x 800 — 92
- 1900 x 800 — 94
- 1900 x 900 — 96
- 2000 x 1400 — 97

MILA
- 1500 x 700 — 84
- 1600 x 700 — 84
- 1700 x 700 — 85
- 1700 x 750 — 86
- 1700 x 800 — 89
- 1800 x 800 — 91

SANTEE
- 1900 x 1200 — 97

SCELTA
- 1800 x 800 — 92
- 1800 x 900 — 94
- 1900 x 800 — 95

SPECTRA
- 1700 x 750 — 88
- 1700 x 800 — 90
- 1800 x 800 — 93

THASOS
- 1700 x 750 — 88
- 1800 x 800 — 93
- 2000 x 1000 — 96

MILA

1500 x 700

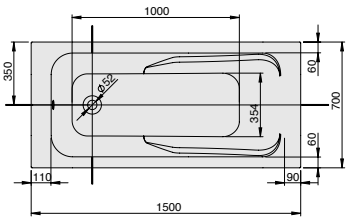

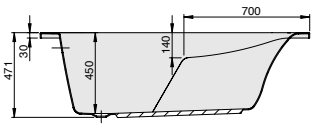

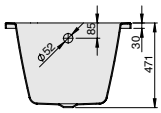

PG 10

MODELL Modèle Mode Model	ART. NR. N° D'article Artikelnummer Article no.	LÄNGE/BREITE Longueur Et Largeur Lengte En Breedte Length and width **(mm)**	HÖHE/TIEFE Hauteur/profondeur Hoogte/diepte Heigth/depth **(mm)**	INST. HÖHE Hauteur de montage Installatiehoogte Installation height **(mm)**	NUTZINHALT Contenu utile Nuttige inhoud Capacity	ZUBEHÖR Accessoires Toebehoren Accessories	ZUBEHÖR SEITE Accessoires speciaux, Page Speciaal toebehoren pagina Special accessories page	EUR
A	3712	1500 x 700	450	595-635	90 l	①②④	116-121	**984,-**

Nicht erhältlich mit Whirlsystem
/ Non disponible avec le système d'hydromassage
/ Niet verkrijgbaar met whirlsysteem
/ Not available with a whirl system

MILA

1600 x 700

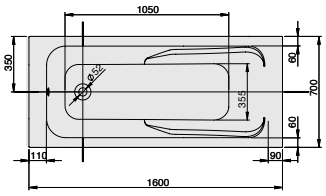

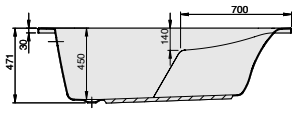

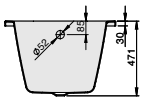

PG 10

MODELL Modèle Mode Model	ART. NR. N° D'article Artikelnummer Article no.	LÄNGE/BREITE Longueur Et Largeur Lengte En Breedte Length and width **(mm)**	HÖHE/TIEFE Hauteur/profondeur Hoogte/diepte Heigth/depth **(mm)**	INST. HÖHE Hauteur de montage Installatiehoogte Installation height **(mm)**	NUTZINHALT Contenu utile Nuttige inhoud Capacity	ZUBEHÖR Accessoires Toebehoren Accessories	ZUBEHÖR SEITE Accessoires speciaux, Page Speciaal toebehoren pagina Special accessories page	EUR
A	3713	1600 x 700	450	595-635	105 l	①②④	116-121	**989,-**

Nicht erhältlich mit Whirlsystem
/ Non disponible avec le système d'hydromassage
/ Niet verkrijgbaar met whirlsysteem
/ Not available with a whirl system

FOSTER

1600 x 700

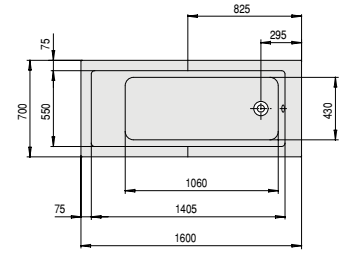

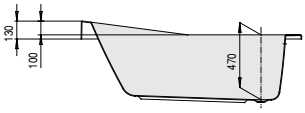

PG 10

MODELL Modèle Mode Model	**ART. NR.** N° D'article Artikelnummer Article no.	**LÄNGE/BREITE** Longueur Et Largeur Lengte En Breedte Length and width **(mm)**	**HÖHE/TIEFE** Hauteur/profondeur Hoogte/diepte Heigth/depth **(mm)**	**INST. HÖHE** Hauteur de montage Installatiehoogte Installation height **(mm)**	**NUTZINHALT** Contenu utile Nuttige inhoud Capacity	**ZUBEHÖR** Accessoires Toebehoren Accessories	**ZUBEHÖR SEITE** Accessoires speciaux, Page Speciaal toebehoren pagina Special accessories page	**EUR**
A	6647	1600 x 700	470	615-655	130 l	①②④	116-121	**1.304,-**

Nicht erhältlich mit Whirlsystem
/ Non disponible avec le système d'hydromassage
/ Niet verkrijgbaar met whirlsysteem
/ Not available with a whirl system

MILA

1700 x 700

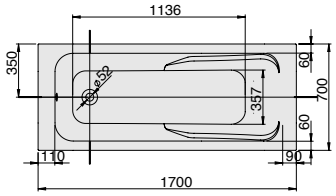

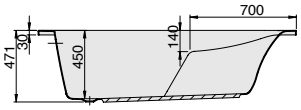

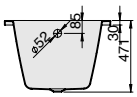

PG 10

MODELL Modèle Mode Model	**ART. NR.** N° D'article Artikelnummer Article no.	**LÄNGE/BREITE** Longueur Et Largeur Lengte En Breedte Length and width **(mm)**	**HÖHE/TIEFE** Hauteur/profondeur Hoogte/diepte Heigth/depth **(mm)**	**INST. HÖHE** Hauteur de montage Installatiehoogte Installation height **(mm)**	**NUTZINHALT** Contenu utile Nuttige inhoud Capacity	**ZUBEHÖR** Accessoires Toebehoren Accessories	**ZUBEHÖR SEITE** Accessoires speciaux, Page Speciaal toebehoren pagina Special accessories page	**EUR**
A	3714	1700 x 700	450	595-635	117 l	①②④	116-121	**1.002,-**

Nicht erhältlich mit Whirlsystem
/ Non disponible avec le système d'hydromassage
/ Niet verkrijgbaar met whirlsysteem
/ Not available with a whirl system

FOSTER

1700 x 700

DE Wannenrandarmaturen können auf der ebenen Fläche am Fußende positioniert werden.

NL Kraanwerk voor badrandmontage kan op het platte vlak van de Badrand, aan het voeteneind, geplaatst worden

FR La robinetterie sur gorge peut être positionnée sur la surface plane du bord (côté des pieds) de la baignoire.

EN Rim-mounted fittings can be placed on the positioned on a flat surface on the edge of the bathtub.

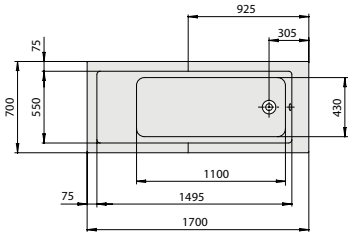

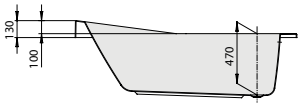

PG 10

MODELL Modèle Mode Model	ART. NR. N° D'article Artikelnummer Article no.	LÄNGE/BREITE Longueur Et Largeur Lengte En Breedte Length and width **(mm)**	HÖHE/TIEFE Hauteur/ profondeur Hoogte/diepte Heigth/depth **(mm)**	INST. HÖHE Hauteur de montage Installatiehoogte Installation height **(mm)**	NUTZINHALT Contenu utile Nuttige inhoud Capacity	ZUBEHÖR Accessoires Toebehoren Accessories	ZUBEHÖR SEITE Accessoires speciaux, Page Speciaal toebehoren pagina Special accessories page	EUR
A	6646	1700 x 700	470	615-655	150 l	①②④	116-121	**1.336,-**

Nicht erhältlich mit Whirlsystem
/ Non disponible avec le système d'hydromassage
/ Niet verkrijgbaar met whirlsysteem
/ Not available with a whirl system

MILA

1700 x 750

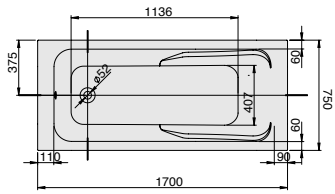

PG 10

MODELL Modèle Mode Model	ART. NR. N° D'article Artikelnummer Article no.	LÄNGE/BREITE Longueur Et Largeur Lengte En Breedte Length and width **(mm)**	HÖHE/TIEFE Hauteur/profondeur Hoogte/diepte Heigth/depth **(mm)**	INST. HÖHE Hauteur de montage Installatiehoogte Installation height **(mm)**	NUTZINHALT Contenu utile Nuttige inhoud Capacity	ZUBEHÖR Accessoires Toebehoren Accessories	ZUBEHÖR SEITE Accessoires speciaux, Page Speciaal toebehoren pagina Special accessories page	EUR
A	3715	1700 x 750	450	595-635	138 l	①②④	116-121	**1.007,-**

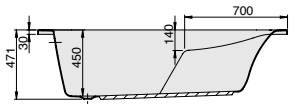

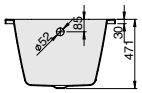

Nicht erhältlich mit Whirlsystem
/ Non disponible avec le système d'hydromassage
/ Niet verkrijgbaar met whirlsysteem
/ Not available with a whirl system

FOSTER

1700 x 750

DE Wannenrandarmaturen können auf der ebenen Fläche am Fußende positioniert werden.

NL Kraanwerk voor badrandmontage kan op het platte vlak van de Badrand, aan het voeteneind, geplaatst worden

FR La robinetterie sur gorge peut être positionnée sur la surface plane du bord (côté des pieds) de la baignoire.

EN Rim-mounted fittings can be placed on the positioned on a flat surface on the edge of the bathtub.

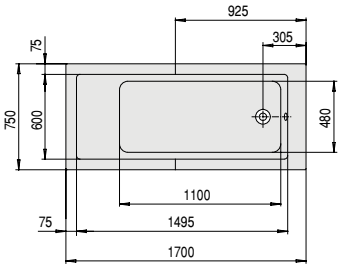

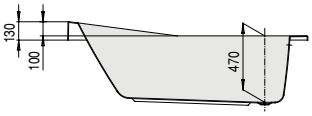

PG 10

MODELL Modèle Mode Model	**ART. NR.** N° D'article Artikelnummer Article no.	**LÄNGE/BREITE** Longueur Et Largeur Lengte En Breedte Length and width **(mm)**	**HÖHE/TIEFE** Hauteur/profondeur Hoogte/diepte Heigth/depth **(mm)**	**INST. HÖHE** Hauteur de montage Installatiehoogte Installation height **(mm)**	**NUTZINHALT** Contenu utile Nuttige inhoud Capacity	**ZUBEHÖR** Accessoires Toebehoren Accessories	**ZUBEHÖR SEITE** Accessoires speciaux, Page Speciaal toebehoren pagina Special accessories page	**EUR**
A	6629	1700 x 750	470	615-655	175 l	①②④	116-121	**1.336,-**

Nicht erhältlich mit Whirlsystem
/ Non disponible avec le système d'hydromassage
/ Niet verkrijgbaar met whirlsysteem
/ Not available with a whirl system

LARGO

1700 x 750

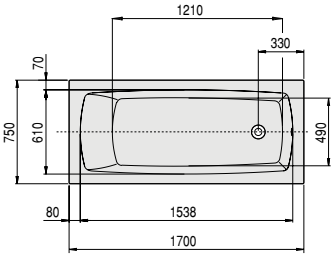

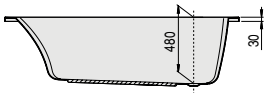

PG 10

MODELL Modèle Mode Model	**ART. NR.** N° D'article Artikelnummer Article no.	**LÄNGE/BREITE** Longueur Et Largeur Lengte En Breedte Length and width **(mm)**	**HÖHE/TIEFE** Hauteur/profondeur Hoogte/diepte Heigth/depth **(mm)**	**INST. HÖHE** Hauteur de montage Installatiehoogte Installation height **(mm)**	**NUTZINHALT** Contenu utile Nuttige inhoud Capacity	**ZUBEHÖR** Accessoires Toebehoren Accessories	**ZUBEHÖR SEITE** Accessoires speciaux, Page Speciaal toebehoren pagina Special accessories page	**EUR**
A	3707	1700 x 750	480	625-665	180 l	①②④	116-121	**1.301,-**

HOESCH Systemvariante (Preise ohne Badewanne / Prix sans baignoire / Prijzen zonder badkuip / Prices without bathtub) **PG 55**

MODELL Modèle Mode Model	**ART. NR.** N° D'article Artikelnummer Article no.	**SYSTEMVARIANTE** Système balnéo Whirlsystemen Variant of system	**INST. HÖHE** Hauteur de montage Installatiehoogte Installation height **(mm)**	**POSITION D. AGGREGATE** Disposition des éléments techniques Techniekopstelling The aggregate placement								**ZUBEHÖR SEITE** Accessoires speciaux, Page Speciaal toebehoren pagina Special accessories page	**AUFPREIS SYSTEME** Supplément de prix système balnéo Toeslag whirlsysteem Extra charge whirlsystem **(EUR)**
A	....E	Reviva II	650-690	001/002	6	-	14	4	-	2	-	124-125	**10.337,-**
A	....Z	Laola II	650-690	001/002	6	-	14	-	4	-	2	126-127	**5.993,-**
A	....N	Tergum	650-690	001/002	-	-	-	10	-	-	-	128	**4.616,-**

SPECTRA

1700 x 750

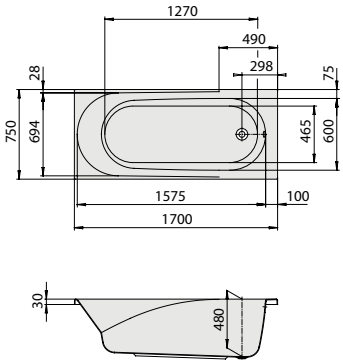

PG 10

MODELL Modèle Mode Model	**ART. NR.** N° D'article Artikelnummer Article no.	**LÄNGE/BREITE** Longueur Et Largeur Lengte En Breedte Length and width **(mm)**	**HÖHE/TIEFE** Hauteur/profondeur Hoogte/diepte Heigth/depth **(mm)**	**INST. HÖHE** Hauteur de montage Installatiehoogte Installation height **(mm)**	**NUTZINHALT** Contenu utile Nuttige inhoud Capacity	**ZUBEHÖR** Accessoires Toebehoren Accessories	**ZUBEHÖR SEITE** Accessoires speciaux, Page Speciaal toebehoren pagina Special accessories page	**EUR**
A	3650	1700 x 750	480	625-665	150 l	①②④	116-121	**936,-**

HOESCH Systemvariante (Preise ohne Badewanne / Prix sans baignoire / Prijzen zonder badkuip / Prices without bathtub) **PG 55**

MODELL Modèle Mode Model	**ART. NR.** N° D'article Artikelnummer Article no.	**SYSTEMVARIANTE** Système balnéo Whirlsystemen Variant of system	**INST. HÖHE** Hauteur de montage Installatiehoogte Installation height **(mm)**	**POSITION D. AGGREGATE** Disposition des éléments techniques Techniekopstelling The aggregate placement								**ZUBEHÖR SEITE** Accessoires speciaux, Page Speciaal toebehoren pagina Special accessories page	**AUFPREIS SYSTEME** Supplément de prix système balnéo Toeslag whirlsysteem Extra charge whirlsystem **(EUR)**
A	....E	Reviva II	650-690	001/002	6	-	14	4	-	2	-	124-125	**10.337,-**
A	....Z	Laola II	650-690	001/002	6	-	14	-	4	-	2	126-127	**5.993,-**
A	....N	Tergum	650-690	001/002	-	-	-	10	-	-	-	128	**4.616,-**

THASOS

1700 x 750

DE Wannengriffe oder Wannenrandarmaturen können auf der ebenen Fläche am Wannenrand positioniert werden.
Badewanne inkl. weißer Ablaufabdeckung
Ablaufabdeckung auch in Chrom erhältlich.

NL Badgrepen of kranen kunnen op het effen vlakaan de badrand worden geplaatst.
Baden incl. Afdekking in wit;
ook verkrijgbaar in chroom

FR Les poignées ou la robinetterie sur gorgepeuvent-être positionnées sur le bord platde la baignoire.
Baignoire, cache bonde en blanc inclus,
également disponible en chromé

EN Tub grips or tub rim fittings can be installed on the level area of the tub rim.
Bathtub including drain cover in white, also available in chrome.

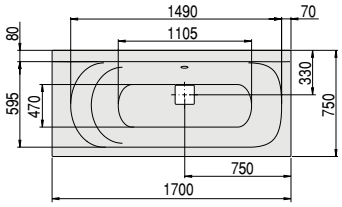

PG 10

MODELL Modèle Mode Model	**ART. NR.** N° D'article Artikelnummer Article no.	**LÄNGE/BREITE** Longueur Et Largeur Lengte En Breedte Length and width **(mm)**	**HÖHE/TIEFE** Hauteur/profondeur Hoogte/diepte Heigth/depth **(mm)**	**INST. HÖHE** Hauteur de montage Installatiehoogte Installation height **(mm)**	**NUTZINHALT** Contenu utile Nuttige inhoud Capacity	**ZUBEHÖR** Accessoires Toebehoren Accessories	**ZUBEHÖR SEITE** Accessoires speciaux, Page Speciaal toebehoren pagina Special accessories page	**EUR**
A	3744	1700 x 750	490	635-675	190 l	①②④	116-121	**1.662,-**

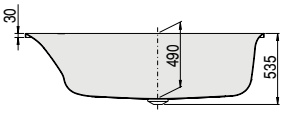

HOESCH Systemvariante (Preise ohne Badewanne / Prix sans baignoire / Prijzen zonder badkuip / Prices without bathtub) **PG 55**

MODELL Modèle Mode Model	**ART. NR.** N° D'article Artikelnummer Article no.	**SYSTEMVARIANTE** Système balnéo Whirlsystemen Variant of system	**INST. HÖHE** Hauteur de montage Installatiehoogte Installation height **(mm)**	**POSITION D. AGGREGATE** Disposition des éléments techniques Techniekopstelling The aggregate placement								**ZUBEHÖR SEITE** Accessoires speciaux, Page Speciaal toebehoren pagina Special accessories page	**AUFPREIS SYSTEME** Supplément de prix système balnéo Toeslag whirlsysteem Extra charge whirlsystem **(EUR)**
A	....E	Reviva II	680-720	002	6	-	13	4	-	2	-	124-125	**10.337,-**
A	....Z	Laola II	680-720	002	6	-	13	-	4	-	2	126-127	**5.993,-**
A	....N	Tergum	680-720	002	-	-	-	10	-	-	-	127	**4.616,-**

MILA

1700 x 800

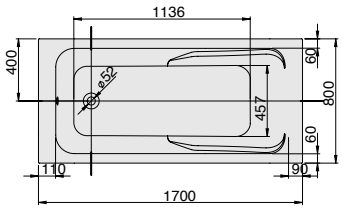

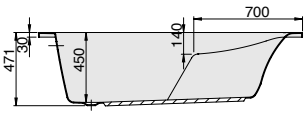

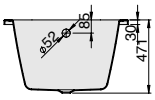

PG 10

MODELL Modèle Mode Model	**ART. NR.** N° D'article Artikelnummer Article no.	**LÄNGE/BREITE** Longueur Et Largeur Lengte En Breedte Length and width **(mm)**	**HÖHE/TIEFE** Hauteur/profondeur Hoogte/diepte Heigth/depth **(mm)**	**INST. HÖHE** Hauteur de montage Installatiehoogte Installation height **(mm)**	**NUTZINHALT** Contenu utile Nuttige inhoud Capacity	**ZUBEHÖR** Accessoires Toebehoren Accessories	**ZUBEHÖR SEITE** Accessoires speciaux, Page Speciaal toebehoren pagina Special accessories page	**EUR**
A	3716	1700 x 800	450	595-635	158 l	①②④	116-121	**1.015,-**

Nicht erhältlich mit Whirlsystem
/ Non disponible avec le système d'hydromassage
/ Niet verkrijgbaar met whirlsysteem
/ Not available with a whirl system

LARGO

1700 x 800

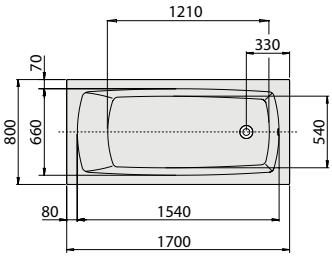

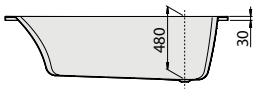

PG 10

MODELL Modèle Mode Model	**ART. NR.** N° D'article Artikelnummer Article no.	**LÄNGE/BREITE** Longueur Et Largeur Lengte En Breedte Length and width **(mm)**	**HÖHE/TIEFE** Hauteur/profondeur Hoogte/diepte Heigth/depth **(mm)**	**INST. HÖHE** Hauteur de montage Installatiehoogte Installation height **(mm)**	**NUTZINHALT** Contenu utile Nuttige inhoud Capacity	**ZUBEHÖR** Accessoires Toebehoren Accessories	**ZUBEHÖR SEITE** Accessoires speciaux, Page Speciaal toebehoren pagina Special accessories page	**EUR**
A	3708	1700 x 800	480	625-665	190 l	①②④	116-121	**1.301,-**

HOESCH Systemvariante (Preise ohne Badewanne / Prix sans baignoire / Prijzen zonder badkuip / Prices without bathtub) **PG 55**

MODELL Modèle Mode Model	**ART. NR.** N° D'article Artikelnummer Article no.	**SYSTEMVARIANTE** Système balnéo Whirlsystemen Variant of system	**INST. HÖHE** Hauteur de montage Installatiehoogte Installation height **(mm)**	**POSITION D. AGGREGATE** Disposition des éléments techniques Techniekopstelling The aggregate placement	✓	+	✓	✓	+	✓	+	**ZUBEHÖR SEITE** Accessoires speciaux, Page Speciaal toebehoren pagina Special accessories page	**AUFPREIS SYSTEME** Supplément de prix système balnéo Toeslag whirlsysteem Extra charge whirlsystem **(EUR)**
A	....E	Reviva II	650-690	001/002	6	-	14	4	-	2	-	124-125	**10.337,-**
A	....Z	Laola II	650-690	001/002	6	-	14	-	4	-	2	126-127	**5.993,-**
A	....N	Tergum	650-690	001/002	-	-	-	10	-	-	-	128	**4.616,-**

SPECTRA

1700 x 800
mit Duschzone
avec coin douche
met douchezone
with shower area

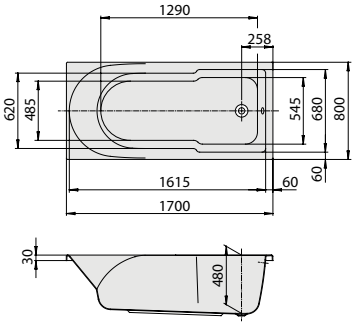

PG 10

MODELL Modèle Mode Model	**ART. NR.** N° D'article Artikelnummer Article no.	**LÄNGE/BREITE** Longueur Et Largeur Lengte En Breedte Length and width **(mm)**	**HÖHE/TIEFE** Hauteur/profondeur Hoogte/diepte Heigth/depth **(mm)**	**INST. HÖHE** Hauteur de montage Installatiehoogte Installation height **(mm)**	**NUTZINHALT** Contenu utile Nuttige inhoud Capacity	**ZUBEHÖR** Accessoires Toebehoren Accessories	**ZUBEHÖR SEITE** Accessoires speciaux, Page Speciaal toebehoren pagina Special accessories page	**EUR**
A	3665	1700 x 800	480	625-665	210 l	①②④	116-121	**1.173,-**

HOESCH Systemvariante (Preise ohne Badewanne / Prix sans baignoire / Prijzen zonder badkuip / Prices without bathtub) **PG 55**

MODELL Modèle Mode Model	**ART. NR.** N° D'article Artikelnummer Article no.	**SYSTEMVARIANTE** Système balnéo Whirlsystemen Variant of system	**INST. HÖHE** Hauteur de montage Installatiehoogte Installation height **(mm)**	**POSITION D. AGGREGATE** Disposition des éléments techniques Techniekopstelling The aggregate placement								**ZUBEHÖR SEITE** Accessoires speciaux, Page Speciaal toebehoren pagina Special accessories page	**AUFPREIS SYSTEME** Supplément de prix système balnéo Toeslag whirlsysteem Extra charge whirlsystem **(EUR)**
A	....E	Reviva II	650-690	001/002	6	-	14	4	-	2	-	124-125	**10.337,-**
A	....Z	Laola II	650-690	001/002	6	-	14	-	4	-	2	126-127	**5.993,-**
A	....N	Tergum	650-690	001/002	-	-	-	10	-	-	-	128	**4.616,-**

LARGO

1700 x 900

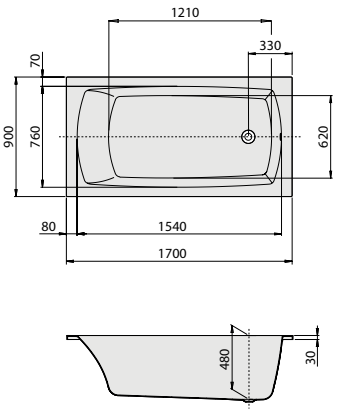

PG 10

MODELL Modèle Mode Model	**ART. NR.** N° D'article Artikelnummer Article no.	**LÄNGE/BREITE** Longueur Et Largeur Lengte En Breedte Length and width **(mm)**	**HÖHE/TIEFE** Hauteur/profondeur Hoogte/diepte Heigth/depth **(mm)**	**INST. HÖHE** Hauteur de montage Installatiehoogte Installation height **(mm)**	**NUTZINHALT** Contenu utile Nuttige inhoud Capacity	**ZUBEHÖR** Accessoires Toebehoren Accessories	**ZUBEHÖR SEITE** Accessoires speciaux, Page Speciaal toebehoren pagina Special accessories page	**EUR**
A	3709	1700 x 900	480	625-665	210 l	①②④	116-121	**1.413,-**

HOESCH Systemvariante (Preise ohne Badewanne / Prix sans baignoire / Prijzen zonder badkuip / Prices without bathtub) **PG 55**

MODELL Modèle Mode Model	**ART. NR.** N° D'article Artikelnummer Article no.	**SYSTEMVARIANTE** Système balnéo Whirlsystemen Variant of system	**INST. HÖHE** Hauteur de montage Installatiehoogte Installation height **(mm)**	**POSITION D. AGGREGATE** Disposition des éléments techniques Techniekopstelling The aggregate placement								**ZUBEHÖR SEITE** Accessoires speciaux, Page Speciaal toebehoren pagina Special accessories page	**AUFPREIS SYSTEME** Supplément de prix système balnéo Toeslag whirlsysteem Extra charge whirlsystem **(EUR)**
A	....E	Reviva II	650-690	001/002	6	-	14	4	-	2	-	124-125	**10.337,-**
A	....Z	Laola II	650-690	001/002	6	-	14	-	4	-	2	126-127	**5.993,-**
A	....N	Tergum	650-690	001/002	-	-	-	10	-	-	-	128	**4.616,-**

MILA

1800 x 800

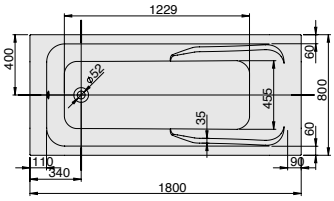

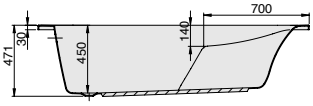

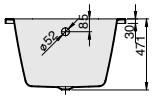

PG 10

MODELL Modèle Mode Model	**ART. NR.** N° D'article Artikelnummer Article no.	**LÄNGE/BREITE** Longueur Et Largeur Lengte En Breedte Length and width **(mm)**	**HÖHE/TIEFE** Hauteur/profondeur Hoogte/diepte Heigth/depth **(mm)**	**INST. HÖHE** Hauteur de montage Installatiehoogte Installation height **(mm)**	**NUTZINHALT** Contenu utile Nuttige inhoud Capacity	**ZUBEHÖR** Accessoires Toebehoren Accessories	**ZUBEHÖR SEITE** Accessoires speciaux, Page Speciaal toebehoren pagina Special accessories page	**EUR**
A	3717	1800 x 800	450	595-635	176 l	①②④	116-121	**1.026,-**

Nicht erhältlich mit Whirlsystem
/ Non disponible avec le système d'hydromassage
/ Niet verkrijgbaar met whirlsysteem
/ Not available with a whirl system

FOSTER

1800 x 800

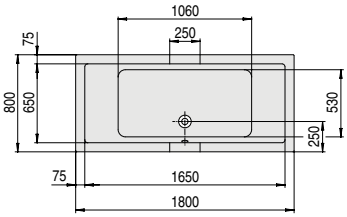

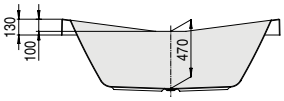

PG 10

MODELL Modèle Mode Model	**ART. NR.** N° D'article Artikelnummer Article no.	**LÄNGE/BREITE** Longueur Et Largeur Lengte En Breedte Length and width **(mm)**	**HÖHE/TIEFE** Hauteur/profondeur Hoogte/diepte Heigth/depth **(mm)**	**INST. HÖHE** Hauteur de montage Installatiehoogte Installation height **(mm)**	**NUTZINHALT** Contenu utile Nuttige inhoud Capacity	**ZUBEHÖR** Accessoires Toebehoren Accessories	**ZUBEHÖR SEITE** Accessoires speciaux, Page Speciaal toebehoren pagina Special accessories page	**EUR**
A	6628	1800 x 800	470	615-655	190 l	①②④	116-121	**1.716,-**

Nicht erhältlich mit Whirlsystem
/ Non disponible avec le système d'hydromassage
/ Niet verkrijgbaar met whirlsysteem
/ Not available with a whirl system

LARGO

1800 x 800

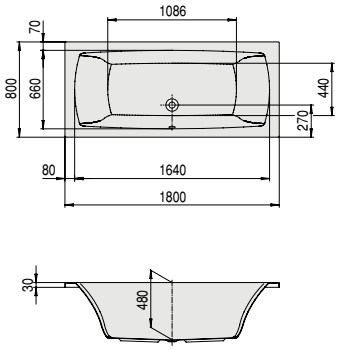

PG 10

MODELL Modèle Mode Model	**ART. NR.** N° D'article Artikelnummer Article no.	**LÄNGE/BREITE** Longueur Et Largeur Lengte En Breedte Length and width **(mm)**	**HÖHE/TIEFE** Hauteur/profondeur Hoogte/diepte Heigth/depth **(mm)**	**INST. HÖHE** Hauteur de montage Installatiehoogte Installation height **(mm)**	**NUTZINHALT** Contenu utile Nuttige inhoud Capacity	**ZUBEHÖR** Accessoires Toebehoren Accessories	**ZUBEHÖR SEITE** Accessoires speciaux, Page Speciaal toebehoren pagina Special accessories page	**EUR**
A	3696	1800 x 800	480	625-665	180 l	①②④	116-121	**1.281,-**

HOESCH Systemvariante (Preise ohne Badewanne / Prix sans baignoire / Prijzen zonder badkuip / Prices without bathtub) **PG 55**

MODELL Modèle Mode Model	**ART. NR.** N° D'article Artikelnummer Article no.	**SYSTEMVARIANTE** Système balnéo Whirlsystemen Variant of system	**INST. HÖHE** Hauteur de montage Installatiehoogte Installation height **(mm)**	**POSITION D. AGGREGATE** Disposition des éléments techniques Techniekopstelling The aggregate placement								**ZUBEHÖR SEITE** Accessoires speciaux, Page Speciaal toebehoren pagina Special accessories page	**AUFPREIS SYSTEME** Supplément de prix système balnéo Toeslag whirlsysteem Extra charge whirlsystem **(EUR)**
A	....E	Reviva II	650-690	004	6	-	13	4	-	2	-	124-125	**10.337,-**
A	....Z	Laola II	650-690	004	6	-	13	-	4	-	2	126-127	**5.993,-**
A	....N	Tergum	650-690	001/002	-	-	-	10	-	-	-	128	**4.616,-**

Bei der Bestellung einer Badewanne mit 10 mm Schnittkante geben Sie bitte „xS" an das Ende der Artikelnummer.
/ En cas de commande d'une baignoire avec un bord coupé de 10 mm, veuillez ajouter „xS" au numéro d'index.
/ Bij de bestelling van een badkuip met 10 mm snijvlak ,dit astublieft aangeven met xS aan het einde van de artikelnummer
/ In case of order a bathtub with a 10 mm cutting edge, please put „xS" at the end of the article number.

PG 10

SONDERZUBEHÖR Bain dans un design spécial Speciale uitvoering Special version	**ART. NR.** N° D'article Artikelnummer Article no.	**EUR**
Aufpreis für das Schneiden einer 10mm Schnittkante / Supplément pour la coupe d'un bord de 10 mm un bord coupé / Meerprijs voor het snijden van een 10mm snijvlak / Surcharge for cutting the edge to 10mm	xS	**275,-**

SCELTA

1800 x 800

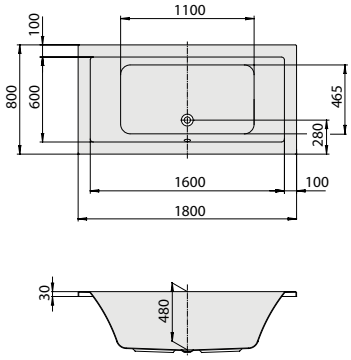

PG 10

MODELL Modèle Mode Model	**ART. NR.** N° D'article Artikelnummer Article no.	**LÄNGE/BREITE** Longueur Et Largeur Lengte En Breedte Length and width **(mm)**	**HÖHE/TIEFE** Hauteur/profondeur Hoogte/diepte Heigth/depth **(mm)**	**INST. HÖHE** Hauteur de montage Installatiehoogte Installation height **(mm)**	**NUTZINHALT** Contenu utile Nuttige inhoud Capacity	**ZUBEHÖR** Accessoires Toebehoren Accessories	**ZUBEHÖR SEITE** Accessoires speciaux, Page Speciaal toebehoren pagina Special accessories page	**EUR**
A	3669	1800 x 800	480	625-665	195 l	①②④	116-121	**1.115,-**

HOESCH Systemvariante (Preise ohne Badewanne / Prix sans baignoire / Prijzen zonder badkuip / Prices without bathtub) **PG 55**

MODELL Modèle Mode Model	**ART. NR.** N° D'article Artikelnummer Article no.	**SYSTEMVARIANTE** Système balnéo Whirlsystemen Variant of system	**INST. HÖHE** Hauteur de montage Installatiehoogte Installation height **(mm)**	**POSITION D. AGGREGATE** Disposition des éléments techniques Techniekopstelling The aggregate placement								**ZUBEHÖR SEITE** Accessoires speciaux, Page Speciaal toebehoren pagina Special accessories page	**AUFPREIS SYSTEME** Supplément de prix système balnéo Toeslag whirlsysteem Extra charge whirlsystem **(EUR)**
A	....E	Reviva II	650-690	004	6	-	17	4	-	2	-	124-125	**10.337,-**
A	....Z	Laola II	650-690	004	6	-	17	-	4	-	2	126-127	**5.993,-**
A	....N	Tergum	650-690	001/002	-	-	-	10	-	-	-	128	**4.616,-**

SPECTRA

1800 x 800

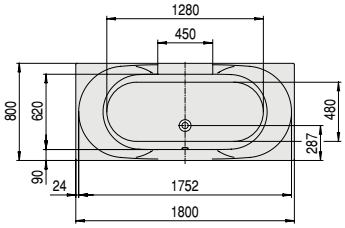

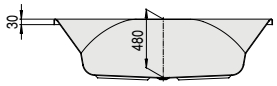

PG 10

MODELL Modèle Mode Model	**ART. NR.** N° D'article Artikelnummer Article no.	**LÄNGE/BREITE** Longueur Et Largeur Lengte En Breedte Length and width **(mm)**	**HÖHE/TIEFE** Hauteur/profondeur Hoogte/diepte Heigth/depth **(mm)**	**INST. HÖHE** Hauteur de montage Installatiehoogte Installation height **(mm)**	**NUTZINHALT** Contenu utile Nuttige inhoud Capacity	**ZUBEHÖR** Accessoires Toebehoren Accessories	**ZUBEHÖR SEITE** Accessoires speciaux, Page Speciaal toebehoren pagina Special accessories page	**EUR**
A	3651	1800 x 800	480	625-665	170 l	①②④	116-121	**1.238,-**

HOESCH Systemvariante (Preise ohne Badewanne / Prix sans baignoire / Prijzen zonder badkuip / Prices without bathtub) **PG 55**

MODELL Modèle Mode Model	**ART. NR.** N° D'article Artikelnummer Article no.	**SYSTEMVARIANTE** Système balnéo Whirlsystemen Variant of system	**INST. HÖHE** Hauteur de montage Installatiehoogte Installation height **(mm)**	**POSITION D. AGGREGATE** Disposition des éléments techniques Techniekopstelling The aggregate placement								**ZUBEHÖR SEITE** Accessoires speciaux, Page Speciaal toebehoren pagina Special accessories page	**AUFPREIS SYSTEME** Supplément de prix système balnéo Toeslag whirlsysteem Extra charge whirlsystem **(EUR)**
A	....E	Reviva II	650-690	004	6	-	17	4	-	2	-	124-125	**10.337,-**
A	....Z	Laola II	650-690	004	6	-	17	-	4	-	2	126-127	**5.993,-**
A	....N	Tergum	650-690	001/002	-	-	-	10	-	-	-	128	**4.616,-**

Bei der Bestellung einer Badewanne mit 10 mm Schnittkante geben Sie bitte „xS" an das Ende der Artikelnummer.
/ En cas de commande d'une baignoire avec un bord coupé de 10 mm, veuillez ajouter „xS" au numéro d'index.
/ Bij de bestelling van een badkuip met 10 mm snijvlak ,dit astublieft aangeven met xS aan het einde van de artikelnummer
/ In case of order a bathtub with a 10 mm cutting edge, please put „xS" at the end of the article number.

PG 10

SONDERZUBEHÖR Bain dans un design spécial Speciale uitvoering Special version	**ART. NR.** N° D'article Artikelnummer Article no.	**EUR**
Aufpreis für das Schneiden einer 10mm Schnittkante / Supplément pour la coupe d'un bord de 10 mm un bord coupé / Meerprijs voor het snijden van een 10mm snijvlak / Surcharge for cutting the edge to 10mm	xS	**275,-**

THASOS

1800 x 800

DE Wannengriffe oder Wannenrandarmaturen können auf der ebenen Fläche am Wannenrand positioniert werden.
Badewanne inkl. weißer Ablaufabdeckung
Ablaufabdeckung auch in Chrom erhältlich.

NL Badgrepen of kranen kunnen op het effen vlakaan de badrand worden geplaatst.
Baden incl. Afdekking in wit;
ook verkrijgbaar in chroom

FR Les poignées ou la robinetterie sur gorgepeuvent-être positionnées sur le bord platde la baignoire.
Baignoire, cache bonde en blanc inclus,
également disponible en chromé

EN Tub grips or tub rim fittings can be installed on the level area of the tub rim.
Bathtub including drain cover in white, also available in chrome.

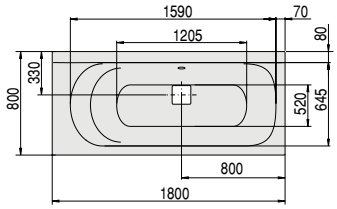

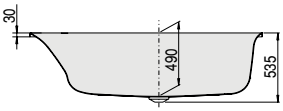

PG 10

MODELL Modèle Mode Model	**ART. NR.** N° D'article Artikelnummer Article no.	**LÄNGE/BREITE** Longueur Et Largeur Lengte En Breedte Length and width **(mm)**	**HÖHE/TIEFE** Hauteur/profondeur Hoogte/diepte Heigth/depth **(mm)**	**INST. HÖHE** Hauteur de montage Installatiehoogte Installation height **(mm)**	**NUTZINHALT** Contenu utile Nuttige inhoud Capacity	**ZUBEHÖR** Accessoires Toebehoren Accessories	**ZUBEHÖR SEITE** Accessoires speciaux, Page Speciaal toebehoren pagina Special accessories page	**EUR**
A	3741	1800 x 800	490	635-675	183 l	①②④	116-121	**1.699,-**

HOESCH Systemvariante (Preise ohne Badewanne / Prix sans baignoire / Prijzen zonder badkuip / Prices without bathtub) **PG 55**

MODELL Modèle Mode Model	**ART. NR.** N° D'article Artikelnummer Article no.	**SYSTEMVARIANTE** Système balnéo Whirlsystemen Variant of system	**INST. HÖHE** Hauteur de montage Installatiehoogte Installation height **(mm)**	**POSITION D. AGGREGATE** Disposition des éléments techniques Techniekopstelling The aggregate placement								**ZUBEHÖR SEITE** Accessoires speciaux, Page Speciaal toebehoren pagina Special accessories page	**AUFPREIS SYSTEME** Supplément de prix système balnéo Toeslag whirlsysteem Extra charge whirlsystem **(EUR)**
A	....E	Reviva II	680-720	002	6	-	13	4	-	2	-	124-125	**10.337,-**
A	....Z	Laola II	680-720	002	6	-	13	-	4	-	2	126-127	**5.993,-**
A	....N	Tergum	680-720	002	-	-	-	10	-	-	-	128	**4.616,-**

SCELTA

1800 x 900

DE Wannengriffe oder Wannenrandarmaturen können auf der ebenen Fläche am Wannenrand positioniert werden.

NL Badgrepen of kranen kunnen op het effen vlak aan de badrand worden geplaatst.

FR Les poignées ou la robinetterie sur gorge peuvent-être positionnées sur le bord plat de la baignoire.

EN Tub grips or tub rim fittings can be installed on the level area of the tub rim.

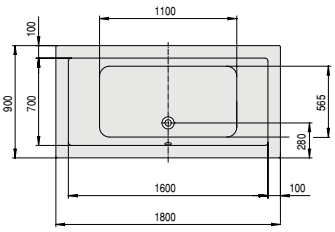

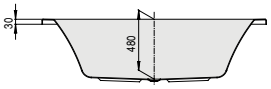

PG 10

MODELL Modèle Mode Model	**ART. NR.** N° D'article Artikelnummer Article no.	**LÄNGE/BREITE** Longueur Et Largeur Lengte En Breedte Length and width **(mm)**	**HÖHE/TIEFE** Hauteur/profondeur Hoogte/diepte Heigth/depth **(mm)**	**INST. HÖHE** Hauteur de montage Installatiehoogte Installation height **(mm)**	**NUTZINHALT** Contenu utile Nuttige inhoud Capacity	**ZUBEHÖR** Accessoires Toebehoren Accessories	**ZUBEHÖR SEITE** Accessoires speciaux, Page Speciaal toebehoren pagina Special accessories page	**EUR**
A	3671	1800 x 900	480	625-665	225 l	①②④	116-121	**1.303,-**

HOESCH Systemvariante (Preise ohne Badewanne / Prix sans baignoire / Prijzen zonder badkuip / Prices without bathtub) **PG 55**

MODELL Modèle Mode Model	**ART. NR.** N° D'article Artikelnummer Article no.	**SYSTEMVARIANTE** Système balnéo Whirlsystemen Variant of system	**INST. HÖHE** Hauteur de montage Installatiehoogte Installation height **(mm)**	**POSITION D. AGGREGATE** Disposition des éléments techniques Techniekopstelling The aggregate placement								**ZUBEHÖR SEITE** Accessoires speciaux, Page Speciaal toebehoren pagina Special accessories page	**AUFPREIS SYSTEME** Supplément de prix système balnéo Toeslag whirlsysteem Extra charge whirlsystem **(EUR)**
A	....E	Reviva II	650-690	004	6	-	17	4	-	2	-	124-125	**10.337,-**
A	....Z	Laola II	650-690	004	6	-	17	-	4	-	2	126-127	**5.993,-**
A	....N	Tergum	650-690	001/002	-	-	-	10	-	-	-	128	**4.616,-**

LARGO

1900 x 800

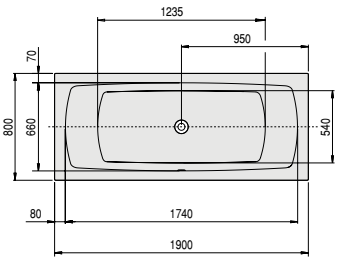

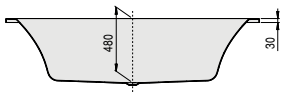

PG 10

MODELL Modèle Mode Model	**ART. NR.** N° D'article Artikelnummer Article no.	**LÄNGE/BREITE** Longueur Et Largeur Lengte En Breedte Length and width **(mm)**	**HÖHE/TIEFE** Hauteur/profondeur Hoogte/diepte Heigth/depth **(mm)**	**INST. HÖHE** Hauteur de montage Installatiehoogte Installation height **(mm)**	**NUTZINHALT** Contenu utile Nuttige inhoud Capacity	**ZUBEHÖR** Accessoires Toebehoren Accessories	**ZUBEHÖR SEITE** Accessoires speciaux, Page Speciaal toebehoren pagina Special accessories page	**EUR**
A	3710	1900 x 800	480	625-665	225 l	①②④	116-121	**1.537,-**

HOESCH Systemvariante (Preise ohne Badewanne / Prix sans baignoire / Prijzen zonder badkuip / Prices without bathtub) **PG 55**

MODELL Modèle Mode Model	**ART. NR.** N° D'article Artikelnummer Article no.	**SYSTEMVARIANTE** Système balnéo Whirlsystemen Variant of system	**INST. HÖHE** Hauteur de montage Installatiehoogte Installation height **(mm)**	**POSITION D. AGGREGATE** Disposition des éléments techniques Techniekopstelling The aggregate placement								**ZUBEHÖR SEITE** Accessoires speciaux, Page Speciaal toebehoren pagina Special accessories page	**AUFPREIS SYSTEME** Supplément de prix système balnéo Toeslag whirlsysteem Extra charge whirlsystem **(EUR)**
A	....E	Reviva II	650-690	004	6	-	16	4	-	2	-	124-125	**10.337,-**
A	....Z	Laola II	650-690	004	6	-	16	-	4	-	2	126-127	**5.993,-**
A	....N	Tergum	650-690	001/002	-	-	-	10	-	-	-	128	**4.616,-**

SCELTA

1900 x 800

DE Wannengriffe oder Wannenrandarmaturen können auf der ebenen Fläche am Wannenrand positioniert werden.

NL Badgrepen of kranen kunnen op het effen vlak aan de badrand worden geplaatst.

FR Les poignées ou la robinetterie sur gorge peuvent-être positionnées sur le bord plat de la baignoire.

EN Tub grips or tub rim fittings can be installed on the level area of the tub rim.

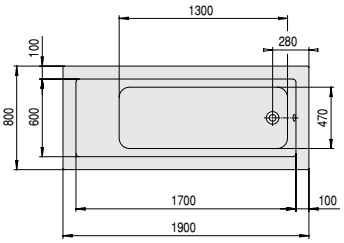

PG 10

MODELL Modèle Mode Model	**ART. NR.** N° D'article Artikelnummer Article no.	**LÄNGE/BREITE** Longueur Et Largeur Lengte En Breedte Length and width **(mm)**	**HÖHE/TIEFE** Hauteur/profondeur Hoogte/diepte Heigth/depth **(mm)**	**INST. HÖHE** Hauteur de montage Installatiehoogte Installation height **(mm)**	**NUTZINHALT** Contenu utile Nuttige inhoud Capacity	**ZUBEHÖR** Accessoires Toebehoren Accessories	**ZUBEHÖR SEITE** Accessoires speciaux, Page Speciaal toebehoren pagina Special accessories page	**EUR**
A	3670	1900 x 800	480	625-665	205 l	①②④	116-121	**1.303,-**

HOESCH Systemvariante (Preise ohne Badewanne / Prix sans baignoire / Prijzen zonder badkuip / Prices without bathtub) **PG 55**

MODELL Modèle Mode Model	**ART. NR.** N° D'article Artikelnummer Article no.	**SYSTEMVARIANTE** Système balnéo Whirlsystemen Variant of system	**INST. HÖHE** Hauteur de montage Installatiehoogte Installation height **(mm)**	**POSITION D. AGGREGATE** Disposition des éléments techniques Techniekopstelling The aggregate placement									**ZUBEHÖR SEITE** Accessoires speciaux, Page Speciaal toebehoren pagina Special accessories page	**AUFPREIS SYSTEME** Supplément de prix système balnéo Toeslag whirlsysteem Extra charge whirlsystem **(EUR)**
A	....E	Reviva II	650-690	001/002	6	-	14	4	-	2	-		124-125	**10.337,-**
A	....Z	Laola II	650-690	001/002	6	-	14	-	4	-	2		126-127	**5.993,-**
A	....N	Tergum	650-690	001/002	-	-	-	10	-	-	-		128	**4.616,-**

FOSTER

1900 x 900

PG 10

MODELL Modèle Mode Model	**ART. NR.** N° D'article Artikelnummer Article no.	**LÄNGE/BREITE** Longueur Et Largeur Lengte En Breedte Length and width **(mm)**	**HÖHE/TIEFE** Hauteur/profondeur Hoogte/diepte Heigth/depth **(mm)**	**INST. HÖHE** Hauteur de montage Installatiehoogte Installation height **(mm)**	**NUTZINHALT** Contenu utile Nuttige inhoud Capacity	**ZUBEHÖR** Accessoires Toebehoren Accessories	**ZUBEHÖR SEITE** Accessoires speciaux, Page Speciaal toebehoren pagina Special accessories page	**EUR**
A	6697	1900 x 900	470	615-655	225 l	①②④	116-121	**2.664,-**

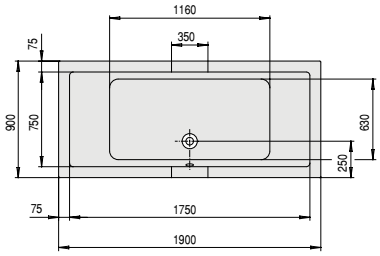

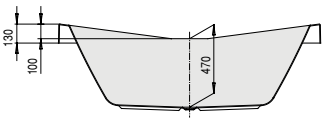

Nicht erhältlich mit Whirlsystem
/ Non disponible avec le système d'hydromassage
/ Niet verkrijgbaar met whirlsysteem
/ Not available with a whirl system

LARGO

1900 x 900

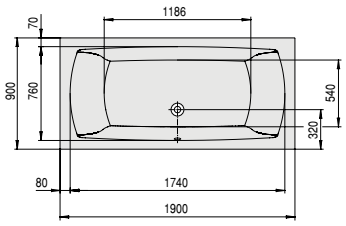

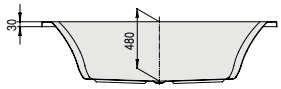

PG 10

MODELL Modèle Mode Model	ART. NR. N° D'article Artikelnummer Article no.	LÄNGE/BREITE Longueur Et Largeur Lengte En Breedte Length and width **(mm)**	HÖHE/TIEFE Hauteur/profondeur Hoogte/diepte Heigth/depth **(mm)**	INST. HÖHE Hauteur de montage Installatiehoogte Installation height **(mm)**	NUTZINHALT Contenu utile Nuttige inhoud Capacity	ZUBEHÖR Accessoires Toebehoren Accessories	ZUBEHÖR SEITE Accessoires speciaux, Page Speciaal toebehoren pagina Special accessories page	EUR
A	3691	1900 x 900	480	625-665	210 l	①②④	116-121	**2.208,-**

HOESCH Systemvariante (Preise ohne Badewanne / Prix sans baignoire / Prijzen zonder badkuip / Prices without bathtub) **PG 55**

MODELL Modèle Mode Model	ART. NR. N° D'article Artikelnummer Article no.	SYSTEMVARIANTE Système balnéo Whirlsystemen Variant of system	INST. HÖHE Hauteur de montage Installatiehoogte Installation height **(mm)**	POSITION D. AGGREGATE Disposition des éléments techniques Techniekopstelling The aggregate placement								ZUBEHÖR SEITE Accessoires speciaux, Page Speciaal toebehoren pagina Special accessories page	AUFPREIS SYSTEME Supplément de prix système balnéo Toeslag whirlsysteem Extra charge whirlsystem **(EUR)**
A	....E	Reviva II	650-690	004	6	-	17	4	-	2	-	124-125	**10.337,-**
A	....Z	Laola II	650-690	004	6	-	17	-	4	-	2	126-127	**5.993,-**
A	....N	Tergum	650-690	001/002	-	-	-	10	-	-	-	128	**4.616,-**

THASOS

2000 x 1000

DE Wannenrandarmaturen können auf der ebenen Fläche am Wannenrand positioniert werden. inkl. Ablaufdeckel in Weiß.

FR La robinetterie sur gorge peut être positionnée sur le bord plat de la baignoire. cache bonde en blanc inclus

NL Het kraanwerk kan op de vlakke badrand gemonteerd worden. incl. Afdekking in wit

EN Rim-mounted fittings can be placed on the positioned on a flat surface on the edge of the bathtub. Drain cover in white included.

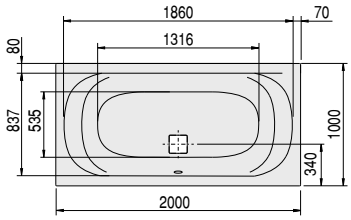

PG 10

MODELL Modèle Mode Model	ART. NR. N° D'article Artikelnummer Article no.	LÄNGE/BREITE Longueur Et Largeur Lengte En Breedte Length and width **(mm)**	HÖHE/TIEFE Hauteur/profondeur Hoogte/diepte Heigth/depth **(mm)**	INST. HÖHE Hauteur de montage Installatiehoogte Installation height **(mm)**	NUTZINHALT Contenu utile Nuttige inhoud Capacity	ZUBEHÖR Accessoires Toebehoren Accessories	ZUBEHÖR SEITE Accessoires speciaux, Page Speciaal toebehoren pagina Special accessories page	EUR
A	3742	2000 x 1000	490	635-675	277 l	①②④	116-121	**2.939,-**

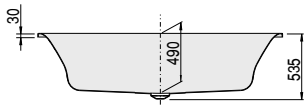

HOESCH Systemvariante (Preise ohne Badewanne / Prix sans baignoire / Prijzen zonder badkuip / Prices without bathtub) **PG 55**

MODELL Modèle Mode Model	ART. NR. N° D'article Artikelnummer Article no.	SYSTEMVARIANTE Système balnéo Whirlsystemen Variant of system	INST. HÖHE Hauteur de montage Installatiehoogte Installation height **(mm)**	POSITION D. AGGREGATE Disposition des éléments techniques Techniekopstelling The aggregate placement								ZUBEHÖR SEITE Accessoires speciaux, Page Speciaal toebehoren pagina Special accessories page	AUFPREIS SYSTEME Supplément de prix système balnéo Toeslag whirlsysteem Extra charge whirlsystem **(EUR)**
A	....E	Reviva II	680-720	004	6	-	14	4	-	2	-	124-125	**10.337,-**
A	....Z	Laola II	680-720	004	6	-	14	-	4	-	2	126-127	**5.993,-**
A	....N	Tergum	680-720	001/002	-	-	-	10	-	-	-	128	**4.616,-**

SANTEE

1900 x 1200

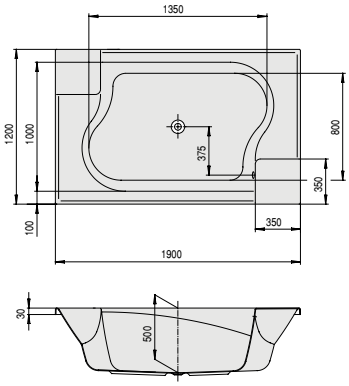

DE Wannengriffe oder Wannenrandarmaturen können auf der ebenen Fläche am Wannenrand positioniert werden.

NL Badgrepen of kranen kunnen op het effen vlak aan de badrand worden geplaatst.

FR Les poignées ou la robinetterie sur gorge peuvent-être positionnées sur le bord plat de la baignoire.

EN Tub grips or tub rim fittings can be installed on the level area of the tub rim.

PG 10

MODELL Modèle Mode Model	**ART. NR.** N° D'article Artikelnummer Article no.	**LÄNGE/BREITE** Longueur Et Largeur Lengte En Breedte Length and width **(mm)**	**HÖHE/TIEFE** Hauteur/profondeur Hoogte/diepte Heigth/depth **(mm)**	**INST. HÖHE** Hauteur de montage Installatiehoogte Installation height **(mm)**	**NUTZINHALT** Contenu utile Nuttige inhoud Capacity	**ZUBEHÖR SEITE** Accessoires speciaux, Page Speciaal toebehoren pagina Special accessories page	**EUR**
A	6652	1900 x 1200	500	645-685	370 l	116-121	**6.322,-**

HOESCH Systemvariante (Preise ohne Badewanne / Prix sans baignoire / Prijzen zonder badkuip / Prices without bathtub) **PG 55**

MODELL Modèle Mode Model	**ART. NR.** N° D'article Artikelnummer Article no.	**SYSTEMVARIANTE** Système balnéo Whirlsystemen Variant of system	**INST. HÖHE** Hauteur de montage Installatiehoogte Installation height **(mm)**	**POSITION D. AGGREGATE** Disposition des éléments techniques Techniekopstelling The aggregate placement								**ZUBEHÖR SEITE** Accessoires speciaux, Page Speciaal toebehoren pagina Special accessories page	**AUFPREIS SYSTEME** Supplément de prix système balnéo Toeslag whirlsysteem Extra charge whirlsystem **(EUR)**
A	....E	Reviva II	670	003	4	-	22	8	-	4	-	124-125	**10.337,-**
A	....Z	Laola II	670	003	6*	-	22	-	8	-	4	126-127	**5.993,-**
A	....N	Tergum	670	003	-	-	-	10	-	-	-	128	**4.616,-**
A	V	Tergum for two	670	003	-	-	-	20	-	-	-	128	**9.236,-**

PG 10

SONDERZUBEHÖRZUR BADEWANNE SANTEE Accessoires spéciaux baignoires Santee Speciaal toebehoren aan Santee Special accessories for Santee	**ART. NR.** N° D'article Artikelnummer Article no.	**EUR**
Spezial Wannenfüße Pieds spéciaux pour baignoires Speciaal onderstel Special base frame	690954	**459,-**

Wegen besonderer Wannentiefe sind Ab-und Überlaufgarnituren mit überlangem Schaft vorzusehen
/ En raison de la profondeur de la baignoire, il est recommandé de prévoir des accessoires à tige allongée
/ Vanwege de specifieke diepte van de baden moet het badgarnituur van extra lange pijpen worden voorzien
/ Due to extraordinary tub depth fittings with extended shaft have to be provided.

Nutzinhalt: Wassermenge bis zum Überlauf inkl. zwei 75kg schweren Personen (ca. 150l)
/ Capacité utile : volume d'eau jusqu'au trop-plein, y compris deux personnes de 75 kg (approx 150 l)
/ Nuttige capaciteit: watervolume tot aan de overloop incl. twee personen met een gewicht van 75 kg (ca. 150l)
/ Capacity: amount of water up to the overflow including two people weighing 75kg (approx. 150l)

* **Bei Erweiterung durch Sonderzubehör (8 Rücken- und 4 Fußdüsen) sind nur 4 Whirldüsen serienmäßig eingebaut.**
/ Lors du choix d'une extension par l'équipement spécial (8 buses dorsales et 4 buses plantaires) seulement 4 buses de massage seront installées de série.
/ Bij uitbreiding door toebehoren (8 rug- en 4 voetensproeiers) zijn er slechts 4 whirlsproeiers seriematig ingebouwd.
/ By extending the standard through special accessory (8 back- and 4 feet jets), standard includes 4 whirl jets only.

LARGO

2000 x 1400

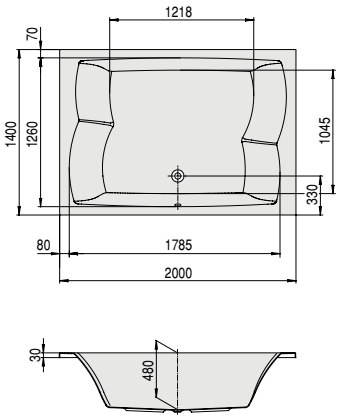

PG 10

MODELL Modèle Mode Model	**ART. NR.** N° D'article Artikelnummer Article no.	**LÄNGE/BREITE** Longueur Et Largeur Lengte En Breedte Length and width **(mm)**	**HÖHE/TIEFE** Hauteur/profondeur Hoogte/diepte Heigth/depth **(mm)**	**INST. HÖHE** Hauteur de montage Installatiehoogte Installation height **(mm)**	**NUTZINHALT** Contenu utile Nuttige inhoud Capacity	**ZUBEHÖR** Accessoires Toebehoren Accessories	**ZUBEHÖR SEITE** Accessoires speciaux, Page Speciaal toebehoren pagina Special accessories page	**EUR**
A	3692	2000 x 1400	480	625-665	470 l	①②④	116-121	**4.521,-**

HOESCH Systemvariante (Preise ohne Badewanne / Prix sans baignoire / Prijzen zonder badkuip / Prices without bathtub) **PG 55**

MODELL Modèle Mode Model	**ART. NR.** N° D'article Artikelnummer Article no.	**SYSTEMVARIANTE** Système balnéo Whirlsystemen Variant of system	**INST. HÖHE** Hauteur de montage Installatiehoogte Installation height **(mm)**	**POSITION D. AGGREGATE** Disposition des éléments techniques Techniekopstelling The aggregate placement								**ZUBEHÖR SEITE** Accessoires speciaux, Page Speciaal toebehoren pagina Special accessories page	**AUFPREIS SYSTEME** Supplément de prix système balnéo Toeslag whirlsysteem Extra charge whirlsystem **(EUR)**
A	....E	Reviva II	650-690	004	4	-	23	8	-	4	-	124-125	**10.337,-**
A	....Z	Laola II	650-690	004	6*	-	23	-	8	-	4	126-127	**5.993,-**
A	....N	Tergum	650-690	001/002	-	-	-	10	-	-	-	128	**4.616,-**
A	V	Tergum for two	650-690	004	-	-	-	20	-	-	-	128	**9.236,-**

Nutzinhalt: Wassermenge bis zum Überlauf inkl. zwei 75kg schweren Personen (ca. 150l)
/ Capacité utile : volume d'eau jusqu'au trop-plein, y compris deux personnes de 75 kg (approx 150 l)
/ Nuttige capaciteit: watervolume tot aan de overloop incl. twee personen met een gewicht van 75 kg (ca. 150l)
/ Capacity: amount of water up to the overflow including two people weighing 75kg (approx. 150l)

* **Bei Erweiterung durch Sonderzubehör (8 Rücken- und 4 Fußdüsen) sind nur 4 Whirldüsen serienmäßig eingebaut.**
/ Lors du choix d'une extension par l'équipement spécial (8 buses dorsales et 4 buses plantaires) seulement 4 buses de massage seront installées de série.
/ Bij uitbreiding door toebehoren (8 rug- en 4 voetensproeiers) zijn er slechts 4 whirlsproeiers seriematig ingebouwd.
/ By extending the standard through special accessory (8 back- and 4 feet jets), standard includes 4 whirl jets only.

TRAPEZ BADEWANNEN

Baingnoires trapézoïdale

Trapezium baden

Trapezoidal bathtubs

PG 10

LARGO
1800 x 1300 (L) 102
1800 x 1300 (R) 102
1800 x 1400 (L) 103
1800 x 1400 (R) 103

SPECTRA
1800 x 1200 (L) 101
1800 x 1200 (R) 101

THASOS
1500 x 1000 (L) 99
1500 x 1000 (R) 99
1750 x 1100 (L) 100
1750 x 1100 (R) 100

THASOS

1500 x 1000
Linke Ausführung
Version gauche
Linkse uitvoering
Left hand version

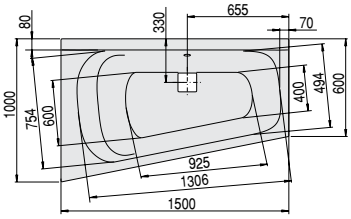

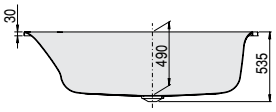

DE Wannengriffe oder Wannenrandarmaturen können auf der ebenen Fläche am Wannenrand positioniert werden.
Badewanne inkl. weißer Ablaufabdeckung
Ablaufabdeckung auch in Chrom erhältlich.

NL Badgrepen of kranen kunnen op het effen vlakaan de badrand worden geplaatst.
Baden incl. Afdekking in wit; ook verkrijgbaar in chroom.

FR Les poignées ou la robinetterie sur gorgepeuvent-être positionnées sur le bord plat de la baignoire.
Baignoire, cache bonde en blanc inclus, également disponible en chromé.

EN Tub grips or tub rim fittings can be installed on the level area of the tub rim. Bathtub including drain cover in white, also available in chrome.

PG 10

MODELL Modèle Mode Model	**ART. NR.** N° D'article Artikelnummer Article no.	**LÄNGE/BREITE** Longueur Et Largeur Lengte En Breedte Length and width **(mm)**	**HÖHE/TIEFE** Hauteur/profondeur Hoogte/diepte Heigth/depth **(mm)**	**INST. HÖHE** Hauteur de montage Installatiehoogte Installation height **(mm)**	**NUTZINHALT** Contenu utile Nuttige inhoud Capacity	**ZUBEHÖR** Accessoires Toebehoren Accessories	**ZUBEHÖR SEITE** Accessoires speciaux, Page Speciaal toebehoren pagina Special accessories page	**EUR**
A	3745	1500 x 1000	490	635-675	200 l	①②④	116-121	**1.797,-**

HOESCH Systemvariante (Preise ohne Badewanne / Prix sans baignoire / Prijzen zonder badkuip / Prices without bathtub) **PG 55**

MODELL Modèle Mode Model	**ART. NR.** N° D'article Artikelnummer Article no.	**SYSTEMVARIANTE** Système balnéo Whirlsystemen Variant of system	**INST. HÖHE** Hauteur de montage Installatiehoogte Installation height **(mm)**	**POSITION D. AGGREGATE** Disposition des éléments techniques Techniekopstelling The aggregate placement									**ZUBEHÖR SEITE** Accessoires speciaux, Page Speciaal toebehoren pagina Special accessories page	**AUFPREIS SYSTEME** Supplément de prix système balnéo Toeslag whirlsysteem Extra charge whirlsystem **(EUR)**
A	....E	Reviva II	680-720	002	6	-	13	4	-	2	-		124-125	**10.337,-**
A	....Z	Laola II	680-720	002	6	-	13	-	4	-	2		126-127	**5.993,-**
A	....N	Tergum	680-720	002	-	-	-	10	-	-	-		127	**4.616,-**

Wannenträger von der Firma Schedel nur noch mit 8 cm Überstand
/ Poutre de baignoire de la société Schedel seulement avec projection de 8 cm
/ Badonderstel van de firma Schedel alleen nog maar mt 8 cm verhoging
/ Bathtub support from the Schädel company only with 8 cm supernatant

Achtung: Schedel Wannenträger zu dieser Wanne mit Überstand. Bitte bei Schedel anfragen.
/ Support de baignoire „Schedel" pour cette baignoire et avec débordement. Veuillez vous renseigner auprès de Schedel.
/ Attentie: Schedel tub steun voor deze kuip met overhang. Vraag het aan Schedel.
/ Attention: Schedel tub for this tub with overhang. Please contact Schedel.

THASOS

1500 x 1000
Rechte Ausführung
Version droite
Rechtse uitvoering
Right hand version

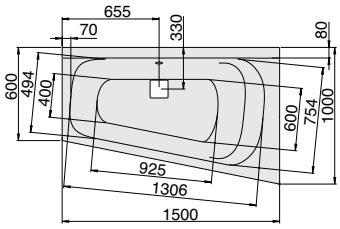

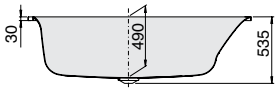

DE Wannengriffe oder Wannenrandarmaturen können auf der ebenen Fläche am Wannenrand positioniert werden.
Badewanne inkl. weißer Ablaufabdeckung
Ablaufabdeckung auch in Chrom erhältlich.

NL Badgrepen of kranen kunnen op het effen vlakaan de badrand worden geplaatst.
Baden incl. Afdekking in wit; ook verkrijgbaar in chroom.

FR Les poignées ou la robinetterie sur gorgepeuvent-être positionnées sur le bord plat de la baignoire.
Baignoire, cache bonde en blanc inclus, également disponible en chromé.

EN Tub grips or tub rim fittings can be installed on the level area of the tub rim. Bathtub including drain cover in white, also available in chrome.

PG 10

MODELL Modèle Mode Model	**ART. NR.** N° D'article Artikelnummer Article no.	**LÄNGE/BREITE** Longueur Et Largeur Lengte En Breedte Length and width **(mm)**	**HÖHE/TIEFE** Hauteur/profondeur Hoogte/diepte Heigth/depth **(mm)**	**INST. HÖHE** Hauteur de montage Installatiehoogte Installation height **(mm)**	**NUTZINHALT** Contenu utile Nuttige inhoud Capacity	**ZUBEHÖR** Accessoires Toebehoren Accessories	**ZUBEHÖR SEITE** Accessoires speciaux, Page Speciaal toebehoren pagina Special accessories page	**EUR**
A	3746	1500 x 1000	490	635-675	200 l	①②④	116-121	**1.797,-**

HOESCH Systemvariante (Preise ohne Badewanne / Prix sans baignoire / Prijzen zonder badkuip / Prices without bathtub) **PG 55**

MODELL Modèle Mode Model	**ART. NR.** N° D'article Artikelnummer Article no.	**SYSTEMVARIANTE** Système balnéo Whirlsystemen Variant of system	**INST. HÖHE** Hauteur de montage Installatiehoogte Installation height **(mm)**	**POSITION D. AGGREGATE** Disposition des éléments techniques Techniekopstelling The aggregate placement									**ZUBEHÖR SEITE** Accessoires speciaux, Page Speciaal toebehoren pagina Special accessories page	**AUFPREIS SYSTEME** Supplément de prix système balnéo Toeslag whirlsysteem Extra charge whirlsystem **(EUR)**
A	....E	Reviva II	680-720	001	6	-	13	4	-	2	-		124-125	**10.337,-**
A	....Z	Laola II	680-720	001	6	-	13	-	4	-	2		126-127	**5.993,-**
A	....N	Tergum	680-720	001	-	-	-	10	-	-	-		128	**4.616,-**

Wannenträger von der Firma Schedel nur noch mit 8 cm Überstand
/ Poutre de baignoire de la société Schedel seulement avec projection de 8 cm
/ Badonderstel van de firma Schedel alleen nog maar mt 8 cm verhoging
/ Bathtub support from the Schädel company only with 8 cm supernatant

Achtung: Schedel Wannenträger zu dieser Wanne mit Überstand. Bitte bei Schedel anfragen.
/ Support de baignoire „Schedel" pour cette baignoire et avec débordement. Veuillez vous renseigner auprès de Schedel.
/ Attentie: Schedel tub steun voor deze kuip met overhang. Vraag het aan Schedel.
/ Attention: Schedel tub for this tub with overhang. Please contact Schedel.

THASOS

1750 x 1100
Linke Ausführung
Version gauche
Linkse uitvoering
Left hand version

DE Wannengriffe oder Wannenrandarmaturen können auf der ebenen Fläche am Wannenrand positioniert werden.
Badewanne inkl. weißer Ablaufabdeckung
Ablaufabdeckung auch in Chrom erhältlich.

NL Badgrepen of kranen kunnen op het effen vlakaan de badrand worden geplaatst.
Baden incl. Afdekking in wit; ook verkrijgbaar in chroom.

FR Les poignées ou la robinetterie sur gorgepeuvent-être positionnées sur le bord plat de la baignoire.
Baignoire, cache bonde en blanc inclus, également disponible en chromé.

EN Tub grips or tub rim fittings can be installed on the level area of the tub rim. Bathtub including drain cover in white, also available in chrome.

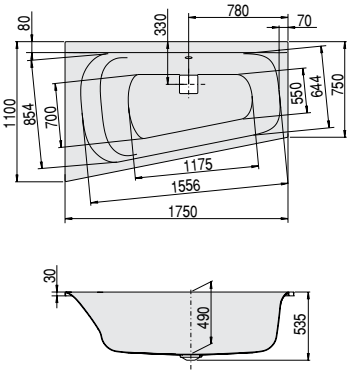

PG 10

MODELL Modèle Mode Model	**ART. NR.** N° D'article Artikelnummer Article no.	**LÄNGE/BREITE** Longueur Et Largeur Lengte En Breedte Length and width **(mm)**	**HÖHE/TIEFE** Hauteur/profondeur Hoogte/diepte Heigth/depth **(mm)**	**INST. HÖHE** Hauteur de montage Installatiehoogte Installation height **(mm)**	**NUTZINHALT** Contenu utile Nuttige inhoud Capacity	**ZUBEHÖR** Accessoires Toebehoren Accessories	**ZUBEHÖR SEITE** Accessoires speciaux, Page Speciaal toebehoren pagina Special accessories page	**EUR**
A	3747	1750 x 1100	490	635-675	280 l	①②④	116-121	**1.864,-**

HOESCH Systemvariante (Preise ohne Badewanne / Prix sans baignoire / Prijzen zonder badkuip / Prices without bathtub) **PG 55**

MODELL Modèle Mode Model	**ART. NR.** N° D'article Artikelnummer Article no.	**SYSTEMVARIANTE** Système balnéo Whirlsystemen Variant of system	**INST. HÖHE** Hauteur de montage Installatiehoogte Installation height **(mm)**	**POSITION D. AGGREGATE** Disposition des éléments techniques Techniekopstelling The aggregate placement								**ZUBEHÖR SEITE** Accessoires speciaux, Page Speciaal toebehoren pagina Special accessories page	**AUFPREIS SYSTEME** Supplément de prix système balnéo Toeslag whirlsysteem Extra charge whirlsystem **(EUR)**
A	....E	Reviva II	680-720	002	6	-	13	4	-	2	-	124-125	**10.337,-**
A	....Z	Laola II	680-720	002	6	-	13	-	4	-	2	126-127	**5.993,-**
A	....N	Tergum	680-720	002	-	-	-	10	-	-	-	128	**4.616,-**

Achtung: Schedel Wannenträger zu dieser Wanne mit Überstand. Bitte bei Schedel anfragen.
/ Support de baignoire „Schedel" pour cette baignoire et avec débordement. Veuillez vous renseigner auprès de Schedel.
/ Attentie: Schedel tub steun voor deze kuip met overhang. Vraag het aan Schedel.
/ Attention: Schedel tub for this tub with overhang. Please contact Schedel.

THASOS

1750 x 1100
Rechte Ausführung
Version droite
Rechtse uitvoering
Right hand version

DE Wannengriffe oder Wannenrandarmaturen können auf der ebenen Fläche am Wannenrand positioniert werden.
Badewanne inkl. weißer Ablaufabdeckung
Ablaufabdeckung auch in Chrom erhältlich.

NL Badgrepen of kranen kunnen op het effen vlakaan de badrand worden geplaatst.
Baden incl. Afdekking in wit; ook verkrijgbaar in chroom.

FR Les poignées ou la robinetterie sur gorgepeuvent-être positionnées sur le bord plat de la baignoire.
Baignoire, cache bonde en blanc inclus, également disponible en chromé.

EN Tub grips or tub rim fittings can be installed on the level area of the tub rim. Bathtub including drain cover in white, also available in chrome.

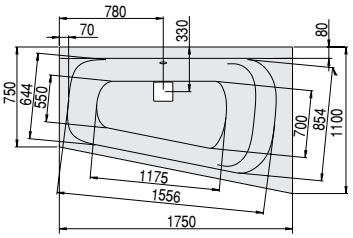

PG 10

MODELL Modèle Mode Model	**ART. NR.** N° D'article Artikelnummer Article no.	**LÄNGE/BREITE** Longueur Et Largeur Lengte En Breedte Length and width **(mm)**	**HÖHE/TIEFE** Hauteur/profondeur Hoogte/diepte Heigth/depth **(mm)**	**INST. HÖHE** Hauteur de montage Installatiehoogte Installation height **(mm)**	**NUTZINHALT** Contenu utile Nuttige inhoud Capacity	**ZUBEHÖR** Accessoires Toebehoren Accessories	**ZUBEHÖR SEITE** Accessoires speciaux, Page Speciaal toebehoren pagina Special accessories page	**EUR**
A	3748	1750 x 1100	490	635-675	280 l	①②④	116-121	**1.864,-**

HOESCH Systemvariante (Preise ohne Badewanne / Prix sans baignoire / Prijzen zonder badkuip / Prices without bathtub) **PG 55**

MODELL Modèle Mode Model	**ART. NR.** N° D'article Artikelnummer Article no.	**SYSTEMVARIANTE** Système balnéo Whirlsystemen Variant of system	**INST. HÖHE** Hauteur de montage Installatiehoogte Installation height **(mm)**	**POSITION D. AGGREGATE** Disposition des éléments techniques Techniekopstelling The aggregate placement								**ZUBEHÖR SEITE** Accessoires speciaux, Page Speciaal toebehoren pagina Special accessories page	**AUFPREIS SYSTEME** Supplément de prix système balnéo Toeslag whirlsysteem Extra charge whirlsystem **(EUR)**
A	....E	Reviva II	680-720	001	6	-	13	4	-	2	-	124-125	**10.337,-**
A	....Z	Laola II	680-720	001	6	-	13	-	4	-	2	126-127	**5.993,-**
A	....N	Tergum	680-720	001	-	-	-	10	-	-	-	128	**4.616,-**

Achtung: Schedel Wannenträger zu dieser Wanne mit Überstand. Bitte bei Schedel anfragen.
/ Support de baignoire „Schedel" pour cette baignoire et avec débordement. Veuillez vous renseigner auprès de Schedel.
/ Attentie: Schedel tub steun voor deze kuip met overhang. Vraag het aan Schedel.
/ Attention: Schedel tub for this tub with overhang. Please contact Schedel.

SPECTRA

1800 x 1200
Linke Ausführung
Version gauche
Linkse uitvoering
Left hand version

DE Wannengriffe oder Wannenrandarmaturen können auf der ebenen Fläche am Wannenrand positioniert werden.

FR Les poignées ou la robinetterie sur gorge peuvent-être positionnées sur le bord plat de la baignoire.

NL Badgrepen of badrandkranen kunnen op de vlakke badrand gemonteerd worden.

EN Tub grips or tub rim fittings can be installed on the level area of the tub rim.

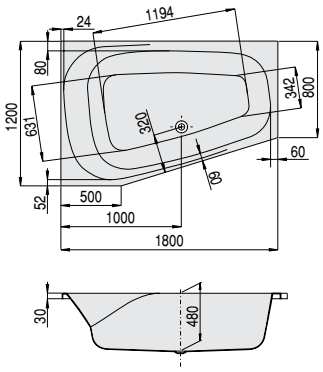

PG 10

MODELL Modèle Mode Model	**ART. NR.** N° D'article Artikelnummer Article no.	**LÄNGE/BREITE** Longueur Et Largeur Lengte En Breedte Length and width **(mm)**	**HÖHE/TIEFE** Hauteur/profondeur Hoogte/diepte Heigth/depth **(mm)**	**INST. HÖHE** Hauteur de montage Installatiehoogte Installation height **(mm)**	**NUTZINHALT** Contenu utile Nuttige inhoud Capacity	**ZUBEHÖR** Accessoires Toebehoren Accessories	**ZUBEHÖR SEITE** Accessoires speciaux, Page Speciaal toebehoren pagina Special accessories page	**EUR**
A	3666	1800 x 1200	480	625-665	340 l	①②④	116-121	**2.137,-**

HOESCH Systemvariante (Preise ohne Badewanne / Prix sans baignoire / Prijzen zonder badkuip / Prices without bathtub) **PG 55**

MODELL Modèle Mode Model	**ART. NR.** N° D'article Artikelnummer Article no.	**SYSTEMVARIANTE** Système balnéo Whirlsystemen Variant of system	**INST. HÖHE** Hauteur de montage Installatiehoogte Installation height **(mm)**	**POSITION D. AGGREGATE** Disposition des éléments techniques Techniekopstelling The aggregate placement									**ZUBEHÖR SEITE** Accessoires speciaux, Page Speciaal toebehoren pagina Special accessories page	**AUFPREIS SYSTEME** Supplément de prix système balnéo Toeslag whirlsysteem Extra charge whirlsystem **(EUR)**
A	....E	Reviva II	650-695	002	4	-	13	8	-	2	-		124-125	**10.337,-**
A	....Z	Laola II	650-695	002	6*	-	13	-	8	-	2		126-127	**5.993,-**
A	....N	Tergum	650-695	002	-	-	-	10	-	-	-		128	**4.616,-**

* **Bei Erweiterung durch Sonderzubehör (8 Rücken- und 4 Fußdüsen) sind nur 4 Whirldüsen serienmäßig eingebaut.**
/ Lors du choix d'une extension par l'équipement spécial (8 buses dorsales et 4 buses plantaires) seulement 4 buses de massage seront installées de série.
/ Bij uitbreiding door toebehoren (8 rug- en 4 voetensproeiers) zijn er slechts 4 whirlsproeiers seriematig ingebouwd.
/ By extending the standard through special accessory (8 back- and 4 feet jets), standard includes 4 whirl jets only.

SPECTRA

1800 x 1200
Rechte Ausführung
Version droite
Rechtse uitvoering
Right hand version

DE Wannengriffe oder Wannenrandarmaturen können auf der ebenen Fläche am Wannenrand positioniert werden.

FR Les poignées ou la robinetterie sur gorge peuvent-être positionnées sur le bord plat de la baignoire.

NL Badgrepen of badrandkranen kunnen op de vlakke badrand gemonteerd worden.

EN Tub grips or tub rim fittings can be installed on the level area of the tub rim.

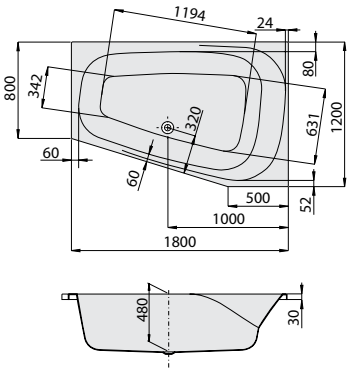

PG 10

MODELL Modèle Mode Model	**ART. NR.** N° D'article Artikelnummer Article no.	**LÄNGE/BREITE** Longueur Et Largeur Lengte En Breedte Length and width **(mm)**	**HÖHE/TIEFE** Hauteur/profondeur Hoogte/diepte Heigth/depth **(mm)**	**INST. HÖHE** Hauteur de montage Installatiehoogte Installation height **(mm)**	**NUTZINHALT** Contenu utile Nuttige inhoud Capacity	**ZUBEHÖR** Accessoires Toebehoren Accessories	**ZUBEHÖR SEITE** Accessoires speciaux, Page Speciaal toebehoren pagina Special accessories page	**EUR**
A	3667	1800 x 1200	480	625-665	340 l	①②④	116-121	**2.137,-**

HOESCH Systemvariante (Preise ohne Badewanne / Prix sans baignoire / Prijzen zonder badkuip / Prices without bathtub) **PG 55**

MODELL Modèle Mode Model	**ART. NR.** N° D'article Artikelnummer Article no.	**SYSTEMVARIANTE** Système balnéo Whirlsystemen Variant of system	**INST. HÖHE** Hauteur de montage Installatiehoogte Installation height **(mm)**	**POSITION D. AGGREGATE** Disposition des éléments techniques Techniekopstelling The aggregate placement									**ZUBEHÖR SEITE** Accessoires speciaux, Page Speciaal toebehoren pagina Special accessories page	**AUFPREIS SYSTEME** Supplément de prix système balnéo Toeslag whirlsysteem Extra charge whirlsystem **(EUR)**
A	....E	Reviva II	650-695	001	4	-	13	8	-	2	-		124-125	**10.337,-**
A	....Z	Laola II	650-695	001	6*	-	13	-	8	-	2		126-127	**5.993,-**
A	....N	Tergum	650-695	001	-	-	-	10	-	-	-		128	**4.616,-**

* **Bei Erweiterung durch Sonderzubehör (8 Rücken- und 4 Fußdüsen) sind nur 4 Whirldüsen serienmäßig eingebaut.**
/ Lors du choix d'une extension par l'équipement spécial (8 buses dorsales et 4 buses plantaires) seulement 4 buses de massage seront installées de série.
/ Bij uitbreiding door toebehoren (8 rug- en 4 voetensproeiers) zijn er slechts 4 whirlsproeiers seriematig ingebouwd.
/ By extending the standard through special accessory (8 back- and 4 feet jets), standard includes 4 whirl jets only.

LARGO

1800 x 1300
Linke Ausführung
Version gauche
Linkse uitvoering
Left hand version

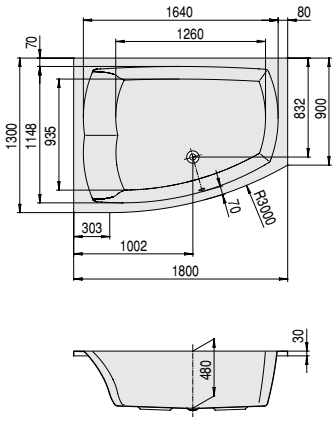

PG 10

MODELL Modèle Mode Model	ART. NR. N° D'article Artikelnummer Article no.	LÄNGE/BREITE Longueur Et Largeur Lengte En Breedte Length and width **(mm)**	HÖHE/TIEFE Hauteur/profondeur Hoogte/diepte Heigth/depth **(mm)**	INST. HÖHE Hauteur de montage Installatiehoogte Installation height **(mm)**	NUTZINHALT Contenu utile Nuttige inhoud Capacity	ZUBEHÖR Accessoires Toebehoren Accessories	ZUBEHÖR SEITE Accessoires speciaux, Page Speciaal toebehoren pagina Special accessories page	EUR
A	3694	1800 x 1300	480	625-665	330 l	①②④	116-121	**2.527,-**

HOESCH Systemvariante (Preise ohne Badewanne / Prix sans baignoire / Prijzen zonder badkuip / Prices without bathtub) PG 55

MODELL Modèle Mode Model	ART. NR. N° D'article Artikelnummer Article no.	SYSTEMVARIANTE Système balnéo Whirlsystemen Variant of system	INST. HÖHE Hauteur de montage Installatiehoogte Installation height **(mm)**	POSITION D. AGGREGATE Disposition des éléments techniques Techniekopstelling The aggregate placement								ZUBEHÖR SEITE Accessoires speciaux, Page Speciaal toebehoren pagina Special accessories page	AUFPREIS SYSTEME Supplément de prix système balnéo Toeslag whirlsysteem Extra charge whirlsystem **(EUR)**
A	....E	Reviva II	650-690	002	4	-	21	8	-	4	-	124-125	**10.337,-**
A	....Z	Laola II	650-690	002	6*	-	21	-	8	-	4	126-127	**5.993,-**
A	....N	Tergum	650-690	002	-	-	-	10	-	-	-	128	**4.616,-**

* **Bei Erweiterung durch Sonderzubehör (8 Rücken- und 4 Fußdüsen) sind nur 4 Whirldüsen serienmäßig eingebaut.**
/ Lors du choix d'une extension par l'équipement spécial (8 buses dorsales et 4 buses plantaires) seulement 4 buses de massage seront installées de série.
/ Bij uitbreiding door toebehoren (8 rug- en 4 voetensproeiers) zijn er slechts 4 whirlsproeiers seriematig ingebouwd.
/ By extending the standard through special accessory (8 back- and 4 feet jets), standard includes 4 whirl jets only.

LARGO

1800 x 1300
Rechte Ausführung
Version droite
Rechtse uitvoering
Right hand version

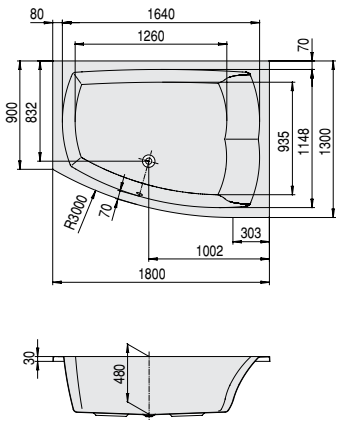

PG 10

MODELL Modèle Mode Model	ART. NR. N° D'article Artikelnummer Article no.	LÄNGE/BREITE Longueur Et Largeur Lengte En Breedte Length and width **(mm)**	HÖHE/TIEFE Hauteur/profondeur Hoogte/diepte Heigth/depth **(mm)**	INST. HÖHE Hauteur de montage Installatiehoogte Installation height **(mm)**	NUTZINHALT Contenu utile Nuttige inhoud Capacity	ZUBEHÖR Accessoires Toebehoren Accessories	ZUBEHÖR SEITE Accessoires speciaux, Page Speciaal toebehoren pagina Special accessories page	EUR
A	3693	1800 x 1300	480	625-665	330 l	①②④	116-121	**2.527,-**

HOESCH Systemvariante (Preise ohne Badewanne / Prix sans baignoire / Prijzen zonder badkuip / Prices without bathtub) PG 55

MODELL Modèle Mode Model	ART. NR. N° D'article Artikelnummer Article no.	SYSTEMVARIANTE Système balnéo Whirlsystemen Variant of system	INST. HÖHE Hauteur de montage Installatiehoogte Installation height **(mm)**	POSITION D. AGGREGATE Disposition des éléments techniques Techniekopstelling The aggregate placement								ZUBEHÖR SEITE Accessoires speciaux, Page Speciaal toebehoren pagina Special accessories page	AUFPREIS SYSTEME Supplément de prix système balnéo Toeslag whirlsysteem Extra charge whirlsystem **(EUR)**
A	....E	Reviva II	650-690	001	4	-	21	8	-	4	-	124-125	**10.337,-**
A	....Z	Laola II	650-690	001	6*	-	21	-	8	-	4	126-127	**5.993,-**
A	....N	Tergum	650-690	001	-	-	-	10	-	-	-	128	**4.616,-**

* **Bei Erweiterung durch Sonderzubehör (8 Rücken- und 4 Fußdüsen) sind nur 4 Whirldüsen serienmäßig eingebaut.**
/ Lors du choix d'une extension par l'équipement spécial (8 buses dorsales et 4 buses plantaires) seulement 4 buses de massage seront installées de série.
/ Bij uitbreiding door toebehoren (8 rug- en 4 voetensproeiers) zijn er slechts 4 whirlsproeiers seriematig ingebouwd.
/ By extending the standard through special accessory (8 back- and 4 feet jets), standard includes 4 whirl jets only.

LARGO

1800 x 1400
Linke Ausführung
Version gauche
Linkse uitvoering
Left hand version

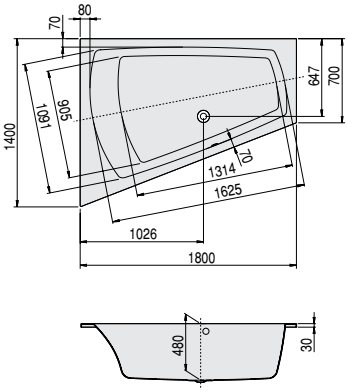

PG 10

MODELL Modèle Mode Model	ART. NR. N° D'article Artikelnummer Article no.	LÄNGE/BREITE Longueur Et Largeur Lengte En Breedte Length and width **(mm)**	HÖHE/TIEFE Hauteur/profondeur Hoogte/diepte Heigth/depth **(mm)**	INST. HÖHE Hauteur de montage Installatiehoogte Installation height **(mm)**	NUTZINHALT Contenu utile Nuttige inhoud Capacity	ZUBEHÖR Accessoires Toebehoren Accessories	ZUBEHÖR SEITE Accessoires speciaux, Page Speciaal toebehoren pagina Special accessories page	EUR
A	3705	1800 x 1400	480	625-665	350 l	①②④	116-121	**1.731,-**

HOESCH Systemvariante (Preise ohne Badewanne / Prix sans baignoire / Prijzen zonder badkuip / Prices without bathtub) PG 55

MODELL Modèle Mode Model	ART. NR. N° D'article Artikelnummer Article no.	SYSTEMVARIANTE Système balnéo Whirlsystemen Variant of system	INST. HÖHE Hauteur de montage Installatiehoogte Installation height **(mm)**	POSITION D. AGGREGATE Disposition des éléments techniques Techniekopstelling The aggregate placement								ZUBEHÖR SEITE Accessoires speciaux, Page Speciaal toebehoren pagina Special accessories page	AUFPREIS SYSTEME Supplément de prix système balnéo Toeslag whirlsysteem Extra charge whirlsystem **(EUR)**
A	....E	Reviva II	650-690	002	4	-	21	8	-	2	-	124-125	**10.337,-**
A	....Z	Laola II	650-690	002	6*	-	21	-	8	-	2	126-127	**5.993,-**
A	....N	Tergum	650-690	002	-	-	-	10	-	-	-	128	**4.616,-**

* **Bei Erweiterung durch Sonderzubehör (8 Rücken- und 4 Fußdüsen) sind nur 4 Whirldüsen serienmäßig eingebaut.**
/ Lors du choix d'une extension par l'équipement spécial (8 buses dorsales et 4 buses plantaires) seulement 4 buses de massage seront installées de série.
/ Bij uitbreiding door toebehoren (8 rug- en 4 voetensproeiers) zijn er slechts 4 whirlsproeiers seriematig ingebouwd.
/ By extending the standard through special accessory (8 back- and 4 feet jets), standard includes 4 whirl jets only.

LARGO

1800 x 1400
Rechte Ausführung
Version droite
Rechtse uitvoering
Right hand version

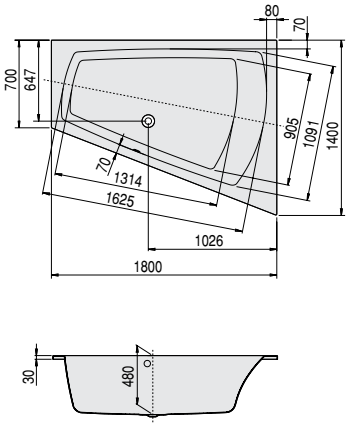

PG 10

MODELL Modèle Mode Model	ART. NR. N° D'article Artikelnummer Article no.	LÄNGE/BREITE Longueur Et Largeur Lengte En Breedte Length and width **(mm)**	HÖHE/TIEFE Hauteur/profondeur Hoogte/diepte Heigth/depth **(mm)**	INST. HÖHE Hauteur de montage Installatiehoogte Installation height **(mm)**	NUTZINHALT Contenu utile Nuttige inhoud Capacity	ZUBEHÖR Accessoires Toebehoren Accessories	ZUBEHÖR SEITE Accessoires speciaux, Page Speciaal toebehoren pagina Special accessories page	EUR
A	3706	1800 x 1400	480	625-665	350 l	①②④	116-121	**1.731,-**

HOESCH Systemvariante (Preise ohne Badewanne / Prix sans baignoire / Prijzen zonder badkuip / Prices without bathtub) PG 55

MODELL Modèle Mode Model	ART. NR. N° D'article Artikelnummer Article no.	SYSTEMVARIANTE Système balnéo Whirlsystemen Variant of system	INST. HÖHE Hauteur de montage Installatiehoogte Installation height **(mm)**	POSITION D. AGGREGATE Disposition des éléments techniques Techniekopstelling The aggregate placement								ZUBEHÖR SEITE Accessoires speciaux, Page Speciaal toebehoren pagina Special accessories page	AUFPREIS SYSTEME Supplément de prix système balnéo Toeslag whirlsysteem Extra charge whirlsystem **(EUR)**
A	....E	Reviva II	650-690	001	4	-	21	8	-	2	-	124-125	**10.337,-**
A	....Z	Laola II	650-690	001	6*	-	21	-	8	-	2	126-127	**5.993,-**
A	....N	Tergum	650-690	001	-	-	-	10	-	-	-	128	**4.616,-**

* **Bei Erweiterung durch Sonderzubehör (8 Rücken- und 4 Fußdüsen) sind nur 4 Whirldüsen serienmäßig eingebaut.**
/ Lors du choix d'une extension par l'équipement spécial (8 buses dorsales et 4 buses plantaires) seulement 4 buses de massage seront installées de série.
/ Bij uitbreiding door toebehoren (8 rug- en 4 voetensproeiers) zijn er slechts 4 whirlsproeiers seriematig ingebouwd.
/ By extending the standard through special accessory (8 back- and 4 feet jets), standard includes 4 whirl jets only.

ECK-BADEWANNEN

Baignoires d'angle

Hoekbaden

Corner bathtubs

PG 10

COMBI
1600 x 700 (L) ____ 105
1600 x 700 (R) ____ 106

HAPPY D.
1800 x 800 (L) ____ 107
1800 x 800 (R) ____ 108

SPECTRA
1400 ____ 105
1700 x 1000 (L) ____ 106
1700 x 1000 (R) ____ 107

SPECTRA

1400

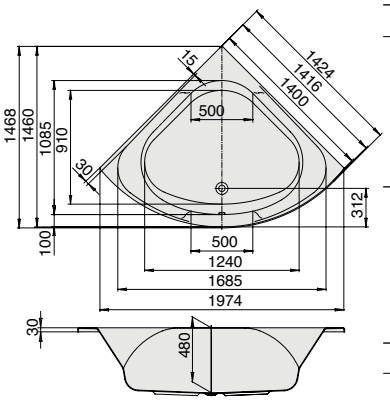

PG 10

MODELL Modèle Mode Model	ART. NR. N° D'article Artikelnummer Article no.	LÄNGE/BREITE Longueur Et Largeur Lengte En Breedte Length and width **(mm)**	HÖHE/TIEFE Hauteur/profondeur Hoogte/diepte Heigth/depth **(mm)**	INST. HÖHE Hauteur de montage Installatiehoogte Installation height **(mm)**	NUTZINHALT Contenu utile Nuttige inhoud Capacity	ZUBEHÖR Accessoires Toebehoren Accessories	ZUBEHÖR SEITE Accessoires speciaux, Page Speciaal toebehoren pagina Special accessories page	EUR
A	3653	1400	480	625-665	290 l	①②④	116-121	**2.561,-**

HOESCH Systemvariante (Preise ohne Badewanne / Prix sans baignoire / Prijzen zonder badkuip / Prices without bathtub) **PG 55**

MODELL Modèle Mode Model	ART. NR. N° D'article Artikelnummer Article no.	SYSTEMVARIANTE Système balnéo Whirlsystemen Variant of system	INST. HÖHE Hauteur de montage Installatiehoogte Installation height **(mm)**	POSITION D. AGGREGATE Disposition des éléments techniques Techniekopstelling The aggregate placement								ZUBEHÖR SEITE Accessoires speciaux, Page Speciaal toebehoren pagina Special accessories page	AUFPREIS SYSTEME Supplément de prix système balnéo Toeslag whirlsysteem Extra charge whirlsystem **(EUR)**
A	....E	Reviva II	650-690	004	6	-	18	4	-	2	-	124-125	**10.337,-**
A	....Z	Laola II	650-690	004	6	-	18	-	4	-	2	126-127	**5.993,-**
A	....N	Tergum	650-690	001/002	-	-	-	10	-	-	-	128	**4.616,-**

Auch als Version mit Schürze verfügbar siehe Seite 72
/ Également disponible en Monolithe (avec tablier fixe) voir page 72
/ Ook verkrijgbaar als versie met schort zie pagina 72
/ Also available as version with apron see page 72

COMBI

1600 x 700
Linke Ausführung
Version gauche
Linkse uitvoering
Left hand version

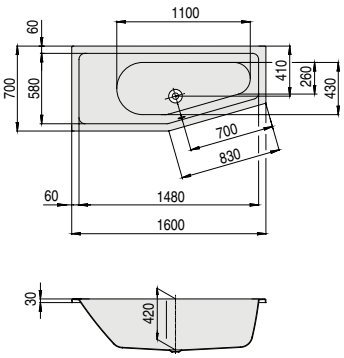

PG 10

MODELL Modèle Mode Model	ART. NR. N° D'article Artikelnummer Article no.	LÄNGE/BREITE Longueur Et Largeur Lengte En Breedte Length and width **(mm)**	HÖHE/TIEFE Hauteur/profondeur Hoogte/diepte Heigth/depth **(mm)**	INST. HÖHE Hauteur de montage Installatiehoogte Installation height **(mm)**	NUTZINHALT Contenu utile Nuttige inhoud Capacity	ZUBEHÖR Accessoires Toebehoren Accessories	ZUBEHÖR SEITE Accessoires speciaux, Page Speciaal toebehoren pagina Special accessories page	EUR
A	5590	1600 x 700	420	565-605	120 l	①②④	116-121	**821,-**

* **Nicht erhältlich mit Whirlsystem**
/ Non disponible avec le système d'hydromassage
/ Niet verkrijgbaar met whirlsysteem
/ Not available with a whirl system

COMBI

1600 x 700
Rechte Ausführung
Version droite
Rechtse uitvoering
Right hand version

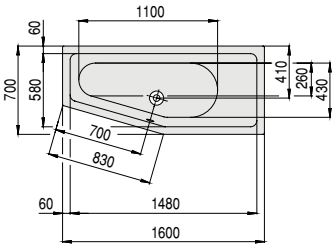

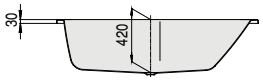

PG 10

MODELL Modèle Mode Model	ART. NR. N° D'article Artikelnummer Article no.	LÄNGE/BREITE Longueur Et Largeur Lengte En Breedte Length and width **(mm)**	HÖHE/TIEFE Hauteur/profondeur Hoogte/diepte Heigth/depth **(mm)**	INST. HÖHE Hauteur de montage Installatiehoogte Installation height **(mm)**	NUTZINHALT Contenu utile Nuttige inhoud Capacity	ZUBEHÖR Accessoires Toebehoren Accessories	ZUBEHÖR SEITE Accessoires speciaux, Page Speciaal toebehoren pagina Special accessories page	EUR
A	5591	1600 x 700	420	565-605	120 l	①②④	116-121	**821,-**

* Nicht erhältlich mit Whirlsystem
/ Non disponible avec le système d'hydromassage
/ Niet verkrijgbaar met whirlsysteem
/ Not available with a whirl system

SPECTRA

1700 x 1000
Linke Ausführung
Version gauche
Linkse uitvoering
Left hand version

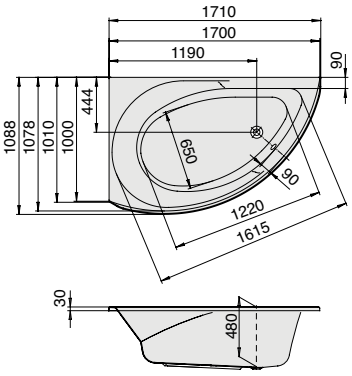

PG 10

MODELL Modèle Mode Model	ART. NR. N° D'article Artikelnummer Article no.	LÄNGE/BREITE Longueur Et Largeur Lengte En Breedte Length and width **(mm)**	HÖHE/TIEFE Hauteur/profondeur Hoogte/diepte Heigth/depth **(mm)**	INST. HÖHE Hauteur de montage Installatiehoogte Installation height **(mm)**	NUTZINHALT Contenu utile Nuttige inhoud Capacity	ZUBEHÖR Accessoires Toebehoren Accessories	ZUBEHÖR SEITE Accessoires speciaux, Page Speciaal toebehoren pagina Special accessories page	EUR
A	3657	1700 x 1000	480	625-665	200 l	①②④	116-121	**2.316,-**

HOESCH Systemvariante (Preise ohne Badewanne / Prix sans baignoire / Prijzen zonder badkuip / Prices without bathtub) PG 55

MODELL Modèle Mode Model	ART. NR. N° D'article Artikelnummer Article no.	SYSTEMVARIANTE Système balnéo Whirlsystemen Variant of system	INST. HÖHE Hauteur de montage Installatiehoogte Installation height **(mm)**	POSITION D. AGGREGATE Disposition des éléments techniques Techniekopstelling The aggregate placement	✓	+	✓	✓	+	✓	+	ZUBEHÖR SEITE Accessoires speciaux, Page Speciaal toebehoren pagina Special accessories page	AUFPREIS SYSTEME Supplément de prix système balnéo Toeslag whirlsysteem Extra charge whirlsystem **(EUR)**
A	....E	Reviva II	650-690	002	6	-	15	4	-	2	-	124-125	**10.337,-**
A	....Z	Laola II	650-690	002	6	-	15	-	4	-	2	126-127	**5.993,-**
A	....N	Tergum	650-690	002	-	-	-	10	-	-	-	128	**4.616,-**

Auch als Version mit Schürze verfügbar siehe Seite 72
/ Également disponible en Monolithe (avec tablier fixe) voir page 72
/ Ook verkrijgbaar als versie met schort zie pagina 72
/ Also available as version with apron see page 72

SPECTRA

1700 x 1000
Rechte Ausführung
Version droite
Rechtse uitvoering
Right hand version

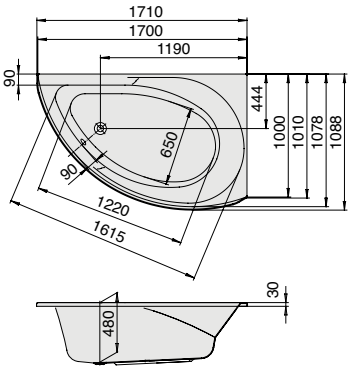

PG 10

MODELL Modèle Mode Model	ART. NR. N° D'article Artikelnummer Article no.	LÄNGE/BREITE Longueur Et Largeur Lengte En Breedte Length and width **(mm)**	HÖHE/TIEFE Hauteur/profondeur Hoogte/diepte Heigth/depth **(mm)**	INST. HÖHE Hauteur de montage Installatiehoogte Installation height **(mm)**	NUTZINHALT Contenu utile Nuttige inhoud Capacity	ZUBEHÖR Accessoires Toebehoren Accessories	ZUBEHÖR SEITE Accessoires speciaux, Page Speciaal toebehoren pagina Special accessories page	EUR
A	3660	1700 x 1000	480	625-665	200 l	①②④	116-121	**2.316,-**

HOESCH Systemvariante (Preise ohne Badewanne / Prix sans baignoire / Prijzen zonder badkuip / Prices without bathtub) **PG 55**

MODELL Modèle Mode Model	ART. NR. N° D'article Artikelnummer Article no.	SYSTEMVARIANTE Système balnéo Whirlsystemen Variant of system	INST. HÖHE Hauteur de montage Installatiehoogte Installation height **(mm)**	POSITION D. AGGREGATE Disposition des éléments techniques Techniekopstelling The aggregate placement								ZUBEHÖR SEITE Accessoires speciaux, Page Speciaal toebehoren pagina Special accessories page	AUFPREIS SYSTEME Supplément de prix système balnéo Toeslag whirlsysteem Extra charge whirlsystem **(EUR)**
A	....E	Reviva II	650-690	001	6	-	15	4	-	2	-	124-125	**10.337,-**
A	....Z	Laola II	650-690	001	6	-	15	-	4	-	2	126-127	**5.993,-**
A	....N	Tergum	650-690	001	-	-	-	10	-	-	-	128	**4.616,-**

Auch als Version mit Schürze verfügbar siehe Seite 73
/ Également disponible en Monolithe (avec tablier fixe) voir page 73
/ Ook verkrijgbaar als versie met schort zie pagina 73
/ Also available as version with apron see page 73

HAPPY D.

1800 x 800
Linke Ausführung
Version gauche
Linkse uitvoering
Left hand version

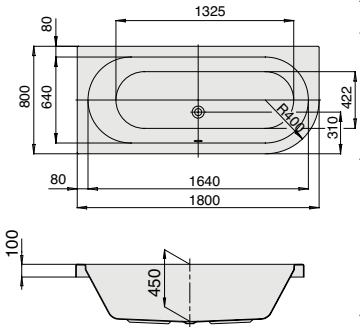

PG 10

MODELL Modèle Mode Model	ART. NR. N° D'article Artikelnummer Article no.	LÄNGE/BREITE Longueur Et Largeur Lengte En Breedte Length and width **(mm)**	HÖHE/TIEFE Hauteur/profondeur Hoogte/diepte Heigth/depth **(mm)**	INST. HÖHE Hauteur de montage Installatiehoogte Installation height **(mm)**	NUTZINHALT Contenu utile Nuttige inhoud Capacity	ZUBEHÖR Accessoires Toebehoren Accessories	ZUBEHÖR SEITE Accessoires speciaux, Page Speciaal toebehoren pagina Special accessories page	EUR
A	6484	1800 x 800	450	595-635	155 l	①②④	116-121	**3.072,-**

HOESCH Systemvariante (Preise ohne Badewanne / Prix sans baignoire / Prijzen zonder badkuip / Prices without bathtub) **PG 55**

MODELL Modèle Mode Model	ART. NR. N° D'article Artikelnummer Article no.	SYSTEMVARIANTE Système balnéo Whirlsystemen Variant of system	INST. HÖHE Hauteur de montage Installatiehoogte Installation height **(mm)**	POSITION D. AGGREGATE Disposition des éléments techniques Techniekopstelling The aggregate placement								ZUBEHÖR SEITE Accessoires speciaux, Page Speciaal toebehoren pagina Special accessories page	AUFPREIS SYSTEME Supplément de prix système balnéo Toeslag whirlsysteem Extra charge whirlsystem **(EUR)**
A	....E	Reviva II	620-660	002	6	-	17	4	-	2	-	124-125	**10.337,-**
A	....Z	Laola II	620-660	002	6	-	17	-	4	-	2	126-127	**5.993,-**
A	....N	Tergum	620-660	002	-	-	-	10	-	-	-	128	**4.616,-**

Auch als Version mit Schürze verfügbar siehe Seite 73
/ Également disponible en Monolithe (avec tablier fixe) voir page 73
/ Ook verkrijgbaar als versie met schort zie pagina 73
/ Also available as version with apron see page 73

HAPPY D.

1800 x 800
Rechte Ausführung
Version droite
Rechtse uitvoering
Right hand version

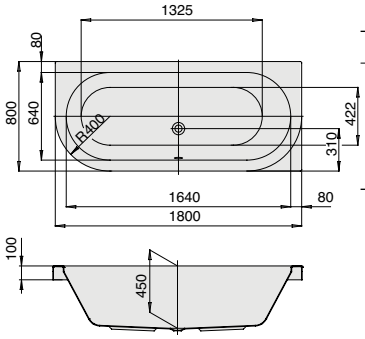

PG 10

MODELL Modèle Mode Model	**ART. NR.** N° D'article Artikelnummer Article no.	**LÄNGE/BREITE** Longueur Et Largeur Lengte En Breedte Length and width **(mm)**	**HÖHE/TIEFE** Hauteur/profondeur Hoogte/diepte Heigth/depth **(mm)**	**INST. HÖHE** Hauteur de montage Installatiehoogte Installation height **(mm)**	**NUTZINHALT** Contenu utile Nuttige inhoud Capacity	**ZUBEHÖR** Accessoires Toebehoren Accessories	**ZUBEHÖR SEITE** Accessoires speciaux, Page Speciaal toebehoren pagina Special accessories page	**EUR**
A	6486	1800 x 800	450	595-635	155 l	①②④	116-121	**3.072,-**

HOESCH Systemvariante (Preise ohne Badewanne / Prix sans baignoire / Prijzen zonder badkuip / Prices without bathtub) **PG 55**

MODELL Modèle Mode Model	**ART. NR.** N° D'article Artikelnummer Article no.	**SYSTEMVARIANTE** Système balnéo Whirlsystemen Variant of system	**INST. HÖHE** Hauteur de montage Installatiehoogte Installation height **(mm)**	**POSITION D. AGGREGATE** Disposition des éléments techniques Techniekopstelling The aggregate placement								**ZUBEHÖR SEITE** Accessoires speciaux, Page Speciaal toebehoren pagina Special accessories page	**AUFPREIS SYSTEME** Supplément de prix système balnéo Toeslag whirlsysteem Extra charge whirlsystem **(EUR)**
A	....E	Reviva II	620-660	001	6	-	17	4	-	2	-	124-125	**10.337,-**
A	....Z	Laola II	620-660	001	6	-	17	-	4	-	2	126-127	**5.993,-**
A	....N	Tergum	620-660	001	-	-	-	10	-	-	-	128	**4.616,-**

Auch als Version mit Schürze verfügbar siehe Seite 74
/ Également disponible en Monolithe (avec tablier fixe) voir page 74
/ Ook verkrijgbaar als versie met schort zie pagina 74
/ Also available as version with apron see page 74

6-ECK/8-ECK BADEWANNEN

Baignoires hexagonale/ octogonale

6-hoekige/ 8-hoekige baden

Hexagonal/ octogonal bathtubs

PG 10

ARMADA
1600 x 750 — 110
1700 x 800 — 110
1800 x 800 — 111
1900 x 900 — 112
2000 x 900 (L) — 113
2000 x 900 (R) — 113
2000 x 1000 — 114
2100 x 1000 — 114
1800 x 800 — 115

SPECTRA
1800 x 800 — 111
1900 x 900 — 112

ARMADA

1600 x 750

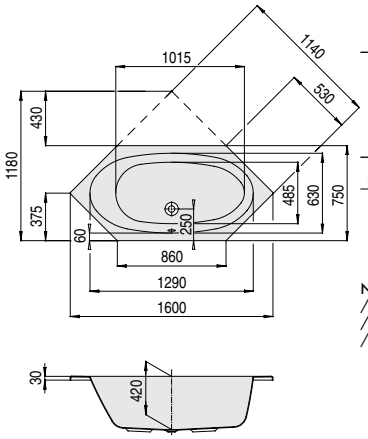

PG 10

MODELL Modèle Mode Model	ART. NR. N° D'article Artikelnummer Article no.	LÄNGE/BREITE Longueur Et Largeur Lengte En Breedte Length and width (mm)	HÖHE/TIEFE Hauteur/profondeur Hoogte/diepte Heigth/depth (mm)	INST. HÖHE Hauteur de montage Installatiehoogte Installation height (mm)	NUTZINHALT Contenu utile Nuttige inhoud Capacity	ZUBEHÖR Accessoires Toebehoren Accessories	ZUBEHÖR SEITE Accessoires speciaux, Page Speciaal toebehoren pagina Special accessories page	EUR
A	6173	1600 x 750	420	565-605	90 l	①②④	116-121	**2.461,-**

Nicht erhältlich mit Whirlsystem
/ Non disponible avec le système d'hydromassage
/ Niet verkrijgbaar met whirlsysteem
/ Not available with a whirl system

ARMADA

1700 x 800

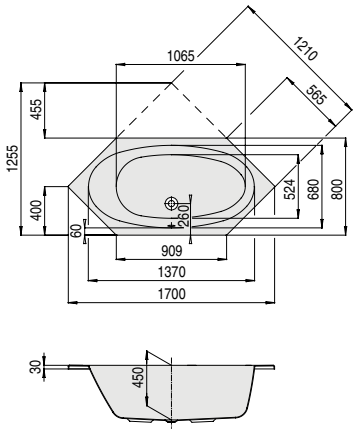

PG 10

MODELL Modèle Mode Model	ART. NR. N° D'article Artikelnummer Article no.	LÄNGE/BREITE Longueur Et Largeur Lengte En Breedte Length and width (mm)	HÖHE/TIEFE Hauteur/profondeur Hoogte/diepte Heigth/depth (mm)	INST. HÖHE Hauteur de montage Installatiehoogte Installation height (mm)	NUTZINHALT Contenu utile Nuttige inhoud Capacity	ZUBEHÖR Accessoires Toebehoren Accessories	ZUBEHÖR SEITE Accessoires speciaux, Page Speciaal toebehoren pagina Special accessories page	EUR
A	6174	1700 x 800	450	595-635	135 l	①②④	116-121	**2.561,-**

Nicht erhältlich mit Whirlsystem
/ Non disponible avec le système d'hydromassage
/ Niet verkrijgbaar met whirlsysteem
/ Not available with a whirl system

ARMADA

1800 x 800

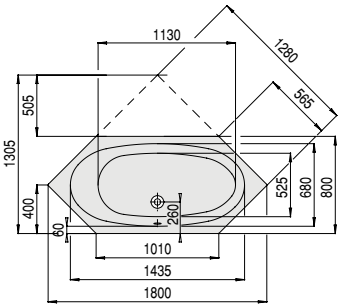

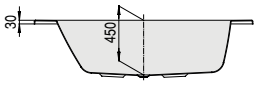

PG 10

MODELL Modèle Mode Model	ART. NR. N° D'article Artikelnummer Article no.	LÄNGE/BREITE Longueur Et Largeur Lengte En Breedte Length and width **(mm)**	HÖHE/TIEFE Hauteur/profondeur Hoogte/diepte Heigth/depth **(mm)**	INST. HÖHE Hauteur de montage Installatiehoogte Installation height **(mm)**	NUTZINHALT Contenu utile Nuttige inhoud Capacity	ZUBEHÖR Accessoires Toebehoren Accessories	ZUBEHÖR SEITE Accessoires speciaux, Page Speciaal toebehoren pagina Special accessories page	EUR
A	6175	1800 x 800	450	595-635	135 l	①②④	116-121	**2.640,-**

Nicht erhältlich mit Whirlsystem
/ Non disponible avec le système d'hydromassage
/ Niet verkrijgbaar met whirlsysteem
/ Not available with a whirl system

SPECTRA

1800 x 800

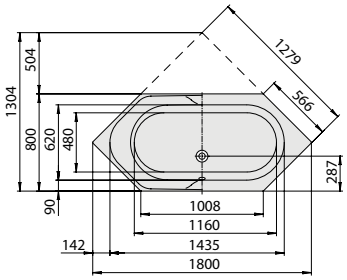

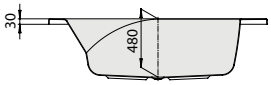

PG 10

MODELL Modèle Mode Model	ART. NR. N° D'article Artikelnummer Article no.	LÄNGE/BREITE Longueur Et Largeur Lengte En Breedte Length and width **(mm)**	HÖHE/TIEFE Hauteur/profondeur Hoogte/diepte Heigth/depth **(mm)**	INST. HÖHE Hauteur de montage Installatiehoogte Installation height **(mm)**	NUTZINHALT Contenu utile Nuttige inhoud Capacity	ZUBEHÖR Accessoires Toebehoren Accessories	ZUBEHÖR SEITE Accessoires speciaux, Page Speciaal toebehoren pagina Special accessories page	EUR
A	3656	1800 x 800	480	625-665	157 l	①②④	116-121	**2.060,-**

HOESCH Systemvariante (Preise ohne Badewanne / Prix sans baignoire / Prijzen zonder badkuip / Prices without bathtub) **PG 55**

MODELL Modèle Mode Model	ART. NR. N° D'article Artikelnummer Article no.	SYSTEMVARIANTE Système balnéo Whirlsystemen Variant of system	INST. HÖHE Hauteur de montage Installatiehoogte Installation height **(mm)**	POSITION D. AGGREGATE Disposition des éléments techniques Techniekopstelling The aggregate placement								ZUBEHÖR SEITE Accessoires speciaux, Page Speciaal toebehoren pagina Special accessories page	AUFPREIS SYSTEME Supplément de prix système balnéo Toeslag whirlsysteem Extra charge whirlsystem **(EUR)**
A	....E	Reviva II	650-690	004	6	-	15	4	-	2	-	124-125	**10.337,-**
A	....Z	Laola II	650-690	004	6	-	15	-	4	-	2	125-127	**5.993,-**
A	....N	Tergum	650-690	002	-	-	-	10	-	-	-	128	**4.616,-**

ARMADA

1900 x 900

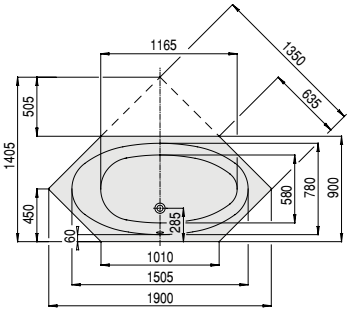

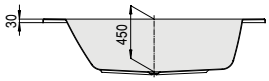

PG 10

MODELL Modèle Mode Model	ART. NR. N° D'article Artikelnummer Article no.	LÄNGE/BREITE Longueur Et Largeur Lengte En Breedte Length and width (mm)	HÖHE/TIEFE Hauteur/profondeur Hoogte/diepte Heigth/depth (mm)	INST. HÖHE Hauteur de montage Installatiehoogte Installation height (mm)	NUTZINHALT Contenu utile Nuttige inhoud Capacity	ZUBEHÖR Accessoires Toebehoren Accessories	ZUBEHÖR SEITE Accessoires speciaux, Page Speciaal toebehoren pagina Special accessories page	EUR
A	6177	1900 x 900	450	595-635	170 l	①②④	116-121	**2.815,-**

Nicht erhältlich mit Whirlsystem
/ Non disponible avec le système d'hydromassage
/ Niet verkrijgbaar met whirlsysteem
/ Not available with a whirl system

SPECTRA

1900 x 900

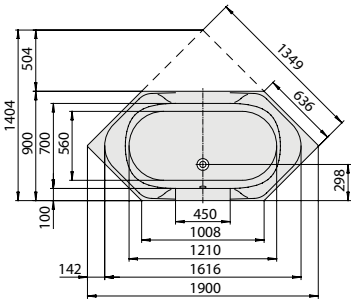

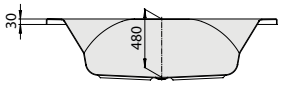

PG 10

MODELL Modèle Mode Model	ART. NR. N° D'article Artikelnummer Article no.	LÄNGE/BREITE Longueur Et Largeur Lengte En Breedte Length and width (mm)	HÖHE/TIEFE Hauteur/profondeur Hoogte/diepte Heigth/depth (mm)	INST. HÖHE Hauteur de montage Installatiehoogte Installation height (mm)	NUTZINHALT Contenu utile Nuttige inhoud Capacity	ZUBEHÖR Accessoires Toebehoren Accessories	ZUBEHÖR SEITE Accessoires speciaux, Page Speciaal toebehoren pagina Special accessories page	EUR
A	3652	1900 x 900	480	625-665	220 l	①②④	116-121	**2.397,-**

HOESCH Systemvariante (Preise ohne Badewanne / Prix sans baignoire / Prijzen zonder badkuip / Prices without bathtub) PG 55

MODELL Modèle Mode Model	ART. NR. N° D'article Artikelnummer Article no.	SYSTEMVARIANTE Système balnéo Whirlsystemen Variant of system	INST. HÖHE Hauteur de montage Installatiehoogte Installation height (mm)	POSITION D. AGGREGATE Disposition des éléments techniques Techniekopstelling The aggregate placement								ZUBEHÖR SEITE Accessoires speciaux, Page Speciaal toebehoren pagina Special accessories page	AUFPREIS SYSTEME Supplément de prix système balnéo Toeslag whirlsysteem Extra charge whirlsystem (EUR)
A	....E	Reviva II	650-690	004	6	-	17	4	-	2	-	124-125	**10.337,-**
A	....Z	Laola II	650-690	004	6	-	17	-	4	-	2	126-127	**5.993,-**
A	....N	Tergum	650-690	001/002	-	-	-	10	-	-	-	128	**4.616,-**

ARMADA

2000 x 900
Überlauf links
Trop plein à gauche
Overloop links
Left overflow

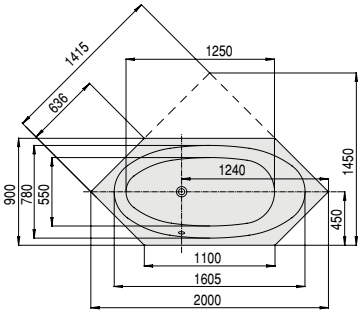

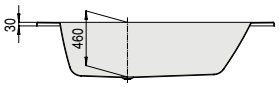

PG 10

MODELL Modèle Mode Model	**ART. NR.** N° D'article Artikelnummer Article no.	**LÄNGE/BREITE** Longueur Et Largeur Lengte En Breedte Length and width **(mm)**	**HÖHE/TIEFE** Hauteur/profondeur Hoogte/diepte Heigth/depth **(mm)**	**INST. HÖHE** Hauteur de montage Installatiehoogte Installation height **(mm)**	**NUTZINHALT** Contenu utile Nuttige inhoud Capacity	**ZUBEHÖR** Accessoires Toebehoren Accessories	**ZUBEHÖR SEITE** Accessoires speciaux, Page Speciaal toebehoren pagina Special accessories page	**EUR**
A	6182	2000 x 900	460	605-645	205 l	①②④	116-121	**3.006,-**

Nicht erhältlich mit Whirlsystem
/ Non disponible avec le système d'hydromassage
/ Niet verkrijgbaar met whirlsysteem
/ Not available with a whirl system

ARMADA

2000 x 900
Überlauf rechts
Trop plein à droite
Overloop rechts
Right overflow

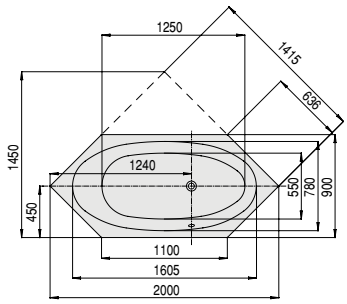

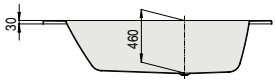

PG 10

MODELL Modèle Mode Model	**ART. NR.** N° D'article Artikelnummer Article no.	**LÄNGE/BREITE** Longueur Et Largeur Lengte En Breedte Length and width **(mm)**	**HÖHE/TIEFE** Hauteur/profondeur Hoogte/diepte Heigth/depth **(mm)**	**INST. HÖHE** Hauteur de montage Installatiehoogte Installation height **(mm)**	**NUTZINHALT** Contenu utile Nuttige inhoud Capacity	**ZUBEHÖR** Accessoires Toebehoren Accessories	**ZUBEHÖR SEITE** Accessoires speciaux, Page Speciaal toebehoren pagina Special accessories page	**EUR**
A	6183	2000 x 900	460	605-645	205 l	①②④	116-121	**3.006,-**

Nicht erhältlich mit Whirlsystem
/ Non disponible avec le système d'hydromassage
/ Niet verkrijgbaar met whirlsysteem
/ Not available with a whirl system

ARMADA

2000 x 1000

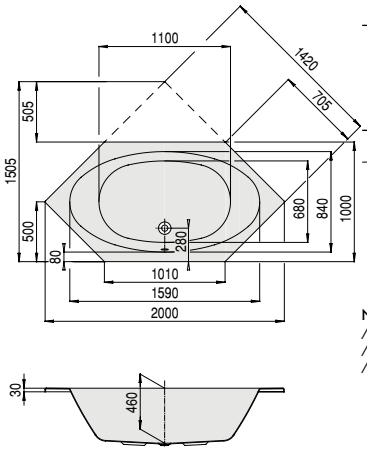

PG 10

MODELL Modèle Mode Model	ART. NR. N° D'article Artikelnummer Article no.	LÄNGE/BREITE Longueur Et Largeur Lengte En Breedte Length and width **(mm)**	HÖHE/TIEFE Hauteur/profondeur Hoogte/diepte Heigth/depth **(mm)**	INST. HÖHE Hauteur de montage Installatiehoogte Installation height **(mm)**	NUTZINHALT Contenu utile Nuttige inhoud Capacity	ZUBEHÖR Accessoires Toebehoren Accessories	ZUBEHÖR SEITE Accessoires speciaux, Page Speciaal toebehoren pagina Special accessories page	EUR
A	6178	2000 x 1000	460	605-645	210 l	①②④	116-121	**3.753,-**

Nicht erhältlich mit Whirlsystem
/ Non disponible avec le système d'hydromassage
/ Niet verkrijgbaar met whirlsysteem
/ Not available with a whirl system

ARMADA

2100 x 1000

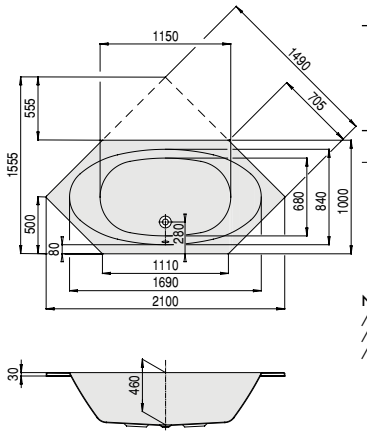

PG 10

MODELL Modèle Mode Model	ART. NR. N° D'article Artikelnummer Article no.	LÄNGE/BREITE Longueur Et Largeur Lengte En Breedte Length and width **(mm)**	HÖHE/TIEFE Hauteur/profondeur Hoogte/diepte Heigth/depth **(mm)**	INST. HÖHE Hauteur de montage Installatiehoogte Installation height **(mm)**	NUTZINHALT Contenu utile Nuttige inhoud Capacity	ZUBEHÖR Accessoires Toebehoren Accessories	ZUBEHÖR SEITE Accessoires speciaux, Page Speciaal toebehoren pagina Special accessories page	EUR
A	6179	2100 x 1000	460	605-645	240 l	①②④	116-121	**3.967,-**

Nicht erhältlich mit Whirlsystem
/ Non disponible avec le système d'hydromassage
/ Niet verkrijgbaar met whirlsysteem
/ Not available with a whirl system

ARMADA

1800 x 800

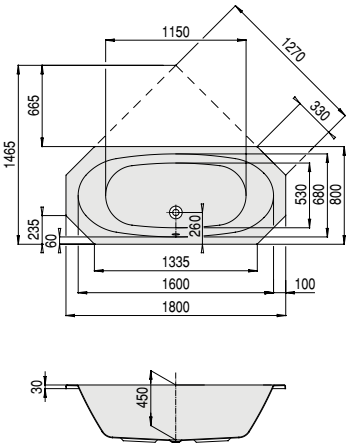

PG 10

MODELL Modèle Mode Model	**ART. NR.** N° D'article Artikelnummer Article no.	**LÄNGE/BREITE** Longueur Et Largeur Lengte En Breedte Length and width **(mm)**	**HÖHE/TIEFE** Hauteur/profondeur Hoogte/diepte Heigth/depth **(mm)**	**INST. HÖHE** Hauteur de montage Installatiehoogte Installation height **(mm)**	**NUTZINHALT** Contenu utile Nuttige inhoud Capacity	**ZUBEHÖR** Accessoires Toebehoren Accessories	**ZUBEHÖR SEITE** Accessoires speciaux, Page Speciaal toebehoren pagina Special accessories page	**EUR**
A	6169	1800 x 800	450	595-635	155 l	①②④	116-121	**2.060,-**

Nicht erhältlich mit Whirlsystem
/ Non disponible avec le système d'hydromassage
/ Niet verkrijgbaar met whirlsysteem
/ Not available with a whirl system

SONDERZUBEHÖR BADEWANNEN

/ ACCESSOIRES SPÉCIAUX BAIGNOIRES / SPECIAAL TOEBEHOREN BADEN / SPECIAL ACCESSORIES FOR BATHTUBS

MONTAGEZUBEHÖR Accessoires de montage Montage van accessoires Mounting accessories	**PG 70**	**ART. NR.** N° D'article Artikelnummer Article no.	**EUR**
Montage-Set für Badewannen: 1 Paar Wannenfüße, 1 Satz Wannenanker, 1 Satz Wannenleisten, Wandprofil zur Schalldämmung und Abdichtung. / Kit de montage pour baignoires: 1 jeu de pieds pour baignoires, 1 jeu de Console murale 1 Jeu de supports, Profile mural d'insonorisation et de calfeutrage. / Montage kit voor baden: 1 Stel badpoten, 1 Stel Wandconsole, 1 Set randsteunen, Wandprofiel voor de afdichting on geluidsisolatie. / Mounting set for bathtubs: 1 Pair of tub feet, 1 Set bathtub anchor 1 Set tub strips, Wall connection profile.	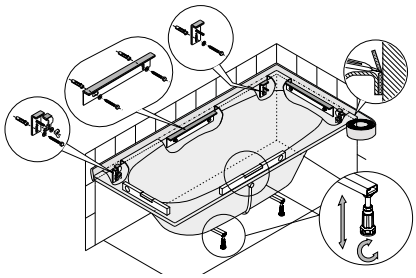	6911	**145,-**
① 1 Paar Wannenfüße (Klappfuß) / 1 jeu de pieds pour baignoires (pliable) / 1 Badonderstel (Klapvoet) / 1 Pair of tub feet **bei 3666, 3667, 3692, 3693, 3694, 3705, 3706, 3875, 3878** Ⓐ **sind 2 Paar Wannenfüße erforderlich.** / pour 3666, 3667, 3692, 3693, 3694, 3705, 3706 2 jeu de pieds nécessaire. / op 3666, 3667, 3692, 3693, 3694, 3705, 3706 2 stellen badpoten noodzakelijk / for 3666, 3667, 3692, 3693, 3694, 3705, 3706, 3875, 3878 two sets of tub feet are required.		690705	**63,-**
1 Paar Wannenfüße / 1 jeu de pieds pour baignoires / 1 Badonderstel / 1 Pair of tub feet **bei 3666, 3667, 3692, 3693, 3694, 3705, 3706, 3875, 3878** Ⓑ **sind 2 paar Wannenfüße erforderlich.** / pour 3666, 3667, 3692, 3693, 3694, 3705, 3706, 3875, 3878 2 jeu de pieds nécessaire. / op 3666, 3667, 3692, 3693, 3694, 3705, 3706, 3875, 3878 2 stellen badpoten noodzakelijk / for 3666, 3667, 3692, 3693, 3694, 3705, 3706, 3875, 3878 two sets of tub feet are required.		690704	**63,-**
1 Satz Wannenanker zur Wannenrandunterstützung und Montageerleichterung. Bestehend aus: 2 Stück mit Klemmvorrichtung, 1 Stück ohne Klemmvorrichtung. / Console murale supportant le bord de la baignoire et pour faciliter le montage. / Comprenant: 2 éléments avec dispositif de serrage, 1 élément sans dispositif de serrage. / Wandconsole voor badrandondersteuning en montage hulpmiddel. Bestaand uit: 2 stuks met en 1 stuk zonder klemzijde. / 1 Set bathtub anchor for support of bathtub rim and easier mounting: 2 pieces with clamping fixture, 1 piece without clamping fixture.		690401	**27,-**
1 Satz Wannenleisten / 1 Jeu de supports / 1 Set randsteunen / 1 Set tub strips		69192	**31,-**
Wandprofil zur Schalldämmung und Abdichtung. Für Montage von Bade- und Duschwannnen. Rolle mit 3,30 m. / Profile mural d'insonorisation et de calfeutrage. Pour le montage des baignoires et receveurs de douche. Un rouleau de 3,30 m. / Wandprofiel voor de afdichting on geluidsisolatie. Voor de montage van baden en douchebakken. Rol met 3,30 m. / Wall connection profile for sound isolation and sealing. For the assembly of bathtubs and shower trays. Roller with 3.30 m.		6915	**47,-**

NACKENKISSEN Coussin appui-nuque Nekkussen Neckrests	**PG 70**	**ART. NR.** N° D'article Artikelnummer Article no.	**EUR**
Selbstklebendes Gel-Nackenkissen passend für nahezu alle Hoesch Bade- und Whirlwannen. Farbe: Schwarz. Material: Gel. / Appuie-tête en gel adhésif Coussin appui-nuque assorti à presque toutes les baignoires et baignoires balnéo HOESCH Couleur: noir. Matériau: Gel. / Zelfklevend gel nekkussen passend voor bijna alle HOESCH baden en whirlbaden. Kleur: zwart. Materiaal: Gel. / Self-adhesive gel neckrest suitable for almost every HOESCH bath and whirltub. Colour: Black. Material: Gel		69694	**150,-**
Nackenkissen aus wasserbeständigem Teakholz mit PU Auflage für den geraden Wannenrand. / Coussin appui-nuque produit de bois teck résistant à l'eau, recouvert de mousse de polyuréthane pour les bains à bords droits / Nekkussen van waterbestendig teakhout met PU bekleding voor de rechte badrand. / Neckrest made of water-resistant teak wood with a PU pad.		89216	**306,-**

Duft- und Pflegemittel siehe Seite 181-182 / Parfums et produits de soin voir page 181-182 / Geur- en onderhoudsmiddelen, zie pagina 181-182 / Fragrant and care products see page 181-182
Bad Accessoires siehe Seite 180 / Accessoires de bain voir page 180 / Badaccessoires, zie pagina 180 / Bath-accessories see page 180

	HOESCH AB-/ÜBERLAUFGARNITUREN Vidages HOESCH HOESCH Afvoer- en overloopgarnituur HOESCH drain/overflow fittings	**PG 70**			**ART. NR.** N° D'article Artikelnummer Article no.	**EUR**
	HOESCH Combi* Ab-/Überlaufarmatur	HOESCH Combi* vidage-special	HOESCH Combi* Afvoer- en	HOESCH Combi* Drain/overflow fitting		
②	HOESCH Combi verchromt weiß	chromé blanc	chroom wit	chrome white	6925.305 6925.310	**103,-** **136,-**
③	HOESCH Combi lang / long / lungo verchromt weiß	chromé blanc	chroom wit	chrome white	6926.305 6926.310	**126,-** **158,-**
	HOESCH Combi Plus* Wanneneinlauf mit Spezial-Ab-/Überlaufarmatur	HOESCH Combi Plus* remplissage par le trop-plein avec vidage spécial	HOESCH Combi Plus* In-, af- en overloopgarnituur	HOESCH Combi Plus* Special drain/overflow fitting		
④	HOESCH Combi Plus verchromt weiß	chromé blanc	chroom wit	chrome white	6928.305 6928.310	**302,-** **366,-**
⑤	HOESCH Combi Plus lang / long / lungo verchromt weiß	chromé blanc	chroom wit	chrome white	6929.305 6929.310	**329,-** **412,-**
⑥	Anschlussschlauch zur Verbindung an HT-Hausanschluss	Raccord de tuyau pour le raccordement / connexion HT-maison	Aansluitflexibel voor aansluiting aan bouwzijdige afvoerleiding	Connecting hose for connection to HT-house connection	133878	**48,-**
⑦	HOESCH Ablaufstopfen mit Kelch für Badewanne Namur, Namur Lounge, LaSenia, Leros Weiß glänzend	HOESCH Bouchon de vidange avec calice pour baignoire Namur, Namur Lounge, LaSenia, Leros Blanc brillant	HOESCH afvoerplug met beker voor badkuip Namur, Namur Lounge, LaSenia, Leros Wit glanzend	HOESCH drain plug with goblet for bathtub Namur, Namur Lounge, LaSenia, Leros White glossy	59109901.310	**111,-**
⑧	HOESCH Ablaufstopfen mit Kelch für Badewanne Namur, Namur Lounge, LaSenia, Leros Weiß matt	HOESCH Bouchon de vidange avec calice pour baignoire Namur, Namur Lounge, LaSenia, Leros Blanc matte	HOESCH afvoerplug met beker voor badkuip Namur, Namur Lounge, LaSenia, Leros Mat wit	HOESCH drain plug with goblet for bathtub Namur, Namur Lounge, LaSenia, Leros White matt	59109901.313	**111,-**
⑨	HOESCH Ablaufstopfen mit Kelch für Badewanne Namur, Namur Lounge, LaSenia, Leros Schwarz glänzend	HOESCH Bouchon de vidange avec calice pour baignoire Namur, Namur Lounge, LaSenia, Leros Noir brillant	HOESCH afvoerplug met beker voor badkuip Namur, Namur Lounge, LaSenia, Leros Zwart glanzend	HOESCH drain plug with goblet for bathtub Namur, Namur Lounge, LaSenia, Leros Black glossy	59109901.314	**111,-**
⑩	HOESCH Ablaufstopfen mit Kelch für Badewanne Namur, Namur Lounge, LaSenia, Leros Schwarz matt	HOESCH Bouchon de vidange avec calice pour baignoire Namur, Namur Lounge, LaSenia, Leros Noir matte	HOESCH afvoerplug met beker voor badkuip Namur, Namur Lounge, LaSenia, Leros Mat zwart	HOESCH drain plug with goblet for bathtub Namur, Namur Lounge, LaSenia, Leros Black matt	59109901.362	**111,-**

Duft- und Pflegemittel siehe Seite 181-182 / Parfums et produits de soin voir page 181-182 / Geur- en onderhoudsmiddelen, zie pagina 181-182 / Fragrant and care products see page 181-182
Bad Accessoires siehe Seite 180 / Accessoires de bain voir page 180 / Badaccessoires, zie pagina 180 / Bath-accessories see page 180

HOESCH ABLAUFARMATUR HOESCH Bonde d'écoulement HOESCH Afvoergarnituur HOESCH Drain unit	**PG 70**	**ART. NR.** N° D'article Artikelnummer Article no.	**EUR**
Quadratische Ablaufabdeckung in Chrom gültig nur für alle Badewannen Thasos Cache bonde carré et chromé valable uniquement pour toutes les baignoires Thasos Vierkante afdekking in chroom Alleen geschikt voor alle Thasos-baden Square drain cover in chrome for tubs of the tub series Thasos		121513.305	**70,-**

Lichtsysteme Eclairage Verlichtingssystemen Lighting system	**PG 55**				**ART. NR.** N° D'article Artikelnummer Article no.	**EUR**
Nur für Badewannen ohne Whirl-/Airsystem erhältlich LED Unterwasserscheinwerfer, verchromt mit Bedienknopf für Wannenrand inkl. Ansteuerungselektronik mit automatischem Farblichtwechsler Farben: Weiß, Rot, Orange, Gelb, Grün, Blau, Indigo, Violett (werkseitig eingebaut)	Disponible seulement pour les baignoires sans équipement balnéo Whirl/Air Projecteur immergé LED, chromé avec touche de commande pour le rebord de la baignoire Système de commande automatique avec inverseur de couleur inclus Couleurs : blanc, rouge, orange, jaune, vert, bleu, indigo, violet (monte al'usine)	Alleen verkrijgbaar voor baden zonder whirl-/airsysteem Verchroomde led-onderwaterschijnwerper met bedieningsknop in de bad-rand Incl. aanstuurelektronica met automatische kleurenwisselaar Kleuren: wit, rood, oranje, geel, groen, blauw, indigo, paars (in de fabriek ingebouwd)	Available for bathtubs wit-houtwhirl / air system only LED underwater spotlights, chromeplated with an operating button for bathtub rim Including control with integrated colour light changer. Colours: white, red, orange, yellow, green, blue, indigo, violet (factoryinstalled)			
2 LED Scheinwerfer	Projecteur 2 LED	2 ledschijnwerpers	2 LED spotlights		690913	**1.380,-**
4 LED Scheinwerfer	Projecteur 4 LED	4 ledschijnwerpers	4 LED spotlights		690914	**1.969,-**

WANNENGRIFF / Poignée de baignoire / Badgreep / Bathtub grip	**PG 70**	**ART. NR.** N° D'article Artikelnummer Article no.	**EUR**
Wannengriff UNIVERSAL lang, verchromt Für viele Bade- und Whirlwannen. Bohrlochmittenabstand: 300 mm / Poignée de baignoire UNIVERSAL à long chromé pour de nombreuses baignoires et balnéos. Intervalle moyen des trous de perçage: 300 mm / Badgreep UNIVERSAL lang Chroom voor vele baden en whirlbaden. Afstand midden boorgat: 300 mm / Universal bathtub grip long, chrome-plated suitable for most bathtubs and whirl baths medium drill hole gap: 300 mm	AUSLAUF 	5906.376	**72,-**
Wannengriff HOESCH, verchromt Für viele Bade- und Whirlwannen. Bohrlochmittenabstand: 192 mm / Poignée de baignoire HOESCH, chromé pour de nombreuses baignoires et balnéos. Intervalle moyen des trous de perçage: 192 mm / Badgreep HOESCH, Chroom voor vele baden en whirlbaden. Afstand midden boorgat: 192 mm / HOESCH bathtub grip, chrome-plated suitable for most bathtubs and whirl baths medium drill hole gap: 192 mm		6918.305	**95,-**
Integrierter Haltegriff aus wasserbeständigem Teakholz und verchromten Elementen. Bohrlochmittenabstand: 248 mm / Poignée intégrée en teck résistant à l'eau, éléments chromés. Intervalle moyen des trous de perçage: 248 mm / Geïntegreerde handgreep van waterbestendig teakhout, met verchroomde elementen. Afstand boorgaten: 248 mm / Bathtub grip made of water-resistant teak wood and components in chrome finish. Medium drill hole gap: 248 mm		6902.305	**469,-**

LEISTUNG / Prestation / Vermogen / Performance	**PG 70**	**ART. NR.** N° D'article Artikelnummer Article no.	**EUR**
Bohrungen für Armaturenlöcher nach Skizze (Skizze mit exakten Maßangaben in mm) / Perçage pour robinetterie selon plan précis (croquis avec dimensions exactes en mm) / Boring naar wens (Schets met exacte maten in mm) / Drillings according to demand (drawing with exact dimensions in mm)		69191	**288,-**
Sonderbohrung für einen Wannengriff nach Skizze / Perçage pour une poignée de baignoire selon le croquis / Boring voor een badhandgreep aan de hand van een schets / Bore for a bathtub grip as shown in the diagram		6994	**138,-**
Sonderbohrung für zwei Wannengriffe nach Skizze / Perçage pour deux poignées de baignoire selon le croquis / Boring voor twee badhandgrepen aan de hand van een schets / Bore for two bathtub grips as shown in the diagram		6995	**273,-**

Duft- und Pflegemittel siehe Seite 181-182 / Parfums et produits de soin voir page 181-182 / Geur- en onderhoudsmiddelen, zie pagina 181-182 / Fragrant and care products see page 181-182
Bad Accessoires siehe Seite 180 / Accessoires de bain voir page 180 / Badaccessoires, zie pagina 180 / Bath-accessories see page 180

GLASVERKLEIDUNG / Habillage en verre / Glazen ommanteling / Glass panelling

DE

Verglasung aus
Einscheiben-Sicherheitsglas (8 mm).
Inkl. vormontiertem Gestell.
Rückseitige Lackierung der Gläser,
Farben wirken dunkler.

FR

Vitrage en verre de sécurité
simple (8 mm).
Châssis prémonté inclus.
Vernis au dos des verres, les
couleurs paraissent plus foncées

NL

Glasdelen van enkel
veiligheidsglas (8 mm).
Incl. voorgemonteerd onderstel.
Achterzijde lakken van de lenzen,
kleuren lijken donkerder.

EN

Glazing made of toughened safety glass
(8 mm) with EverClean coating.
Inc. pre-assembled frame.
Rear lacquering of the glass, colours
appear darker.

PG 55

BADE-/WHIRLWANNEN* Baignoires/Baignoires balnéo* Baden/whirlbaden* Bathtubs/whirltubs*	**MODELL** Modèle Mode Model					**EUR**
	6628	47001	47002	47003	47004	**GR 1**
	6629	47011	47012	47013	47014	**GR 1**
Foster	6646	47211	47212	47213	47214	**GR 1**
	6647	47201	47202	47203	47204	**GR 1**
	6697	47161	47162	47163	47164	**GR 1**
	3819	47201	47202	47203	47204	**GR1**
	3820	47391	47392	47393	47394	**GR1**
	3828	47151	47152	47153	47154	**GR1**
	3829	47011	47012	47013	47014	**GR1**
	3830	47001	47002	47003	47004	**GR1**
	3831	47161	47162	47163	17164	**GR1**
	3832	47061	47062	47063	47064	**GR1**
iSensi	3869	47411	47412	47413	47414	**GR1**
	3872	47401	47402	47403	47404	**GR1**
	3875	47471	47472	47473	47474	**GR2**
	3878	47461	47462	47463	47464	**GR2**
	3950	47241	47242	47243	47244	**GR1**
	3954	47231	47232	47233	47234	**GR1**
	3958	47451	47452	47453	47454	**GR2**
	3962	47441	47442	47443	47444	**GR2**
	3983	47015	47016	47017	47018	**GR 1**
	3691	47161	47162	47163	47164	**GR 1**
	3692	47101	47102	47103	47104	**GR 3**
	3696	47001	47002	47003	47004	**GR 1**
	3705	47171	47172	47173	47174	**GR 2**
Largo	3706	47181	47182	47183	47184	**GR 2**
	3707	47011	47012	47013	47014	**GR 1**
	3708	47061	47062	47063	47064	**GR 1**
	3709	47131	47132	47133	47134	**GR 1**
	3710	47151	47152	47153	47154	**GR 1**
	3712	47381	47382	47383	47384	**GR1**
	3713	47201	47202	47203	47204	**GR1**
Mila	3714	47211	47212	47213	47214	**GR1**
	3715	47011	47012	47013	47014	**GR1**
	3716	47061	47062	47063	47064	**GR1**
	3717	47001	47002	47003	47004	**GR1**
Santee	6652	47191	47192	47193	47194	**GR 2**
	3669	47001	47002	47003	47004	**GR 1**
Scelta	3670	47151	47152	47153	47154	**GR 1**
	3671	47601	47602	47603	47604	**GR 1**
	3650	47011	47012	47013	47014	**GR 1**
	3651	47001	47002	47003	47004	**GR 1**
Spectra	3665	47061	47062	47063	47064	**GR 1**
	3666	47971	47972	47973	47974	**GR 2**
	3667	47981	47982	47983	47984	**GR 2**
	3741	47001	47002	47003	47004	**GR 1**
	3742	47851	47852	47853	47854	**GR 2**
	3744	47011	47012	47013	47014	**GR 1**
Thasos	3745	47021	47022	47023	47024	**GR 1**
	3746	47031	47032	47033	47034	**GR 1**
	3747	47041	47042	47043	47044	**GR 1**
	3748	47051	47052	47053	47054	**GR 1**

* **Bei Bestellung von Glasverkleidung für Whirlwannen bitte erste zwei Ziffern „47" auf „49" umändern, z.B. 47381 auf 49381**
/ Lors de la commande de l'habillage en verre pour les baignoires balnéo, merci d'indiquer « 49 » au lieu de « 47 » pour les deux premiers chiffres, par exemple 49381 au lieu de 47381.
/ Bij het bestellen van glazen ommantelingen voor whirlbaden moeten de eerste twee cijfers „47" worden gewijzigd in „49", 47381 wordt bijvoorbeeld 49381.
/ When ordering glass cladding for whirlpool baths, please change the first two numbers „47" to „49" e.g. 47381 to 49381

Technische Änderungen vorbehalten. / Sous réserve de modifications techniques. / Technische wijzigingen voorbehouden / Subject to technical modification.

GLASVERKLEIDUNG / Habillage en verre / Glazen ommanteling / Glass panelling

PG 55

BADEWANNEN Baignoires Baden Bathtubs	**MODELL** Modèle Mode Model			**EUR**
Armada	6173	47753	47754	**GR2**
	6174	47763	47764	**GR2**
	6175	47693	47694	**GR2**
	6177	47733	47734	**GR2**
	6178	47803	47804	**GR3**
	6179	47813	47814	**GR3**
	6182	47713	47714	**GR2**
	6183	47713	47714	**GR2**
iSensi	3845	47733*	47734*	**GR3**
	3858	47123	47124	**GR3**
	3861	47113	47114	**GR3**
Spectra	3652	47733	47734	**GR2**
	3656	47693	47694	**GR2**

* **Nicht erhältlich mit Whirlsystem** / Non disponible avec le systčme d'hydromassage / Niet verkrijgbaar met whirlsysteem / Not available with a whirl system

Rechteck / Rectangulaire / Rechthoek / Rectangular
Trapez / Trapéze / Trapeze / Trapez

für Nische
/ pour niche
/ voor nis
/ for an alcove

für Ecke linke und rechte Version möglich
/ pour montage d'angle Version gauche et droite possible
/ voor hoek linker en rechter versie mogelijk
/ for a corner left and right versions possible

für Vorwand
/ pour pose contre cloison
/ voor voorwand
/ for against a wall

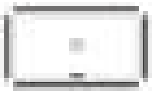

freistehend
/ autonome
/ vrijstaand
/ free-standing

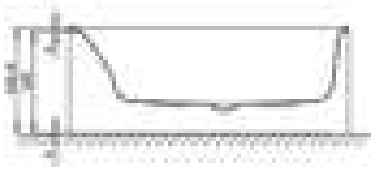

6-Eck / Hexagonale / 6-Hoek / Hexagonal

für Ecke
/ pour pose angle
/ voor hoek
/ for a corner

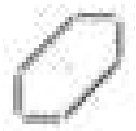

freistehend
/ pose libre
/ vrijstaand
/ free standing

PG 55	**POSITION DER GLASVERKLEIDUNG** Position de l'habillage en verre Positie van de glasbekleding Position of the glass cladding				
GR 1	550 - Weiß/Blanc/Wit/White Glas kann je nach Lichteinfall einen leichten Grünstich aufweisen / Le verre peut avoir une légère teinte verte selon l'incidence de la lumière / Glas kan afhankelijk van de lichinval een groenige effekt hebben. / Depending on the incidence of light, glass can have a slight green tint	**2.362,-**	**3.018,-**	**3.672,-**	**4.919,-**
GR 2		**2.410,-**	**3.080,-**	**3.746,-**	**5.017,-**
GR 3		**2.601,-**	**3.327,-**	**4.043,-**	**5.419,-**
GR 1	Glasfarben 1/ Couleurs verre 1 / Glas kleuren 1 / Glass colors 1 /: 552-Schwarz/Noir/Zwart/Black 715-Schiefergrau/Gris ardoise/Leigrijs/ Slate grey 730-Steingrau/Gris pierre/Steengrijs/ Stone grey 747-Telegrau/Telegris/Telegrijs/ Grey	**2.834,-**	**3.622,-**	**4.406,-**	**5.903,-**
GR 2		**2.892,-**	**3.696,-**	**4.495,-**	**6.020,-**
GR 3		**3.121,-**	**3.992,-**	**4.852,-**	**6.503,-**

Duft- und Pflegemittel siehe Seite 181-182 / Parfums et produits de soin voir page 181-182 / Geur- en onderhoudsmiddelen, zie pagina 181-182 / Fragrant and care products see page 181-182
Bad Accessoires siehe Seite 180 / Accessoires de bain voir page 180 / Badaccessoires, zie pagina 180 / Bath-accessories see page 180

SPEZIAL-UNTERGESTELL / Soubassement special / Speciaal onderstel / Special base frame

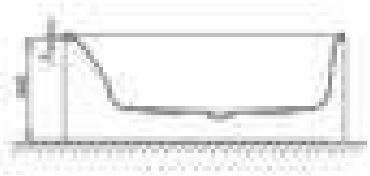

- Komplett vormontiertes Gestell, Verstellbereich + / - 25mm
- 8fache Wannenrandunterstützung
- Magnetplatten zur Anbringung auf den individuellen Verkleidungsplatten im Lieferumfang enthalten
- Das Gestell ist standardmäßig für vier Einbausituationen (Nische, Eck, Vorwand, Freistehend) vorgerüstet.
- Um eine wannenrandbündige Anbringung zu gewährleisten, darf die individuelle Verkleidung eine max. Stärke von 20 mm (Thasos-Familie 8 mm) aufweisen
- Keine Wannenrandleisten zum Einbau nötig Spezial-Untergestell zur bauseitigen, individuellen Badewannenverkleidung

FR

- Châssis intégralement prémonté, zone de réglage + / - 25mm
- Support de rebord de baignoire 8 points
- Plaques magnétiques pour la pose des plaques d'habillage individuelles contenues dans la livraison
- Le châssis est pré-équipé de manière standard pour quatre configurations de montage (niche, angle, contre cloison, autonome).
- Pour garantir l'installation encastré sol, l'épaisseur maximal du tablier ne peut pas dépasser 8 mm (famille de produits Thasos 8 mm).
- Aucune baguette de rebord de baignoire nécessaire au montage

NL

- Volledig voorgemonteerd onderstel, verstelbereik ± 25mm
- Achtvoudige badrandondersteuning
- Magneetplaten om op de afzonderlijke ombouwplaten aan te brengen zijn inbegrepen bij de levering1
- Het onderstel is standaard geschikt voor vier inbouwsituaties (nis, hoek, voorwand, vrijstaand).
- De afzonderlijke ombouw mag max. sterkte van 20mm (Thasos serie 8 mm).
- Voor de inbouw zijn geen badrandstrips nodig

EN

- Fully pre-assembled frame, adjusting range +/ - 25mm
- 8-fold bath edge support
- Magnetic panels for attachment to the individual cladding panels are included in the delivery scope
- As standard, the frame is set up for four installation situations (recess, corner, at wall, free standing).
- To ensure attachment that is flush with the edge of the bath, the maximum thickness for the individual cladding is 20mm (8mm for Thasos series)
- No bath edge strips are required for installation

PG 55

BADE-/WHIRLWANNEN* Baignoires/Baignoires balnéo* Baden/whirlbaden* Bathtubs/Whirltubs*	**MODELL** Modèle Mode Model	**ART. NR.** N° D'article Artikelnummer Article no.	**EUR**
Armada	6173	120926	**1.101,-**
	6174	120927	**1.101,-**
	6175	120928	**1.101,-**
	6177	120924	**1.101,-**
	6178	120931	**1.178,-**
	6179	120932	**1.178,-**
	6182	120933	**1.101,-**
	6183	120935	**1.178,-**
Foster	6628	120900	**1.101,-**
	6629	120901	**1.101,-**
	6646	120916	**1.101,-**
	6647	120915	**1.101,-**
	6697	120912	**1.101,-**
iSensi	3819	120915	**1.101,-**
	3820	120918	**1.101,-**
	3828	120911	**1.101,-**
	3829	120901	**1.101,-**
	3830	120900	**1.101,-**
	3831	120912	**1.101,-**
	3832	120908	**1.101,-**
	3845	120924	**1.101,-**
	3858	120907	**1.101,-**
	3861	120921	**1.178,-**
	3875	120948	**1.178,-**
	3878	120947	**1.178,-**
	3950	120942	**1.101,-**
	3954	120941	**1.101,-**
	3869	120944	**1.101,-**
	3872	120943	**1.101,-**
	3958	120946	**1.101,-**
	3962	120944	**1.101,-**
	3983	120922	**1.101,-**
Largo	3691	120912	**1.101,-**
	3692	120906	**1.276,-**
	3696	120900	**1.101,-**
	3705	120913	**1.178,-**
	3706	120914	**1.178,-**
	3707	120901	**1.101,-**
	3708	120908	**1.101,-**
	3709	120909	**1.101,-**
	3710	120911	**1.101,-**
Mila	3712	120910	**1.101,-**
	3713	120915	**1.101,-**
	3714	120916	**1.101,-**
	3715	120901	**1.101,-**
	3716	120908	**1.101,-**
	3717	120900	**1.101,-**
Santee	6652	120920	**1.178,-**
Scelta	3669	120900	**1.101,-**
	3670	120911	**1.101,-**
	3671	120919	**1.101,-**
	3672	120919	**1.101,-**
Spectra	3650	120901	**1.101,-**
	3651	120900	**1.101,-**
	3652	120924	**1.101,-**
	3656	120928	**1.101,-**
	3665	120908	**1.101,-**
	3666	120935	**1.178,-**
	3667	120936	**1.178,-**
Thasos	3741	120900	**1.101,-**
	3742	120923	**1.178,-**
	3744	120901	**1.101,-**
	3745	120902	**1.101,-**
	3746	120903	**1.101,-**
	3747	120904	**1.101,-**
	3748	120905	**1.101,-**

- Bei Bestellung von Gestell für Whirlwannen bitte erste drei Ziffern „120" auf „121" umändern, z.B. 120900 auf 121900.

/ Lors de la commande du soubassement en verre pour les baignoires balnéo, merci d'indiquer „120" au lieu de „121" pour les trois premiers chiffres, par exemple 120900 au lieu de 121900.

/ Bij het bestellen van glazen ommantelingen voor whirlbaden moeten de eerste twee cijfers „120" worden gewijzigd in „121", 120900 wordt bijvoorbeeld 121900

/ When ordering frame for whirlpool tubs, please change the first three figures "120" to "121", e.g. 120900 to 121900.

HOESCH

SYSTEMVARIANTEN

Systèmes balnéo

Systeemvariant

Whirl Systems

PG 55

LAOLA II ____ 126
REVIVA II ____ 124
TERGUM ____ 128
TERGUM FOR TWO ____ 128

feels so ...

SYSTEMVARIANTEN / *SYSTÈMES BALNÉO / SYSTEEMVARIANT / WHIRL SYSTEMS*

DE	FR	NL	EN	Reviva II	Laola II	Tergum	Tergum for two
✓ **Grundausstattung** ⊕ **Sonderzubehör** – **Nicht lieferbar**	✓ Équipement de base ⊕ Accessoires en option – Non disponible	✓ Basisuitrusting ⊕ Speciale accessoires – Niet leverbaar	✓ Standard equipment ⊕ Optional – Not available	**Power + Air** **(E)**	**Whirl + Air** **(Z)**	**Whirl** **(N)**	**Whirl** **(V)**
AUSSTATTUNG	EQUIPEMENT	UITRUSTING	EQUIPMENT	**10.337,-**	**5.993,-**	**4.616,-**	**9.236,-**
Whirldüsen, Ø 60 mm (modellabhängig)	Buses d'hydromassage Ø 60 mm (selon le modèle)	Whirlsproeiers Ø 60 mm (afhankelijk van het model),	Whirl jets Ø 60 mm (depending on model)	4–8	4–8	–	–
Air-Düsen, (modellabhängig)	Buses à air (selon le modèle)	Airsproeiers (afhankelijk van het model),	Air jets (depending on model)	12–23	12–23	–	–
Rücken- und Fußdüsen	Buses de massage dorsales et plantaires	Rug- en voetsproeiers	Back- and feet jets	✓	⊕	10	20
LED-RGB Ø 60 mm inkl. Ansteuerautomatik mit automatischem Farblichtwechsler	LED-RGB Ø 60 mm avec système de commande automatique et inverseur de couleur automatique	RGB-leds Ø 60 mm incl. automatische aansturing met automatische kleurenwisselaar	LED-RGB Ø 60 mm lighting with controller and automatic colour-light changer	2	–	–	–
LED-weiß Ø 60 mm inkl. Ansteuerautomatik	LED-blanc Ø 60 mm avec système de commande automatique	Witte led Ø 60 mm incl. automatische aansturing	LED-RGB Ø 60 mm white with controller	–	1	–	–
Gebläse regelbar	Soufflante réglable	Regelbare blazer	Adjustable blower	700 W	400 W	400 W	2 x 400 W
Whirlpumpe regelbar, selbstentleerend	Pompe d'hydromassage réglable, avec autovidange	Regelbare, zelflegende whirlpomp	Adjustable water pump, self-draining	900 W	900 W	900 W	2 x 900 W
Absaugdüse kombiniert mit Ab-/Überlaufarmatur HOESCH Combi	Buse d'aspiration combiné vidage HOESCH Combi	Wegzuigsproeier gecombineerd met het afvoer-/overloopgarnituur HOESCH Combi	Suction jet combined with overflow drain fitting HOESCH Combi	✓	✓	✓	✓
Wanneneinlauf HOESCH Combi Plus kombiniert mit Ab-/Überlaufarmatur	Vidage avec remplissage par le trop plein HOESCH Combi Plus	Afvoer-/overloop-/vulcombinatie Hoesch Combi Plus	Bath inlet HOESCH combi plus combined with drain overflow	⊕	⊕	⊕	⊕
Integrierte E-Heizung, 2,0 kW, 230 V, inkl. Steuerung	Réchauffeur électrique intégré 2,0 kW, 230 V avec commande	Geïntegreerde elektrische verwarming, 2,0 kW, 230 V, incl. besturing	Integrated electric heater, 2.0 kw, 230V with controller	⊕	⊕	–	–
Wannenrandtastatur	Clavier intégré dans le rebord de la baignoire	In de badrand geïntegreerd toetsenbord	Tub rim keypad	✓	✓	–	–
Funkfernbedienung	Télécommande	Afstandsbediening	Remote control	✓	–	✓	✓
HOESCH Steuerung 230 V, 50/60 Hz	Commande HOESCH 230 V, 50/60 Hz	HOESCH-besturing 230 V, 50/60 Hz	HOESCH control 230 V, 50/60 Hz	✓	✓	✓	✓
Komplett installiertes Rohrleitungssystem	Systčme de conduites entičrement installé	Volledig geďnstalleerd leidingsysteem	Completely installed piping system	✓	✓	✓	✓
Sichtbare Einbauteile verchromt	Éléments visibles chromés	Zichtbare inbouwdelen uitgevoerd in chroom	Visible parts in chrome finish	✓	✓	✓	✓
FUNKTION	FONCTION	FUNCTIE	FUNCTION				
Whirlmassage, Leistung regulierbar + / – und mit Intervalleffekt	Hydromassage, puissance réglable + / - et avec fonctionnement par intervalle	Whirlmassage met instelbaar vermogen + / – en intervaleffect	Whirl massage, power adjustable +/- and interval effect	✓	✓	✓	✓
Zuschaltbare Gebläseluftbeimischung	Possibilité d'ajouter de l'air via une soufflante	Inschakelbare luchttoevoeging met behulp van de blazer	Possibility of water aeration by the blower	✓	–	✓	✓
Airmassage, Leistung regulierbar + / – und mit Intervalleffekt	Aéromassage, puissance réglable + / - et avec fonctionnement par intervalle	Airmassage met instelbaar vermogen + / – en intervaleffect	Air massage, power adjustable +/- and interval massage effect	✓	✓	–	–
Luftbeheizung	Préchauffeur d'air	Luchtverwarming	Air heating	✓	–	–	–
Passive Luftbeimischung	Ajout passif d'air	Passieve luchttoevoeging	Passive aeration	✓	✓	✓	✓
Restwasserentleerung	Vidange de l'eau résiduelle	Legen van het restwater	Residual water draining after taking the bath	✓	✓	✓	✓
Trockenlaufschutz	Protection contre le fonctionnement à sec	Droogloopbeveiliging	Dry-run protection	✓	✓	✓	✓
Halbautomatische Systemdesinfektion	Désinfection semi-automatique du système	Halfautomatische ontsmetting van het systeem	Semi-automatic system disinfection	✓	–	–	–
Vollautomatische Nachtrocknung	Séchage entièrement automatique des conduites d'air	Volautomatische nadroging	Fully-automatic post-drying	✓	✓	✓	✓
Ozonisierung	Ozonisation	Ozonisatie	Ozonation	✓	–	–	–

REVIVA II

WHIRL+AIR

Grundausstattung

- 4-8 Whirldüsen, Ø 60 mm (modellabhängig)
- 4-8 Rückendüsen (modellabhängig)
- 2-4 Fußdüsen (modellabhängig)
- 12-23 Air-Düsen, (modellabhängig)
- 2 LED-RGB, Ø 60 mm inkl. Ansteuerautomatik mit automatischem Farblichtwechsler
- Gebläse 700W regelbar mit Luftvorheizer und mit Ozonisierung
- Whirlpumpe 900W regelbar, selbstentleerend
- Absaugdüse kombiniert mit Ab-/Überlaufarmatur HOESCH Combi
- Wannenrandtastatur
- Funkfernbedienung
- HOESCH Steuerung 230 V, 50/60 Hz
- Komplett installiertes Rohrleitungssystem
- Sichtbare Einbauteile verchromt
- Halbautomatische Desinfektion
- Vollautomatische Nachtrocknung

Équipement de base

- 4-8 Buses d'hydromassage Ø 60 mm (selon le modèle)
- 4-8 Buses dorsales (selon le modèle)
- 2-4 Buses plantaires (selon le modèle)
- 12-23 buses à air (selon le modèle)
- 2 LED-RGB Ø 60 mm avec système de commande automatique et inverseur de couleur automatique
- Soufflante 700W réglable avec système de préchauffage et avec ozonisation
- Pompe d'hydromassage 900W réglable, avec autovidange
- Buse d'aspiration combiné vidage HOESCH Combi
- Clavier intégré dans le rebord de la baignoire
- Télécommande
- Commande HOESCH 230 V, 50/60 Hz
- Système de conduites entièrement installé
- Éléments visibles chromés
- Désinfection semi-automatique du systeme
- Séchage entierement automatique des conduites d'air

Basisuitrusting

- 4-8 whirlsproeiers, Ø 60 mm (afhankelijk van het model)
- 4-8 rugsproeiers (afhankelijk van het model)
- 2-4 voetsproeiers (afhankelijk van het model)
- 12-23 airsproeiers (afhankelijk van het model)
- 2 RGB-leds Ø 60 mm incl. automatische aansturing met automatische kleurenwisselaar
- Regelbare blazer 700W met luchtvoorverwarmer, ozonisatie en nablaasfunctie
- Regelbare, zelflegende whirlpomp 900W
- Wegzuigsproeier gecombineerd met het afvoer-/ overloopgarnituur HOESCH Combi
- In de badrand geïntegreerd toetsenbord
- Afstandsbediening
- HOESCH-besturing 230 V, 50/60 Hz
- Volledig geïnstalleerd leidingsysteem
- Zichtbare inbouwdelen uitgevoerd in chroom
- Halfautomatische ontsmetting van het systeem
- Volautomatische nadroging

Standard equipment

- 4-8 Whirl jets Ø 60 mm (depending on model)
- 4-8 Back jets (depending on model)
- 2-4 Feet jets (depending on model)
- 12-23 Air jets (depending on model)
- 2 LED-RGB Ø 60 mm lighting with controller and automatic colour-light changer
- Adjustable blower 700W with pre air heating and ozonation
- Adjustable water pump 900W, self-draining
- Suction jet combined with overflow drain fitting HOESCH Combi
- Tub rim keypad
- Remote control
- HOESCH control 230 V, 50/60 Hz
- Completely installed piping system
- Visible parts in chrome finish

NEU!

Auf Anfrage optional auch mit Sichtteilen in weiß erhältlich
/ Sur demande, disponible en option avec des parties visibles en blanc
/ Optioneel verkrijgbaar met zichtbare delen in wit op aanvraag
/ Optionally available with visible parts in white on request

Einzelheiten / Details / Details / Details

Rückendüsen
/ Buses de massage dorsales
/ Rugsproeiers
/ Back jets

Fußdüsen
/ Buses de massage plantaires
/ Voetsproeiers
/ Feet jets

Rotierende Whirldüse
/ Buse balnéo rotative
/ Whirlsproeier roterende
/ Rotating whirl jet

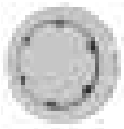

Superflache Airdüse
/ Buse à air extra plate
/ Ultradunne airsproeier
/ Super-flat air jet

Fernbedienung
/ Télécommande
/ Afstandsbediening
/ Remote control

Wannenrandtastatur
/ Clavier intégré dans le rebord de la baignoire
/ In de badrand geïntegreerd toetsenbord
/ Control panel on the edge of the bathtub

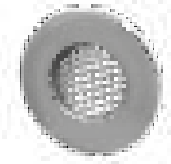

LED-Unterwasserscheinwerfer
/ Projecteur LED immergé
/ Led-onderwaterschijnwerper
/ LED-underwater spotlight

Sonderzubehör – Reviva II	**PG 55**	**ART. NR.**	**EUR**
Aufpreis für Wanneneinlauf HOESCH Combi Plus kombiniert mit Ab-/Überlaufarmatur (werkseitig eingebaut)	verchromt	69689.305	**824,-**
Integrierte E-Heizung 2,0 kW, 230 V Inkl. Steuerung.		69709	**1.932,-**
Automatische Desinfektionsmittelzugabe		6971201	**1.447,-**
Lüftungs-/Revisionsgitter (420 x 325 mm)	weiß grau	6683.310 6683.340	**495,-** **495,-**

Accessoires en option – Reviva II	PG 55	N° D'article	**EUR**
Supplément pour HOESCH Combi Plus remplissage par le trop-plein avec vidage (monte à l'usine)	chromé	69689.305	**824,-**
Réchauffeur électrique 2,0 kW, 230 V y compris commande.		69709	**1.932,-**
Ajout automatique de désinfectant		6971201	**1.447,-**
Grille d'aération/trappe de visite (420 x 325 mm)	blanc gris	6683.310 6683.340	**495,-** **495,-**

Speciale accessoires – Reviva II	PG 55	Artikelnummer	**EUR**
Meerprijs voor HOESCH Combi Plus watertoevoer via af-/overloopcombinatie voor whirlsystem (bij de fabriek ingebouwd)	chroom	69689.305	**824,-**
Electrische bijverwarming 2,0 kW, 230 V inclusief sturing. (niet voor Air-Systeem)		69709	**1.932,-**
Automatische toevoeging van desinfectiemiddel		6971201	**1.447,-**
Revisieluik (420 x 325 mm)	Wit grijs	6683.310 6683.340	**495,-** **495,-**

Accessories – Reviva II	PG 55	Article no.	**EUR**
Surcharge for HOESCH Combi Plus combined with drain / overflow fitting (factory installed)	chrome	69689.305	**824,-**
Integrated electric heater 2,0 kW, 230 V incl. control		69709	**1.932,-**
Automatic system disinfection		6971201	**1.447,-**
Ventilation/service grid (420 x 325 mm)	white grey	6683.310 6683.340	**495,-** **495,-**

NEU!

Auf Anfrage optional auch mit Sichtteilen in weiß erhältlich
/ Sur demande, disponible en option avec des parties visibles en blanc
/ Optioneel verkrijgbaar met zichtbare delen in wit op aanvraag
/ Optionally available with visible parts in white on request

Duft- und Pflegemittel siehe Seite 181-182 / Parfums et produits de soin voir page 181-182 / Geur- en onderhoudsmiddelen, zie pagina 181-182 / Fragrant and care products see page 181-182
Bad Accessoires siehe Seite 180 / Accessoires de bain voir page 180 / Badaccessoires, zie pagina 180. / Bath-accessories see page 180

LAOLA II

WHIRL+AIR

Grundausstattung

- 4-8 Whirldüsen, Ø 60 mm (modellabhängig)
- 12-23 Air-Düsen, (modellabhängig)
- 1 LED-weiß, Ø 60 mm inkl. Ansteuerautomatik
- Gebläse 400W regelbar
- Whirlpumpe 900W regelbar, selbstentleerend
- Absaugdüse kombiniert mit Ab-/Überlaufarmatur HOESCH Combi
- Wannenrandtastatur
- HOESCH Steuerung 230 V, 50/60 Hz
- Komplett installiertes Rohrleitungssystem
- Sichtbare Einbauteile verchromt
- Vollautomatische Nachtrocknung

Équipement de base

- 4-8 Buses d'hydromassage Ø 60 mm (selon le modèle)
- 12-23 buses à air (selon le modèle)
- 1 LED-blanc Ø 60 mm avec système de commande automatique
- Soufflante 400W réglable
- Pompe d'hydromassage 900W réglable, avec autovidange
- Buse d'aspiration combiné vidage HOESCH Combi
- Clavier intégré dans le rebord de la baignoire
- Commande HOESCH 230 V, 50/60 Hz
- Système de conduites entièrement installé
- Éléments visibles chromés
- Séchage entierement automatique des conduites d'air

Basisuitrusting

- 4-8 whirlsproeiers, Ø 60 mm (afhankelijk van het model)
- 12-23 airsproeiers (afhankelijk van het model)
- Witte led Ø 60 mm incl. automatische aansturing
- Regelbare blazer 400W
- Regelbare, zelflegende whirlpomp 900W
- Wegzuigsproeier gecombineerd met het afvoer-/ overloopgarnituur HOESCH Combi
- In de badrand geïntegreerd toetsenbord
- HOESCH-besturing 230 V, 50/60 Hz
- Volledig geïnstalleerd leidingsysteem
- Zichtbare inbouwdelen uitgevoerd in chroom
- Volautomatische nadroging

Standard equipment

- 4-8 Whirl jets Ø 60 mm (depending on model)
- 12-23 Air jets (depending on model)
- 1 LED Ø 60 mm white with controller
- Adjustable blower 400W
- Adjustable water pump 900W, self-draining
- Suction jet combined with overflow drain fitting HOESCH Combi
- Tub rim keypad
- HOESCH control 230 V, 50/60 Hz
- Completely installed piping system

NEU!

Auf Anfrage optional auch mit Sichtteilen in weiß erhältlich
/ Sur demande, disponible en option avec des parties visibles en blanc
/ Optioneel verkrijgbaar met zichtbare delen in wit op aanvraag
/ Optionally available with visible parts in white on request

Einzelheiten / Details / Details / Details

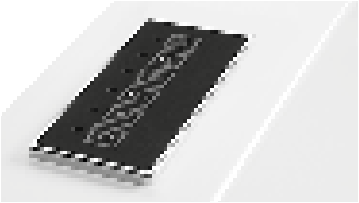

Wannenrandtastatur
/ Clavier intégré dans le rebord de la baignoire
/ In de badrand geïntegreerd toetsenbord
/ Control panel on the edge of the bathtub

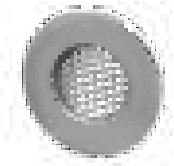

LED-Unterwasserscheinwerfer
/ Projecteur LED immergé
/ Led-onderwaterschijnwerper
/ LED underwater spotlight

Whirldüse
/ Buse d'hydromassage
/ Whirlsproeier
/ Whirl jet

Airdüse
/ Buse à air
/ Airsproeier
/ Air jet

Sonderzubehör – Laola II	**PG 55**	**ART. NR.**	**EUR**
4 Rücken- und 2 Fußdüsen, verstellbar (nicht für 6017, 6620)	verchromt	69715.305	**997,-**
8 Rücken- und 2 Fußdüsen, verstellbar (bei 3666, 3667, 3705, 3706, 3875, 3878, 3958, 3962)	verchromt	69720.305	**1.518,-**
8 Rücken- und 4 Fußdüsen, verstellbar (bei 3692, 3693, 3694, 6652)	verchromt	69716.305	**1.663,-**
Aufpreis für Wanneneinlauf HOESCH Combi Plus kombiniert mit Ab-/Überlaufarmatur (werkseitig eingebaut)	verchromt	69689.305	**824,-**
Integrierte E-Heizung 2,0 kW, 230 V Inkl. Steuerung.		69709	**1.932,-**
Lüftungs-/Revisionsgitter (420 x 325 mm)	weiß grau	6683.310 6683.340	**495,-** **495,-**

Accessoires en option – Laola II	PG 55	N° D'article	**EUR**
4 Buses de massage dorsales et 2 plantaires (pas pour 6017, 6620)	chromé	69715.305	**997,-**
8 Buses de massage dorsales et 2 plantaires (pour 3666, 3667, 3705, 3706, 3875, 3878, 3958, 3962)	chromé	69720.305	**1.518,-**
8 Buses de massage dorsales et 4 plantaires (pour 3692, 3693, 3694, 6652)	chromé	69716.305	**1.663,-**
Supplément pour HOESCH Combi Plus remplissage par le trop-plein avec vidage (monte à l'usine)	chromé	69689.305	**824,-**
Réchauffeur électrique 2,0 kW, 230 V y compris commande.		69709	**1.932,-**
Grille d'aération/trappe de visite (420 x 325 mm)	blanc gris	6683.310 6683.340	**495,-** **495,-**

Speciale accessoires – Laola II	PG 55	Artikelnummer	**EUR**
4 rug- en 2 voetsproeiers (niet voor 6017, 6620)	Chroom	69715.305	**997,-**
8 rug- en 4 voetsproeiers (op 3666, 3667, 3705, 3706, 3875, 3878, 3958, 3962)	Chroom	69720.305	**1.518,-**
8 rug- en 4 voetsproeiers (op 3692, 3693, 3694, 6652)	Chroom	69716.305	**1.663,-**
Meerprijs voor HOESCH Combi Plus watertoevoer via af-/overloopcombinatie (bij de fabriek ingebouwd)	Chroom	69689.305	**824,-**
Electrische bijverwarming 2,0 kW, 230 V inclusief sturing.		69709	**1.932,-**
Revisieluik (420 x 325 mm)	Wit grijs	6683.310 6683.340	**495,-** **495,-**

Accessories – Laola II	PG 55	Article no.	**EUR**
4 back- and 2 feet jets, adjustable (not for 6017, 6620)	chrome	69715.305	**997,-**
8 back- and 2 feet jets, adjustable (for 3666, 3667, 3705, 3706, 3875, 3878, 3958, 3962)	chrome	69720.305	**1.518,-**
8 back- and 4 feet jets, adjustable (for 3692, 3693, 3694, 6652)	chrome	69716.305	**1.663,-**
Surcharge for HOESCH Combi Plus combined with drain / overflow fitting (factory installed)	chrome	69689.305	**824,-**
Integrated electric heater 2,0 kW, 230 V incl. control		69709	**1.932,-**
Ventilation/service grid (420 x 325 mm)	white grey	6683.310 6683.340	**495,-** **495,-**

NEU!

Auf Anfrage optional auch mit Sichtteilen in weiß erhältlich
/ Sur demande, disponible en option avec des parties visibles en blanc
/ Optioneel verkrijgbaar met zichtbare delen in wit op aanvraag
/ Optionally available with visible parts in white on request

Duft- und Pflegemittel siehe Seite 181-182 / Parfums et produits de soin voir page 181-182 / Geur- en onderhoudsmiddelen, zie pagina 181-182 / Fragrant and care products see page 181-182
Bad Accessoires siehe Seite 180 / Accessoires de bain voir page 180 / Badaccessoires, zie pagina 180. / Bath-accessories see page 180

TERGUM

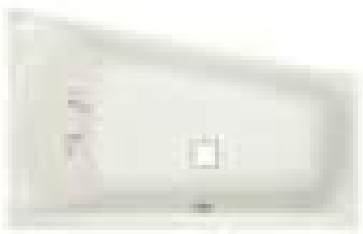

WHIRL+AIR

Grundausstattung	Équipement de base	Basisuitrusting	Standard equipment
• 10 Rückendüsen • Gebläse 400W regelbar • Whirlpumpe 900W regelbar, selbstentleerend • Absaugdüse kombiniert mit Ab-/Überlaufarmatur HOESCH Combi • Wannenrandtastatur • HOESCH Steuerung 230 V, 50/60 Hz • Komplett installiertes Rohrleitungssystem • Sichtbare Einbauteile verchromt • Vollautomatische Nachtrocknung	• 10 Buses dorsales • Soufflante 400W réglable • Pompe d'hydromassage 900W réglable, avec autovidange • Buse d'aspiration combiné vidage HOESCH Combi • Télécommande • Commande HOESCH 230 V, 50/60 Hz • Système de conduites entièrement installé • Éléments visibles chromés • Séchage entierement automatique des conduites d'air	• 10 rugsproeiers • Regelbare blazer 400W • Regelbare, zelflegende whirlpomp 900W • Wegzuigsproeier gecombineerd met het afvoer-/ overloopgarnituur HOESCH Combi • Afstandsbediening • HOESCH-besturing 230 V, 50/60 Hz • Volledig geïnstalleerd leidingsysteem • Zichtbare inbouwdelen uitgevoerd in chroom • Volautomatische nadroging	• 10 Back jets • Adjustable blower 400W • Adjustable water pump 900W, self-draining • Suction jet combined with overflow drain fitting HOESCH Combi • Remote control • HOESCH control 230 V, 50/60 Hz • Completely installed piping system • Visible parts in chrome finish

TERGUM FOR TWO

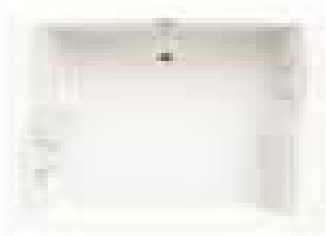

WHIRL+AIR

Grundausstattung	Équipement de base	Basisuitrusting	Standard equipment
• 20 Rückendüsen • 2 x Gebläse 400W regelbar • 2 x Whirlpumpe 900W regelbar, selbstentleerend • Absaugdüse kombiniert mit Ab-/Überlaufarmatur HOESCH Combi • 2 x Funkfernbedienung • HOESCH Steuerung 230 V, 50/60 Hz • Komplett installiertes Rohrleitungssystem • Sichtbare Einbauteile verchromt • Vollautomatische Nachtrocknung	• 20 Buses dorsales • 2 x Soufflante 400W réglable • 2 x Pompe d'hydromassage 900W réglable, avec autovidange • Buse d'aspiration combiné vidage HOESCH Combi • 2 x Télécommande • Commande HOESCH 230 V, 50/60 Hz • Système de conduites entièrement installé • Éléments visibles chromés • Séchage entierement automatique des conduites d'air	• 20 rugsproeiers • 2 x Regelbare blazer 400W • 2 x Regelbare, zelflegende whirlpomp 900W • Wegzuigsproeier gecombineerd met het afvoer-/ overloopgarnituur HOESCH Combi • 2 x Afstandsbediening • HOESCH-besturing 230 V, 50/60 Hz • Volledig geïnstalleerd leidingsysteem • Zichtbare inbouwdelen uitgevoerd in chroom • Volautomatische nadroging	• 20 Back jets • 2x Adjustable blower 400W • 2x Adjustable water pump 900W, self-draining • Suction jet combined with overflow drain fitting HOESCH Combi • 2x Remote control • HOESCH control 230 V, 50/60 Hz • Completely installed piping system • Visible parts in chrome finish

Sonderzubehör – Tergum, Tergum II / Équipement de base Tergum, Tergum II / Accessoires en option Tergum, Tergum II / Speciale accessoires Tergum, Tergum II / Accessories Tergum, Tergum II	**ART. NR.** N° D'article Artikelnummer Article no.	**EUR**
Aufpreis für Wanneneinlauf HOESCH Combi Plus kombiniert mit Ab-/Überlaufarmatur (werkseitig eingebaut) / Supplément pour HOESCH Combi Plus remplissage par le trop-plein avec vidage (monte r l'usine) / Meerprijs voor HOESCH Combi Plus watertoevoer via af-/overloopcombinatie (bij de fabriek ingebouwd) / Surcharge for HOESCH Combi Plus combined with drain / overflow fitting (factory installed)	69689.305	**824,-**

Einzelheiten / Details / Details / Details

Fernbedienung
/ Télécommande
/ Afstandsbediening
/ Remote control

Rückendüse
/ Buses de massage dorsales
/ Rugsproeiers
/ Back jets

ERGO+

PG 55

ERGO+
2075 x 1075 — 130
2000 x 1600 — 130
1640 x 1640 — 131
2075 x 1950 — 131

WHIRLSYSTEM ERGO+
/ SYSTÈME ERGO+ / WHIRLSYSTEM ERGO+ / WHIRL SYSTEM ERGO+ — 132

WHIRLSYSTEM TERGUM
/ SYSTÈME TERGUM / WHIRLSYSTEM TERGUM / WHIRL SYSTEM TERGUM — 133

SONDERZUBEHÖR ZU ERGO+
/ ACCESSOIRES SPÉCIAUX POUR ERGO+ / SPECIAAL TOEBEHOREN AAN ERGO+ / SPECIAL ACCESSORIES FOR ERGO+ — 133

feels so ...

ERGO+

2075 x 1075

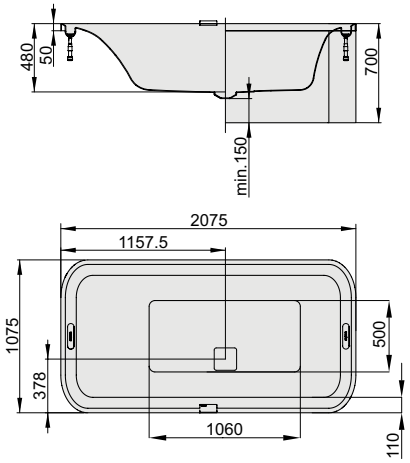

DE Badewanne inkl. weißer Ablaufabdeckung
Ablaufabdeckung auch in Chrom erhältlich. Inkl. Bedienfeld, Ablauf (elektr. PopUp) und Überlauf sowie ein Untergestell.

NL Baden met overlooprand incl. Afdekking in wit; ook verkrijgbaar in chroom. Incl. een bedieningspaneel, afvoer (elektr. pop-upsysteem), overloopbeveiliging en een onderstel.

FR Baignoire, cache bonde en blanc inclus, disponible aussi en chromé. Livré avec un panneau de commande, d'un système d'écoulement (pop-up électrique) système de trop plein et châssis.

EN Bathtub including white drain cover. Drain cover also available in chrome finish, including control panel, electrical drain (pop-up), overflow and base.

PG 55

MODELL Modèle Mode Model	**ART. NR.** N° D'article Artikelnummer Article no.	**LÄNGE/BREITE** Longueur Et Largeur Lengte En Breedte Length and width **(mm)**	**HÖHE/TIEFE** Hauteur/profondeur Hoogte/diepte Heigth/depth **(mm)**	**INST. HÖHE** Hauteur de montage Installatiehoogte Installation height **(mm)**	**NUTZINHALT** Contenu utile Nuttige inhoud Capacity	**FARBEN** Couleur Kleuren Colour	**EUR**
A	6436	2075 x 1075	480	660-700	370 l	–	**5.309,-**
D	6441 *	2075 x 1075	480	700	370 l	550 RAL*	**8.521,-** **9.799,-**

HOESCH Systemvariante (Preise ohne Badewanne / Prix sans baignoire / Prijzen zonder badkuip / Prices without bathtub) **PG 55**

MODELL Modèle Mode Model	**ART. NR.** N° D'article Artikelnummer Article no.	**SYSTEMVARIANTE** Système balnéo Whirlsystemen Variant of system	**INST. HÖHE** Hauteur de montage Installatiehoogte Installation height **(mm)**	**POSITION D. AGGREGATE** Disposition des éléments techniques Techniekopstelling The aggregate placement								**AUFPREIS SYSTEME** Supplément de prix système balnéo Toeslag whirlsysteem Extra charge whirlsystem **(EUR)**
A	....S	Ergo+	660-700	004	10	-	19	4	-	-	-	**10.198,-**
D	....S*	Ergo+	700	004	10	-	19	4	-	-	-	**10.198,-**
A	....N	Tergum	660-700	004	-	-	-	10	-	-	-	**4.616,-**
D	....N*	Tergum	700	004	-	-	-	10	-	-	-	**4.616,-**

Die Befüllung muss über eine externe Armatur erfolgen.
/ Remplissage avec de l'eau devra être effectué par robinet indépendant.
/ Het bad dient gevuld te worden via een externe baduitloop of vrijstaande badmengkraan.
/ Filling must be performed via an external fitting.

ERGO+

2000 x 1600

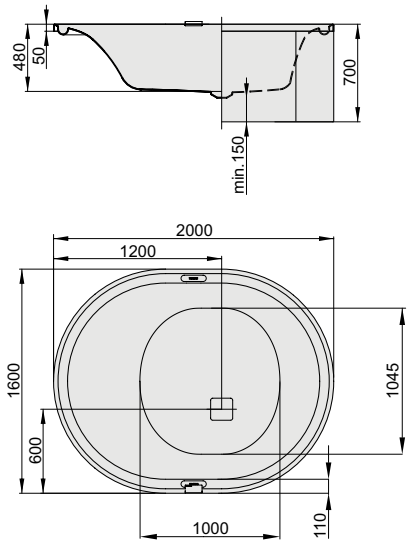

DE Badewanne inkl. weißer Ablaufabdeckung
Ablaufabdeckung auch in Chrom erhältlich. Inkl. Bedienfeld, Ablauf (elektr. PopUp) und Überlauf sowie ein Untergestell.

NL Baden met overlooprand incl. Afdekking in wit; ook verkrijgbaar in chroom. Incl. een bedieningspaneel, afvoer (elektr. pop-upsysteem), overloopbeveiliging en een onderstel.

FR Baignoire, cache bonde en blanc inclus, disponible aussi en chromé. Livré avec un panneau de commande, d'un système d'écoulement (pop-up électrique) système de trop plein et châssis.

EN Bathtub including white drain cover. Drain cover also available in chrome finish, including control panel, electrical drain (pop-up), overflow and base.

PG 55

MODELL Modèle Mode Model	**ART. NR.** N° D'article Artikelnummer Article no.	**LÄNGE/BREITE** Longueur Et Largeur Lengte En Breedte Length and width **(mm)**	**HÖHE/TIEFE** Hauteur/profondeur Hoogte/diepte Heigth/depth **(mm)**	**INST. HÖHE** Hauteur de montage Installatiehoogte Installation height **(mm)**	**NUTZINHALT** Contenu utile Nuttige inhoud Capacity	**FARBEN** Couleur Kleuren Colour	**EUR**
A	6437	2000 x 1600	480	660-700	514 l	–	**7.383,-**
D	6442*	2000 x 1600	480	700	514 l	550 RAL*	**10.596,-** **12.185,-**

HOESCH Systemvariante (Preise ohne Badewanne / Prix sans baignoire / Prijzen zonder badkuip / Prices without bathtub) **PG 55**

MODELL Modèle Mode Model	**ART. NR.** N° D'article Artikelnummer Article no.	**SYSTEMVARIANTE** Système balnéo Whirlsystemen Variant of system	**INST. HÖHE** Hauteur de montage Installatiehoogte Installation height **(mm)**	**POSITION D. AGGREGATE** Disposition des éléments techniques Techniekopstelling The aggregate placement								**AUFPREIS SYSTEME** Supplément de prix système balnéo Toeslag whirlsysteem Extra charge whirlsystem **(EUR)**
A	....S	Ergo+	660-700	004	14	-	24	4	-	4	-	**10.198,-**
D	....S*	Ergo+	700	004	14	-	24	4	-	4	-	**10.198,-**
A	....N	Tergum	660-700	004	-	-	-	10	-	-	-	**4.616,-**
D	....N*	Tergum	700	004	-	-	-	10	-	-	-	**4.616,-**

Die Befüllung muss über eine externe Armatur erfolgen.
/ Remplissage avec de l'eau devra être effectué par robinet indépendant.
/ Het bad dient gevuld te worden via een externe baduitloop of vrijstaande badmengkraan.
/ Filling must be performed via an external fitting.

* **Mögliche Glasfarben** / Couleurs de verre disponibles / Het glas kan worden geleverd in de volgende kleuren / Available glass colours:
Standard / Standard / Standaard / Standard: **Weiß (550)** / blanc (550) / wit (550) / white (550),
Sonderfarbe / Couleur spéciale / Speciale kleuren / Special colours:
552-Schwarz / Noir / Zwart / Black;
715-Schiefergrau / Gris ardoise / Leigrijs / Slate grey;
730-Steingrau / Gris pierre / Steengrijs / Stone grey;
747-Telegrau / Telegris / Telegrijs / Grey

ERGO+

1640 x 1640

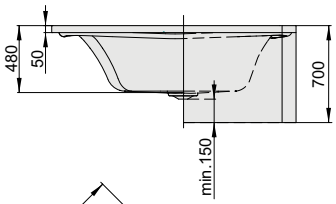

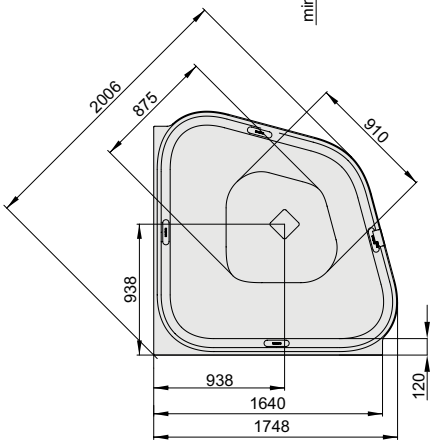

DE Badewanne inkl. weißer Ablaufabdeckung
Ablaufabdeckung auch in Chrom erhältlich. Inkl. Bedienfeld, Ablauf (elektr. PopUp) und Überlauf sowie ein Untergestell.

NL Baden met overlooprand incl. Afdekking in wit; ook verkrijgbaar in chroom. Incl. een bedieningspaneel, afvoer (elektr. pop-upsysteem), overloopbeveiliging en een onderstel.

FR Baignoire, cache bonde en blanc inclus, disponible aussi en chromé. Livré avec un panneau de commande, d'un système d'écoulement (pop-up électrique) système de trop plein et châssis.

EN Bathtub including white drain cover. Drain cover also available in chrome finish, including control panel, electrical drain (pop-up), overflow and base.

PG 55

MODELL Modèle Mode Model	**ART. NR.** N° D'article Artikelnummer Article no.	**LÄNGE/BREITE** Longueur Et Largeur Lengte En Breedte Length and width **(mm)**	**HÖHE/TIEFE** Hauteur/profondeur Hoogte/diepte Heigth/depth **(mm)**	**INST. HÖHE** Hauteur de montage Installatiehoogte Installation height **(mm)**	**NUTZINHALT** Contenu utile Nuttige inhoud Capacity	**FARBEN** Couleur Kleuren Colour	**EUR**
A	6438	1640 x 1640	480	660-700	420 l	–	**6.314,-**
C	6443*	1640 x 1640	480	700	420 l	550 RAL*	**8.455,-** **9.723,-**

HOESCH Systemvariante (Preise ohne Badewanne / Prix sans baignoire / Prijzen zonder badkuip / Prices without bathtub) **PG 55**

MODELL Modèle Mode Model	**ART. NR.** N° D'article Artikelnummer Article no.	**SYSTEMVARIANTE** Système balnéo Whirlsystemen Variant of system	**INST. HÖHE** Hauteur de montage Installatiehoogte Installation height **(mm)**	**POSITION D. AGGREGATE** Disposition des éléments techniques Techniekopstelling The aggregate placement								**AUFPREIS SYSTEME** Supplément de prix système balnéo Toeslag whirlsysteem Extra charge whirlsystem **(EUR)**
A	....S	Ergo+	660-700	004	6	-	17	8	-	-	-	**10.198,-**
C	....S*	Ergo+	700	004	6	-	17	8	-	-	-	**10.198,-**
A	....N	Tergum	660-700	004	-	-	-	10	-	-	-	**4.616,-**
C	....N*	Tergum	700	004	-	-	-	10	-	-	-	**4.616,-**

Die Befüllung muss über eine externe Armatur erfolgen.
/ Remplissage avec de l'eau devra être effectué par robinet indépendant.
/ Het bad dient gevuld te worden via een externe baduitloop of vrijstaande badmengkraan.
/ Filling must be performed via an external fitting.

ERGO+

2075 x 1950

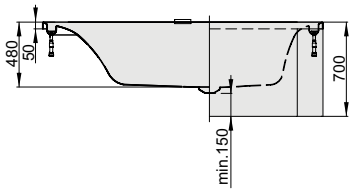

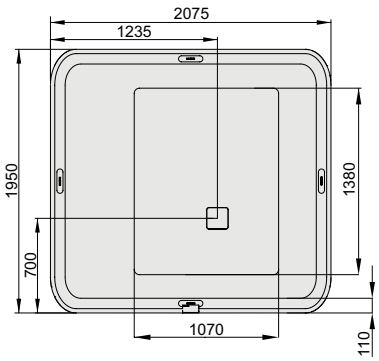

DE Badewanne inkl. weißer Ablaufabdeckung
Ablaufabdeckung auch in Chrom erhältlich. Inkl. Bedienfeld, Ablauf (elektr. PopUp) und Überlauf sowie ein Untergestell.

NL Baden met overlooprand incl. Afdekking in wit; ook verkrijgbaar in chroom. Incl. een bedieningspaneel, afvoer (elektr. pop-upsysteem), overloopbeveiliging en een onderstel.

FR Baignoire, cache bonde en blanc inclus, disponible aussi en chromé. Livré avec un panneau de commande, d'un système d'écoulement (pop-up électrique) système de trop plein et châssis.

EN Bathtub including white drain cover. Drain cover also available in chrome finish, including control panel, electrical drain (pop-up), overflow and base.

PG 55

MODELL Modèle Mode Model	**ART. NR.** N° D'article Artikelnummer Article no.	**LÄNGE/BREITE** Longueur Et Largeur Lengte En Breedte Length and width **(mm)**	**HÖHE/TIEFE** Hauteur/profondeur Hoogte/diepte Heigth/depth **(mm)**	**INST. HÖHE** Hauteur de montage Installatiehoogte Installation height **(mm)**	**NUTZINHALT** Contenu utile Nuttige inhoud Capacity	**FARBEN** Couleur Kleuren Colour	**EUR**
A	6439	2075 x 1950	480	660-700	806 l	–	**9.524,-**
D	6444*	2075 x 1950	480	700	806 l	550 RAL*	**13.373,-** **15.379,-**

HOESCH Systemvariante (Preise ohne Badewanne / Prix sans baignoire / Prijzen zonder badkuip / Prices without bathtub) **PG 55**

MODELL Modèle Mode Model	**ART. NR.** N° D'article Artikelnummer Article no.	**SYSTEMVARIANTE** Système balnéo Whirlsystemen Variant of system	**INST. HÖHE** Hauteur de montage Installatiehoogte Installation height **(mm)**	**POSITION D. AGGREGATE** Disposition des éléments techniques Techniekopstelling The aggregate placement								**AUFPREIS SYSTEME** Supplément de prix système balnéo Toeslag whirlsysteem Extra charge whirlsystem **(EUR)**
A	....S	Ergo+	660-700	004	10	-	29	8	-	8	-	**11.334,-**
D	....S*	Ergo+	700	004	10	-	29	8	-	8	-	**11.334,-**
A	....N	Tergum	660-700	004	-	-	-	10	-	-	-	**4.616,-**
D	....N*	Tergum	700	004	-	-	-	10	-	-	-	**4.616,-**

Die Befüllung muss über eine externe Armatur erfolgen.
/ Remplissage avec de l'eau devra être effectué par robinet indépendant.
/ Het bad dient gevuld te worden via een externe baduitloop of vrijstaande badmengkraan.
/ Filling must be performed via an external fitting.

* **Mögliche Glasfarben** / Couleurs de verre disponibles / Het glas kan worden geleverd in de volgende kleuren / Available glass colours:
Standard / Standard / Standaard / Standard: **Weiß (550)** / blanc (550) / wit (550) / white (550),
Sonderfarbe / Couleur spéciale / Speciale kleuren / Special colours:
552-Schwarz / noir / zwart / black;
715-Schiefergrau / gris ardoise / leigrijs / slate grey;
730-Steingrau / gris pierre / steengrijs / stone grey;
747-Telegrau / telegris / telegrijs / grey

WHIRLSYSTEM ERGO+

DE

✓ **GRUNDAUSSTATTUNG**
⊕ **SONDERZUBEHÖR**
– **NICHT LIEFERBAR**

SYSTÈME ERGO+

FR

✓ ÉQUIPEMENT DE BASE
⊕ ACCESSOIRES EN OPTION
– NON DISPONIBLE

WHIRLSYSTEM ERGO+

NL

✓ BASISUITRUSTING
⊕ SPECIALE ACCESSOIRES
– NIET LEVERBAAR

WHIRL SYSTEM ERGO+

EN

✓ STANDARD EQUIPMENT
⊕ OPTIONAL
– NOT AVAILABLE

AUSSTATTUNG	EQUIPEMENT	UITRUSTING	EQUIPMENT				
Whirldüsen	Buses d'hydromassage	Whirlsproeiers	Whirl jets	10	14	6	10
Air-Düsen	Buses à air	Airsproeiers	Air jets	19	24	17	29
Rückendüsen	Buses de massage dorsales	Rugsproeiers	Back jets	4	4	8	8
Fußdüsen	Buses de massage plantaires	Voetsproeiers	Feet jets	-	4	-	8
Gebläse regelbar, 700 W mit Luftvorheizer 300 W, mit Ozonisierung	Soufflante réglable, 700 W avec système de préchauffage de l'air 300 W, avec ozonisation	Regelbare blazer 700 W, met luchtvoorverwarmer 300 W en met ozonisatie	Adjustable blower, 700 W, air pre-heater, 300 W	✓	✓	✓	✓
Whirlpumpe, selbstleerend regelbar, 1350 W	Pompe d'hydromassage réglable à vidange automatique, 1350 W	Zelflegende, regelbare whirlpomp, 1350 W	Self-draining whirl pump, adjustable, 1350 W	✓	✓	✓	✓
Integrierte E-Heizung 3,0 kW, 230 V	Réchauffeur électrique intégré 3,0 kW, 230 V	Geïntegreerde elektrische verwarming 3,0 kW, 230 V	Integrated electric heater, 3.0 kw, 230V	⊕	⊕	⊕	⊕
Wannenrandtastatur	Clavier intégré dans le rebord de la baignoire	In de badrand geïntegreerd toetsenbord	Tub rim keyboard	✓	✓	✓	✓
Funkfernbedienung	Télécommande	Afstandsbediening	Remote control	✓	✓	✓	✓
HOESCH Steuerung 230 V, 50/60 Hz, 10 A	Commande HOESCH 230 V, 50/60 Hz, 10 A	HOESCH-besturing 230 V, 50/60 Hz, 10 A	HOESCH control 230 V, 50/60 Hz	✓	✓	✓	✓
Komplett installiertes Rohrleitungssystem	Système de conduites entièrement installé	Volledig geïnstalleerd leidingsysteem	Completely installed pipe system with residual water drainage	✓	✓	✓	✓
Komplett montiertes und höhenverstellbares Untergestell mit zusätzlicher Schallentkopplung	Châssis réglable en hauteur entièrement monté avec isolation phonique supplémentaire	Volledig gemonteerd onderstel dat in hoogte kan worden versteld met extra akoestische onderbreking	Fully assembled and height adjustable base frame	✓	✓	✓	✓
LED-RGB inkl. Ansteuerautomatik 50/60 Hz mit automatischem Farblichtwechsler, Farben: Weiß, Rot, Orange, Gelb, Grün, Blau, Indigo, Violett	LED RGB, avec système de commande automatique 50/60 Hz avec inverseur de couleur automatique, couleurs: blanc, rouge, orange, jaune, vert, bleu, indigo, violet	RGB-leds incl. automatische aansturing 50/60 Hz met automatische kleurenwisselaar, kleuren: wit, rood, oranje, geel, groen, blauw, indigo, paars	4 underwater LED spotlights incl. control 50/60 Hz with integrated coloured light changer, colours: white, red, orange, yellow, green, blue, indigo, purple	4	4	2	4
LED-Rinnenbeleuchtung mit automatischem Farblichtwechsler, Farben: Weiß, Rot, Orange, Gelb, Grün, Blau, Indigo, Violett	Éclairage par LED intégré dans la goulotte de débordement avec inverseur de couleur automatique, couleurs: blanc, rouge, orange, jaune, vert, bleu, indigo, violet	Led-verlichting in de afvoergoot met automatische kleurenwisselaar, kleuren: wit, rood, oranje, geel, groen, blauw, indigo, paars	LED overflow channel lighting with integrated colour light-changer Colours: white, red, orange, yellow, green, blue, indigo, purple	⊕	⊕	⊕	⊕
Sichtbare verchromte Einbauteile	Éléments visibles chromés	Zichtbare inbouwdelen uitgevoerd in chroom	Visible parts in chrome	✓	✓	✓	✓
FUNKTION	FONCTION	FUNCTIE	FUNCTION				
Whirlmassage, Leistung regulierbar + / – und mit Intervalleffekt	Hydromassage, puissance réglable + / - et avec fonctionnement par intervalle	Whirlmassage met instelbaar vermogen + / – en intervaleffect	Whirl massage, power adjustable +/- and interval effect	✓	✓	✓	✓
Zuschaltbare Gebläseluftbeimischung	Possibilité d'ajouter de l'air via une soufflante	Inschakelbare luchttoevoeging met behulp van de blazer	Connectable air-mix via blower	✓	✓	✓	✓
Airmassage, Leistung regulierbar + / – und mit Intervalleffekt	Aéromassage, puissance réglable + / - et avec fonctionnement par intervalle	Airmassage met instelbaar vermogen + / – en intervaleffect	Air massage, power adjustable +/- and interval massage effect	✓	✓	✓	✓
Luftbeheizung	Préchauffeur d'air	Luchtverwarming	Air heating	✓	✓	✓	✓
Passive Luftbeimischung	Ajout passif d'air	Passieve luchttoevoeging	Passive air enrichment	✓	✓	✓	✓
Ozonisierung	Ozonisation	Ozonisatie	Ozonation	✓	✓	✓	✓
Restwasserentleerung	Vidange de l'eau résiduelle	Legen van het restwater	Residual water drainage	✓	✓	✓	✓
Trockenlaufschutz	Protection contre le fonctionnement à sec	Droogloopbeveiliging	Dry-run-protection	✓	✓	✓	✓
Halbautomatische Systemdesinfektion	Désinfection semi-automatique du système	Halfautomatische ontsmetting van het systeem	Semi-automatic system disinfection	✓	✓	✓	✓
Vollautomatische Nachtrocknung	Séchage entièrement automatique des conduites d'air	Volautomatische nadroging	Fully-automatic drying of air pipes	✓	✓	✓	✓

Fernbedienung
/ Télécommande
/ Afstandsbediening
/ Remote control

Einfache Steuerung per Bedienpaneel
/ Commande facile à l'aide du panneau de commande
/ Eenvoudige besturing met bedieningspaneel
/ Control panel on the edge of the bathtub

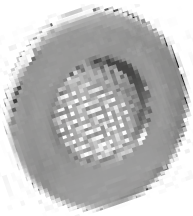

LED-Unterwasserscheinwerfer
/ Projecteur LED immergé
/ Led-onderwaterschijnwerper
/ LED-underwater spotlight

Whirldüse
/ Buse d'hydromassage
/ Whirlsproeier
/ Whirl jet

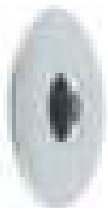

Superflache Airdüse
/ Buse à air extra plate
/ Ultradunne airsproeier
/ Super-flat air jet

WHIRLSYSTEM TERGUM

DE

✓ **GRUNDAUSSTATTUNG**
⊕ **SONDERZUBEHÖR**
– **NICHT LIEFERBAR**

SYSTÈME TERGUM

FR

✓ ÉQUIPEMENT DE BASE
⊕ ACCESSOIRES EN OPTION
– NON DISPONIBLE

WHIRLSYSTEM TERGUM

NL

✓ BASISUITRUSTING
⊕ SPECIALE ACCESSOIRES
– NIET LEVERBAAR

WHIRL SYSTEM TERGUM

EN

✓ STANDARD EQUIPMENT
⊕ OPTIONAL
– NOT AVAILABLE

AUSSTATTUNG	EQUIPEMENT	UITRUSTING	EQUIPMENT				
Whirldüsen	Buses d'hydromassage	Whirlsproeiers	Whirl jets	-	-	-	-
Air-Düsen	Buses à air	Airsproeiers	Air jets	-	-	-	-
Rückendüsen	Buses de massage dorsales	Rugsproeiers	Back jets	10	10	10	10
Fußdüsen	Buses de massage plantaires	Voetsproeiers	Feet jets	-	-	-	-
Gebläse regelbar mit Luftvorheizer 400 W, mit Ozonisierung	Soufflante réglable avec système de préchauffage de l'air 400 W, avec ozonisation	Regelbare blazer met luchtvoorverwarmer 400 W en met ozonisatie	Adjustable blower 400W with pre air heating and ozonation	✓	✓	✓	✓
Whirlpumpe, selbstleerend regelbar, 900 W	Pompe d'hydromassage réglable à vidange automatique, 900 W	Zelflegende, regelbare whirlpomp, 900 W	Adjustable water pump 900W, self-draining	✓	✓	✓	✓
Integrierte E-Heizung 3,0 kW, 230 V	Réchauffeur électrique intégré 3,0 kW, 230 V	Geïntegreerde elektrische verwarming 3,0 kW, 230 V	Integrated electric heater, 3.0 kw, 230V	⊕	⊕	⊕	⊕
Wannenrandtastatur	Clavier intégré dans le rebord de la baignoire	In de badrand geïntegreerd toetsenbord	Tub rim keyboard	✓	✓	✓	✓
Funkfernbedienung	Télécommande	Afstandsbediening	Remote control	✓	✓	✓	✓
HOESCH Steuerung 230 V, 50/60 Hz, 10 A	Commande HOESCH 230 V, 50/60 Hz, 10 A	HOESCH-besturing 230 V, 50/60 Hz, 10 A	HOESCH control 230 V, 50/60 Hz	✓	✓	✓	✓
Komplett installiertes Rohrleitungssystem	Système de conduites entièrement installé	Volledig geïnstalleerd leidingsysteem	Completely installed pipe system with residual water drainage	✓	✓	✓	✓
Komplett montiertes und höhenverstellbares Untergestell mit zusätzlicher Schallentkopplung	Châssis réglable en hauteur entièrement monté avec isolation phonique supplémentaire	Volledig gemonteerd onderstel dat in hoogte kan worden versteld met extra akoestische onderbreking	Fully assembled and height adjustable base frame	✓	✓	✓	✓
4 LED-RGB inkl. Ansteuerautomatik 50/60 Hz mit automatischem Farblichtwechsler, Farben: Weiß, Rot, Orange, Gelb, Grün, Blau, Indigo, Violett	4 LED RGB, avec système de commande automatique 50/60 Hz avec inverseur de couleur automatique, couleurs: blanc, rouge, orange, jaune, vert, bleu, indigo, violet	4 RGB-leds incl. automatische aansturing 50/60 Hz met automatische kleurenwisselaar, kleuren: wit, rood, oranje, geel, groen, blauw, indigo, paars	4 underwater LED spotlights incl. control 50/60 Hz with integrated coloured light changer, colours: white, red, orange, yellow, green, blue, indigo, purple	⊕	⊕	⊕	⊕
LED-Rinnenbeleuchtung mit automatischem Farblichtwechsler, Farben: Weiß, Rot, Orange, Gelb, Grün, Blau, Indigo, Violett	Éclairage par LED intégré dans la goulotte de débordement avec inverseur de couleur automatique, couleurs: blanc, rouge, orange, jaune, vert, bleu, indigo, violet	Led-verlichting in de afvoergoot met automatische kleurenwisselaar, kleuren: wit, rood, oranje, geel, groen, blauw, indigo, paars	LED overflow channel lighting with integrated colour light-changer Colours: white, red, orange, yellow, green, blue, indigo, purple	⊕	⊕	⊕	⊕
Sichtbare verchromte Einbauteile	Éléments visibles chromés	Zichtbare inbouwdelen uitgevoerd in chroom	Visible parts in chrome	✓	✓	✓	✓
FUNKTION	FONCTION	FUNCTIE	FUNCTION				
Whirlmassage, Leistung regulierbar + / – und mit Intervalleffekt	Hydromassage, puissance réglable + / - et avec fonctionnement par intervalle	Whirlmassage met instelbaar vermogen + / – en intervaleffect	Whirl massage, power adjustable +/- and interval effect	✓	✓	✓	✓
Zuschaltbare Gebläseluftbeimischung	Possibilité d'ajouter de l'air via une soufflante	Inschakelbare luchttoevoeging met behulp van de blazer	Connectable air-mix via blower	✓	✓	✓	✓
Airmassage, Leistung regulierbar + / – und mit Intervalleffekt	Aéromassage, puissance réglable + / - et avec fonctionnement par intervalle	Airmassage met instelbaar vermogen + / – en intervaleffect	Air massage, power adjustable +/- and interval massage effect	-	-	-	-
Luftbeheizung	Préchauffeur d'air	Luchtverwarming	Air heating	✓	✓	✓	✓
Passive Luftbeimischung	Ajout passif d'air	Passieve luchttoevoeging	Passive air enrichment	✓	✓	✓	✓
Ozonisierung	Ozonisation	Ozonisatie	Ozonation	✓	✓	✓	✓
Restwasserentleerung	Vidange de l'eau résiduelle	Legen van het restwater	Residual water drainage	✓	✓	✓	✓
Trockenlaufschutz	Protection contre le fonctionnement à sec	Droogloopbeveiliging	Dry-run-protection	✓	✓	✓	✓
Halbautomatische Systemdesinfektion	Désinfection semi-automatique du système	Halfautomatische ontsmetting van het systeem	Semi-automatic system disinfection	-	-	-	-
Vollautomatische Nachtrocknung	Séchage entièrement automatique des conduites d'air	Volautomatische nadroging	Fully-automatic drying of air pipes	✓	✓	✓	✓

Fernbedienung
/ Télécommande
/ Afstandsbediening
/ Remote control

Einfache Steuerung per Bedienpaneel
/ Commande facile à l'aide du panneau de commande
/ Eenvoudige besturing met bedieningspaneel
/ Control panel on the edge of the bathtub

Rückendüsen
/ Buses de massage dorsales
/ Rückendüsen
/ Back jets

SONDERZUBEHÖR ZU ERGO+ Accessoires spéciaux pour Ergo+ Speciaal toebehoren aan Ergo+ Special accessories for Ergo+	**PG 55 / (PG 70)**		**ART. NR.** N° D'article Artikelnummer Article no.	**EUR**
4 LED Unterwasserscheinwerfer, verchromt **Ansteuerungselektronik mit automatischem Farblichtwechsler Farben: Weiß, Rot, Orange, Gelb, Grün, Blau, Indigo, Violett (werkseitig eingebaut)** **Nur für Badewannen ohne Whirl-/Airsystem erhältlich!** / 4 Projecteur immergé LED, chromé Système de commande automatique avec inverseur de couleur inclus Couleurs : blanc, rouge, orange, jaune, vert, bleu, indigo, violet (monte al'usine) Disponible seulement pour les baignoires sans équipement balnéo Whirl/Air! / 4 Verchroomde led-onderwaterschijnwerper, Incl. aanstuurelektronica met automatische kleurenwisselaar Kleuren: wit, rood, oranje, geel, groen, blauw, indigo, paars (in de fabriek ingebouwd) Alleen verkrijgbaar voor baden zonder whirl-/airsysteem! / 4 underwater LED spotlights, chrome-plated incl. control 50/60 Hz with integrated coloured light changer, colours: white, red, orange, yellow, green, blue, indigo, purple Available only for bathtubs without the Whirl/Airsystem!			690914T	**1.969,-**
LED-Rinnenbeleuchtung mit automatischem Farblichtwechsler, **Farben: Weiß, Rot, Orange, Gelb, Grün, Blau, Indigo, Violett** / Éclairage par LED intégré dans la goulotte de débordement avec inverseur de couleur automatique, couleurs: blanc, rouge, orange, jaune, vert, bleu, indigo, violet / Led-verlichting in de afvoergoot met automatische kleurenwisselaar, kleuren: wit, rood, oranje, geel, groen, blauw, indigo, paars / LED overflow channel lighting with integrated colour light-changer Colours: white, red, orange, yellow, green, blue, indigo, purple			69090	**3.385,-**
Integrierte E-Heizung 3,0 kW, 230 V inkl. Steuerung 50/60 Hz Nur für Badewannen mit Whirl-/Airsystem erhältlich / Réchauffeur électrique intégré 3,0 kW, 230 V incl. commande 50/60 Hz Disponible seulement pour les baignoires équipées d'un système Whirl/Airsystem / Geïntegreerde elektrische verwarming 3,0 kW, 230 V incl. besturing 50/60 Hz Alleen verkrijgbaar voor baden met whirl-/airsysteem / Integrated electric heater 3,0 kW, 230 V incl. control 50/60 Hz Only available for bathtubs with Whirl/Air system			697702	**3.022,-**
2 Armlehnen aus wasserbeständigem Teakholz und hautfreundlichem Gelmaterial / 2 accoudoirs en teck résistant à l'eau et en matière gel, douce pour la peau / 2 armleuningen van waterbestendig teakhout en huidvriendelijk gelmateriaal / 2 arm rests made of water-resistant teak wood and skin-friendly gel material	PG 70		697700	**1.179,-**
Nackenkissen aus wasserbeständigem Teakholz und hautfreundlichem Gelmaterial / Coussin appui-nuque en teck résistant à l'eau et en matière gel, douce pour la peau / Nekkussen van waterbestendig teakhout en huidvriendelijk gelmateriaal / Neckrest made of water-resistant teak wood and skin-friendly gel material	PG 70		697701	**556,-**
Quadratische Ablaufabdeckung in chrom / Cache bonde carré et chromé / Vierkante afdekking in chroom / Square drain cover in chrome	PG 70		121513.305	**70,-**
Lüftungs-/Revisionsgitter (420 x 325 mm) / Grille d'aération/trappe de visite (420 x 325 mm) / Revisieluik (420 x 325 mm) / Ventilation/service grid (420 x 325 mm)		weiß / blanc / wit / white grau / gris / grijs / grey	6683.310 6683.340	**495,-** **495,-**

Technische Änderungen vorbehalten. / Sous réserve de modifications techniques. / Technische wijzigingen voorbehouden. / Subject to technical modification.

DAMPFBÄDER

Bains de vapeur

Stoombaden

Steam cabins

PG 55

HOESCH COMFORT 142

SENSEPERIENCE 137, 138, 139, 138

SENSEPERIENCE PANEEL 141

STEAM BOX 142

feels so ...

SENSEPERIENCE

Grundausstattung

- **Rückwände weiß aus Einscheiben-Sicherheitsglas mit EverClean Beschichtung**
- **Rahmenlose Frontverglasung aus Einscheiben-Sicherheitsglas (6mm) inklusive EverClean-Beschichtung**
- **Dach bestehend aus VSG Verbunsicherheitsglas (8mm) – Boden (optional) aus Mineralguss. inkl. vormontiertem Gestell.**
- **In Glasoberfläche integriertes, kapazitives Bedientableau**
- **Dampfgenerator 3,3 kW (ab Größe 1400x1000mm 4,0 kW) mit automatischer Spülung und Entkalkung Nennspannung 230V, 50/60 Hz**
- **Dampfdüse mit Kondensatschale**
- **Funktionssäule aus Glas (8mm) in der Farbe Grau, die Rechteckvarianten 1600x1000, 1800x1000 beeinhalten zwei Funktionssäulen**
- **Armaturen (verchromt) bestehend aus (pro Funktionssäule): Handbrause mit Haltestange, Regenbrause (8 l/min) mit Schwallauslauf sowie Vernebelungsdüse.**
- **Thermostat 1/2˝, 1 Absperrventil**
- **Regenbrause, Schwallauslauf sowie Vernebelungsdüse elektronisch bedienbar**
- **Sound-Modul mit Radio, 2 Lautsprechern und Bluetoothfunktion**
- **LED-Band mit Farblichtwechsler im Dachrahmen**
- **Ein Hocker aus Edelstahl mit PU Auflage, bei den Rechteckvarianten 1600x1000 und 1800x1000 zwei Hocker**
- **Glasscharniere mit Hubmechanismus**
- **Ablage**

Équipement de base

- Panneaux de fond blanc, en verre de sécurité avec traitement Everclean.
- Panneaux latéraux non cadrés, en verre de sécurité 6 mm avec traitement Everclean.
- Toit en verre de sécurité 8 mm
- Receveur en béton minéral - option.
- Panneau tactile de intégré dans le panneau de commande en verre.
- Générateur de vapeur avec option de rinçage et détartrage automatiques. Voltage nominal 230 V, 50/60 Hz
- 3,3 kW (à partir de la taille 1400mm 4,0 kW)
- Buse de vapeur
- Panneau de fonction en verre (8mm) en couleur grise - 2 panneaux pour les versions rectangulaires 1600x100 et 1800x1000
- Robinetterie finition chromée : douchette à main sur barre, douche de tête (débit 8 l / min), jet cascade intégré dans la douche de tête, buse de vapeur intégrée dans la douche de tête
- Thermostat 1/2°
- Vanne d'arrêt
- Douche de tête, jet cascade et buse de vapeur contrôlés électroniquement
- Module son avec radio, 2 haut-parleurs et Bluetooth
- Un tabouret en acier inoxydable avec revêtement en PU, pour les variantes rectangulaires 1600x1000 et 1800x1000 deux tabourets
- Charnière en verre avec mécanisme de levage
- Plateau

Basisuitrusting

- Achterwand wit in veiligheidsglas met EverClean behandeling
- Profielloze voorzijde in veiligheidsglas (6mm) EverClean-behandeling
- Dak, bestaand uit glas (6mm) – douchebak (optioneel) uit gegoten mineraalsteenmarmer incl. voorgemonteerd onderstel.
- In het glasoppervlak geïntegreerd, capacitief bedieningspaneel
- Stoomgenerator 3,3 kW (vanaf maat1400x1000mm 4,0 kW) met automaat Nominale spanning voor spoelen en ontkalken 230V, 50/60 Hz
- Stoominlaat met condensopvang
- Functiezuil in glas (8mm) in de kleur grijs, de rechthoekvarianten 1600x1000, 1800x1000 bevatten twee functiezuilen
- Kranen (verchroomd) bestaand uit (per functiezuil): handdouche met glijsang, Regendouche (8 l/min) met stortdouche en neveldouche.
- Thermostaat 1/2˝, 1˝ stopkraan
- Regendouche, stortdouche en neveldouche electronisch bedienbaar, bij de rechthoekvarianten 1600 x 1000 en 1800 x 1000 dubbel uitgevoerd
- Sound-Module met radio, 2 Luidsprekers en Bluetooth
- LED-Band met kleurlichtwisselaar in het glazen plafond
- Een badkruk van RVS met PU zitting, bij de rechthoekvarianten 1600x1000 en 1800x1000 twee badkrukken
- Glasscharnieren met hefmechanisme
- Legbord

Standard equipment

- Back walls in white made of toughened safety glass with EverClean coating.
- Frameless glazing (6 mm) made of toughened safety glass with EverClean coating.
- Roof, made of glass (8 mm).
- Shower tray (optionally) made of mineral cast Incl. pre-assembled frame
- Integrated control panel
- Steamtube with condensate tray
- Steam generator with automatic rinse and decalcification. Nominal voltage 230 V, 50/60 Hz
- Steam jet with a condensate drip tray
- Functional column made of glass, two functional columns on the rectangular version 1600x1000, 1800x1000
- Fittings (chrome-plated) consisting of (per functional column): Hand shower with rail, rain shower (8 l/min), cascade and cool down jet;
- Thermostat 1/2 ˝, 1 shut-off valve.
- Rain shower, cascade and cool down jet electronically operated
- Sound module with radio, 2 speakers
- Bluetooth
- LED-stripe with colour changer in the roof frame
- A stool made of stainless steel with PU seat, for the rectangular version 1600x1000 and 1800x1000 two stools
- Glass frame joints with lifting mechanism
- Shelf

Montageservice / Service de montage / Montageservice / Mounting service *	**ART. NR.** N° D'article / Artikelnummer / Article no.	**EUR**
Partnermontage / Partenaires de montage / Partnermontage / Partner mounting * **Bei der Hoesch Partnermontage unterstützt ein Hoesch -Servicetechniker den Handwerker beim Aufbau der Hoesch -Komponenten im vorgesehenen Nutzungsbereich.** **Der Handwerker ist für die Vorinstallation und Montage der Anlage verantwortlich.** **Der komplette Leistungsumfang einer Hoesch - Partnermontage, sowie die Montageanleitung kann unter www.hoesch.de abgerufen werden.** / Lors de l'installation du partenaire Hoesch, un technicien de service Hoesch aide l'installateur à installer les composants Hoesch dans la zone d'utilisation prévue. L'installateur est responsable de la pré-installation et du montage du système. L'éventail complet des services d'une installation partenaire de Hoesch ainsi que les instructions d'installation peuvent être consultés sur le site www.hoesch.de. / Bij een Hoesch-partnermontage ondersteunt een Hoesch servicetechnicus de installateur bij de opbouw van de Hoesch componenten in het beoogde gebruikersgebied. De installateur is verantwoordelijk voor de voorinstallatie en montage van het systeem. Het volledige dienstenpakket van een Hoesch-partnermontage en de montage-instructies kunnen worden gedownload op www.hoesch.de. / With Hoesch partner installation, a Hoesch service technician assists the craftsman with the installation of Hoesch components in the intended area of use. The craftsman is responsible for the pre-installation and assembly of the system. The complete scope of services for a Hoesch partner installation, as well as the installation instructions, can be found at www.hoesch.de.	50E	**983,-** **(netto / net / netto /netto)**
Direktanlieferung auf die Baustelle frei Bordsteinkante / Livraison directe sur le chantier / Directe levering aan de bouwplaats / Direct delivery to the construction site free kerbside*	55E	**275,-** **(netto / net / netto/ netto)**

* **Dieser Service wird aus technischen Gründen nur innerhalb Deutschlands angeboten!** / Pour des raisons techniques, ce service n'est assuré qu'en Allemagne!
/ Om technische redenen wordt deze service alleen binnen Duitsland aangeboden. / This service is only offered within Germany for technical reasons

Wandsifon Art. 27775 zwingend notwendig / Le siphon mural est obligatoire No. 27775 / muursifon is verplicht Nr. 27775 / Wall siphon Art. 27775 absolutely necessary

FARBKOMBINATIONEN DER GLASRÜCKWÄNDE Combinaisons de couleurs des parois arrière vitrées Kleurcombinaties van de glazen achterwanden Colour combination for glass wall	**ART. NR.** N° D'article Artikelnummer Article no.
Technikwand weiß / Seitenwand weiß Paroi technique blanche / Paroi arrière blanche Technische wand wit / achterwand wit Technical wall white / Back wall white	550*
Technikwand schwarz / Seitenwand schwarz Paroi technique noir / Paroi arrière noire Technische wand zwart / achterwand zwart Technical wall black / Back wall black	552**

* **Standardfarbe** / Couleur standard / Standaard kleuren / Standard colour
** **Sonderfarbe: Glasfarben 1 - Aufpreis + 15%, 552-Schwarz** / Noir / Zwart / Black; **715-Schiefergrau** / Gris ardoise / Leigrijs / Slate grey; **730-Steingrau** / Gris pierre / Steengrijs / Stone grey; **747-Telegrau** / Telegris / Telegrijs / Grey

Hinweis: / Remarques: / Aanwijzingen: / Attention:
Technikwand inkl. Armaturen / Paroi technique avec robinetterie / Technische wand incl. kraanwerk / Technical wall with fittings
Rückwand ohne Armaturen / Paroi arrière sans robinetterie / Achterwand zonder kraanwerk / Back wall without fittings

Funktionssäule in Lichtgrau, keine anderen Farben möglich / Colonne fonctionnelle en gris clair, pas d'autres couleurs possibles
/ Functionele kolom in lichtgrijs, geen andere kleuren mogelijk / Functional column in light grey, no other colours possible

SENSEPERIENCE

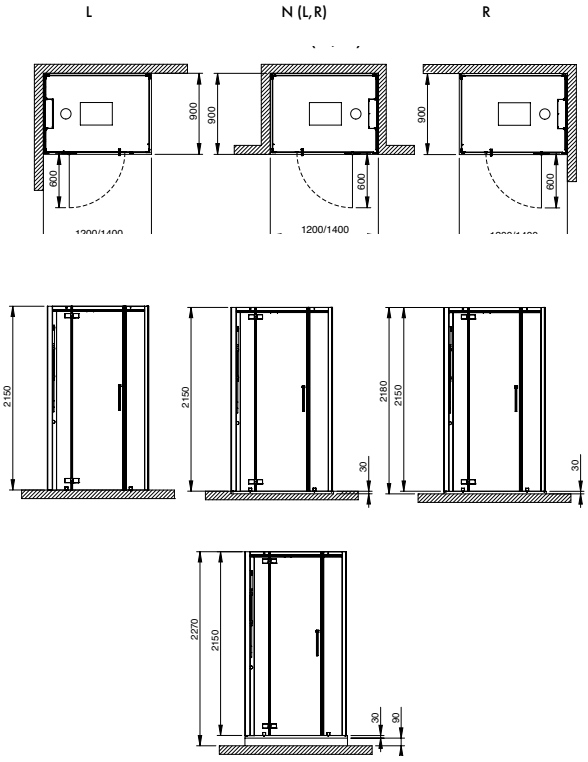

DE Funktionspaneel / Technikwand auf der kürzeren 900mm Seite

NL Functiepaneel / technologiewand aan de korte zijde van 900 mm

FR Panneau fonctionnel/mur technologique sur le côté le plus court de 900 mm

EN Function panel / technical wall on the shorter 900mm side

PG 55

MODELL Modèle Mode Model	**ART. NR.** N° D'article Artikelnummer Article no.	**LÄNGE/BREITE** Longueur Et Largeur Lengte En Breedte Length and width **(mm)**	**HÖHE** Hauteur Hoogte Heigth **(mm)**	**FARBEN** Couleur Kleuren Colour	**ZUBEHÖR SEITE** Accessoires speciaux, Page Speciaal toebehoren pagina Special accessories page	**EUR**
1200 x 900 - R	531221B*	1180x880	2150	550	139-140	**13.453,-**
1200 x 900 - L	532221B*	1180x880	2150	550	139-140	**13.453,-**
1200 x 900 - R	531221xA**	1200x900	2270	550	139-140	**14.879,-**
1200 x 900 - L	532221x A**	1200x900	2270	550	139-140	**14.879,-**
1200 x 900 - NR	534331xA**	1200x900	2270	550	139-140	**12.768,-**
1200 x 900 - NL	535331xA**	1200x900	2270	550	139-140	**12.768,-**
1400 x 900 - R	531421B*	1380x880	2150	550	139-140	**13.560,-**
1400 x 900 - L	532421B*	1380x880	2150	550	139-140	**13.560,-**
1400 x 900 - R	531421xA***	1400x900	2270	550	139-140	**15.285,-**
1400 x 900 - L	532421xA***	1400x900	2270	550	139-140	**15.285,-**
1400 x 900 - NR	534351xA***	1400x900	2270	550	139-140	**12.921,-**
1400 x 900 - NL	535351xA***	1400x900	2270	550	139-140	**12.921,-**

Wandsifon Art. 27775 zwingend notwendig
/ Le siphon mural est obligatoire No. 27775
/ muursifon is verplicht Nr. 27775
/ Wall siphon Art. 27775 absolutely necessary

Die Deckenhöhe am Aufstellort sollte mindestens 120 mm mehr als die Kabinenhöhe betragen
/ La hauteur de plafond doit faire au moins 120mm de plus que la hauteur de la cabine
/ Het plafond op de montageplaats moet ten minste 120 mm hoger zijn dan de cabine
/ The ceiling height at the installation site should be at least 120 mm more than the cabin height

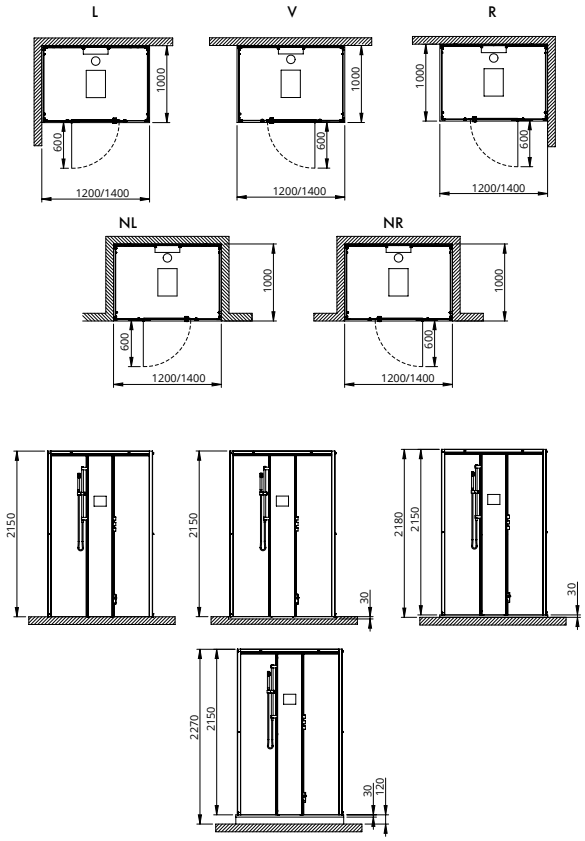

DE Funktionspaneel/Technikwand auf der längeren 1200/1400mm Seite

NL Functiepaneel / technologiewand aan de langere zijde van 1200/1400 mm

FR Panneau fonctionnel/mur technologique sur le côté le plus long de 1200 / 1400mm

EN Function panel / technical wall on the longer 1200/1400mm side

PG 55

MODELL Modèle Mode Model	**ART. NR.** N° D'article Artikelnummer Article no.	**LÄNGE/BREITE** Longueur Et Largeur Lengte En Breedte Length and width **(mm)**	**HÖHE** Hauteur Hoogte Heigth **(mm)**	**FARBEN** Couleur Kleuren Colour	**ZUBEHÖR SEITE** Accessoires speciaux, Page Speciaal toebehoren pagina Special accessories page	**EUR**
1200 x 1000-L	532321B*	1180 x 980	2150	550	139-140	**13.467,-**
1200 x 1000-R	531321B*	1180 x 980	2150	550	139-140	**13.467,-**
1200 x 1000-V	533321B*	1180 x 980	2150	550	139-140	**13.467,-**
1200 x 1000-L	532321xA**	1200 x 1000	2270	550	139-140	**14.944,-**
1200 x 1000-R	531321xA**	1200 x 1000	2270	550	139-140	**14.944,-**
1200 x 1000-V	533321xA**	1200 x 1000	2270	550	139-140	**14.944,-**
1200 x 1000-NR	534321xA**	1200 x 1000	2270	550	139-140	**14.944,-**
1200 x 1000-NL	535321xA**	1200 x 1000	2270	550	139-140	**14.944,-**
1400 x 1000-L	532341B *	1380 x 980	2150	550	139-140	**13.656,-**
1400 x 1000-R	531341B *	1380 x 980	2150	550	139-140	**13.656,-**
1400 x 1000-V	533341B *	1380 x 980	2150	550	139-140	**13.656,-**
1400 x 1000-L	532341xA ***	1400 x 1000	2270	550	139-140	**15.358,-**
1400 x 1000-R	531341xA ***	1400 x 1000	2270	550	139-140	**15.358,-**
1400 x 1000-V	533341xA ***	1400 x 1000	2270	550	139-140	**15.358,-**
1400 x 1000-NR	534341xA ***	1400 x 1000	2270	550	139-140	**15.358,-**
1400 x 1000-NL	535341xA ***	1400 x 1000	2270	550	139-140	**15.358,-**

Wandsifon Art. 27775 zwingend notwendig
/ Le siphon mural est obligatoire No. 27775
/ muursifon is verplicht Nr. 27775
/ Wall siphon Art. 27775 absolutely necessary

Die Deckenhöhe am Aufstellort sollte mindestens 120 mm mehr als die Kabinenhöhe betragen
/ La hauteur de plafond doit faire au moins 120mm de plus que la hauteur de la cabine
/ Het plafond op de montageplaats moet ten minste 120 mm hoger zijn dan de cabine
/ The ceiling height at the installation site should be at least 120 mm more than the cabin height

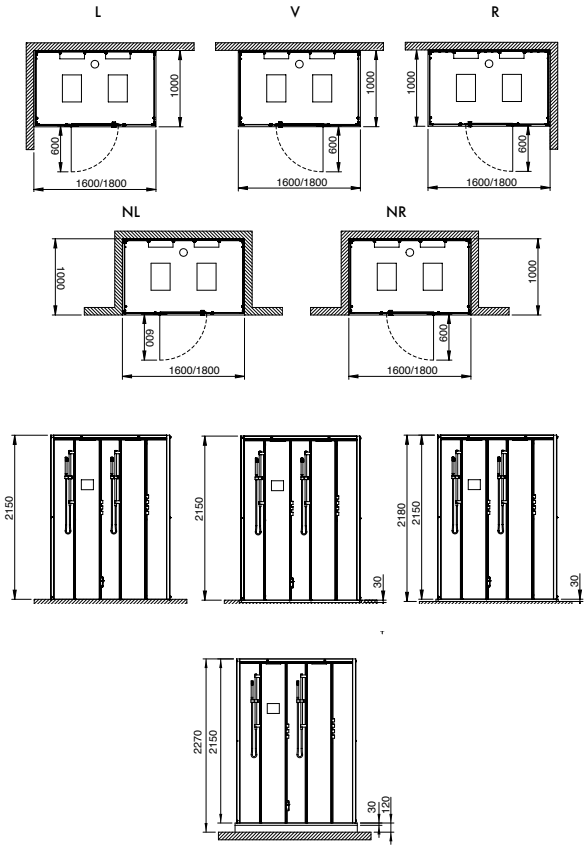

DE Funktionspaneel/Technikwand auf der längeren 1600/1800mm Seite

NL Functiepaneel / technologiewand aan de langere zijde van 1600/1800 mm

FR Panneau fonctionnel / mur technologique sur le côté le plus long de 1600 / 1800mm

EN Function panel / technical wall on the shorter 1600/1800 mm side

PG 55

MODELL Modèle Mode Model	**ART. NR.** N° D'article Artikelnummer Article no.	**LÄNGE/BREITE** Longueur Et Largeur Lengte En Breedte Length and width **(mm)**	**HÖHE** Hauteur Hoogte Heigth **(mm)**	**FARBEN** Couleur Kleuren Colour	**ZUBEHÖR SEITE** Accessoires speciaux, Page Speciaal toebehoren pagina Special accessories page	**EUR**
1600 x 1000-L	532361B*	1580 x 980	2150	550	139-140	**14.811,-**
1600 x 1000-R	531361B*	1580 x 980	2150	550	139-140	**14.811,-**
1600 x 1000-V	533361B*	1580 x 980	2150	550	139-140	**14.811,-**
1600 x 1000-L	532361xA***	1600 x 1000	2270	550	139-140	**16.942,-**
1600 x 1000-R	531361xA***	1600 x 1000	2270	550	139-140	**16.942,-**
1600 x 1000-V	533361xA***	1600 x 1000	2270	550	139-140	**16.942,-**
1600 x 1000-NR	534361xA***	1600 x 1000	2270	550	139-140	**16.942,-**
1600 x 1000-NL	535361xA***	1600 x 1000	2270	550	139-140	**16.942,-**
1800 x 1000-L	532381B*	1780 x 980	2150	550	139-140	**15.196,-**
1800 x 1000-R	531381B*	1780 x 980	2150	550	139-140	**15.196,-**
1800 x 1000-V	533381B*	1780 x 980	2150	550	139-140	**15.196,-**
1800 x 1000-L	532381xA***	1800 x 1000	2270	550	139-140	**17.730,-**
1800 x 1000-R	531381xA***	1800 x 1000	2270	550	139-140	**17.730,-**
1800 x 1000-V	533381xA***	1800 x 1000	2270	550	139-140	**17.730,-**
1800 x 1000-NR	534381xA***	1800 x 1000	2270	550	139-140	**17.730,-**
1800 x 1000-NL	535381xA***	1800 x 1000	2270	550	139-140	**17.730,-**

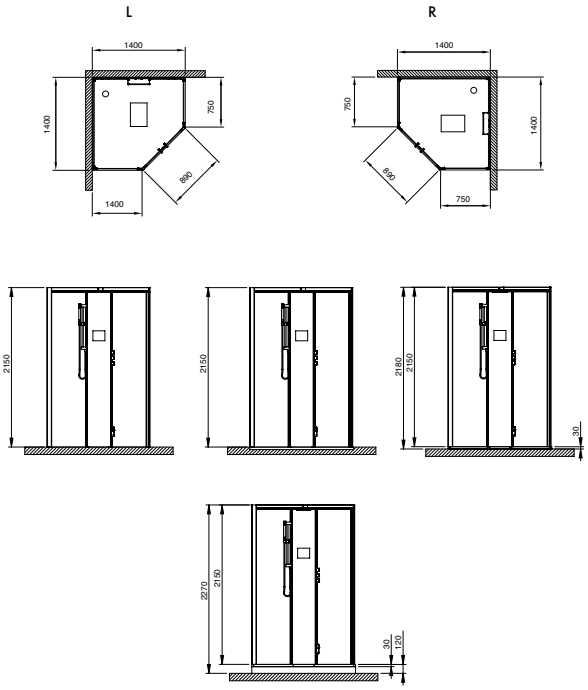

DE 5-Eck Variante

NL 5-hoek variant

FR Variante pentagonale

EN 5-corner variant

PG 55

MODELL Modèle Mode Model	**ART. NR.** N° D'article Artikelnummer Article no.	**LÄNGE/BREITE** Longueur Et Largeur Lengte En Breedte Length and width **(mm)**	**HÖHE** Hauteur Hoogte Heigth **(mm)**	**FARBEN** Couleur Kleuren Colour	**ZUBEHÖR SEITE** Accessoires speciaux, Page Speciaal toebehoren pagina Special accessories page	**EUR**
1400 x 1400	533441B*	1400x1400	2150	550	139-140	**15.869,-**
1400 x 1400	533441xA***	1400x1400	2270	550	139-140	**17.830,-**

Wandsifon Art. 27775 zwingend notwendig
/ Le siphon mural est obligatoire No. 27775
/ muursifon is verplicht Nr. 27775
/ Wall siphon Art. 27775 absolutely necessary

Die Deckenhöhe am Aufstellort sollte mindestens 120 mm mehr als die Kabinenhöhe betragen
/ La hauteur de plafond doit faire au moins 120mm de plus que la hauteur de la cabine
/ Het plafond op de montageplaats moet ten minste 120 mm hoger zijn dan de cabine
/ The ceiling height at the installation site should be at least 120 mm more than the cabin height

Wünschen Sie eine Sonderhöhe? Sprechen Sie uns an.
/ Vous souhaitez une hauteur non standard? Veuillez nous contacter.
/ Wenst u een afwijkende hoogte? Neem dan contact met ons op.
/ Do you have a special height? Ask us.

Nischenversion - das lichte Nischenmaß muss immer ca. 1 cm größer als die Kabine sein
/ Version niche - la dimension claire de la niche doit toujours être supérieure d'environ 1 cm à celle de la cabine
/ Nisuitvoering - de duidelijke nisafmeting moet altijd ca. 1 cm groter zijn dan de cabine
/ Niche version - the niche size must always be about 1 cm larger than the cabin

SENSEPERIENCE

PG 55

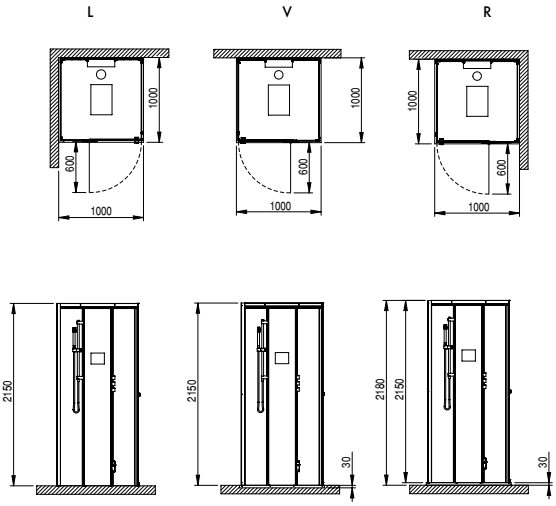

MODELL Modèle Mode Model	ART. NR. N° D'article Artikelnummer Article no.	LÄNGE/BREITE Longueur Et Largeur Lengte En Breedte Length and width (mm)	HÖHE Hauteur Hoogte Heigth (mm)	FARBEN Couleur Kleuren Colour	ZUBEHÖR SEITE Accessoires speciaux, Page Speciaal toebehoren pagina Special accessories page	EUR
1000 x 1000-L	532111B*	980 x 980	2150	550	139-140	**13.272,-**
1000 x 1000-R	531111B*	980 x 980	2150	550	139-140	**13.272,-**
1000 x 1000-V	533111B*	980 x 980	2150	550	139-140	**13.272,-**
1000 x 1000-L	532111xA**	1000 x 1000	2270	550	139-140	**14.520,-**
1000 x 1000-R	531111xA**	1000 x 1000	2270	550	139-140	**14.520,-**
1000 x 1000-V	533111xA**	1000 x 1000	2270	550	139-140	**14.520,-**

* **Ohne Duschwanne** / Sans receveur de douche / Zonder douchebak / Without shower tray

** **Inkl. Duschwanne ohne Antirutsch, Gestell und Ablaufarmatur (Ablaufabdeckung in Weiß). Schürze ist optional erhältlich. Bei Bestellung von Duschwannen mit Antirutschoberfl äche SOLIQUE PRO bitte „xA" weglassen, z.B. 532341. Die Duschwanne mit Antirutschoberfl äche SOLIQUE PRO hat einen Aufpreis von 189 €**
/ y compris receveur de douche sans anti-derapant, chassis et bonde d'ecoulement (cache bonde en blanc inclus). Tablier disponible en option.
Lors des commandes de receveur de douche avec surface anti-derapante SOLIQUE PRO, veuillez omettre les caracteres „xA", par ex. 532341. Pour le receveur de douche avec surface anti-derapante SOLIQUE PRO, il faut prevoir un supplement de 189 €
/ Incl. douchebak zonder antislip, onderstel en afvoergarnituur (Afdekking in wit). Paneel optioneel verkrijgbaar.
Bij het bestellen van douchebakken met antislip SOLIQUE PRO laat u „xA" weg, bijv. 532341. De douchebak met antislip SOLIQUE PRO heeft een meerprijs van 189 €
/ Incl. shower tray without anti-slip surface, frame and drain fitting (square drain cover in white), apron available optionally. When ordering shower trays with anti-slip surface SOLIQUE PRO, please omit "xA", e.g. 532341. The shower tray with antislip surface SOLIQUE PRO carries a surcharge of 189 EUR

*** **Inkl. Duschwanne ohne Antirutsch, Gestell und Ablaufarmatur (Ablaufabdeckung in Weiß). Schürze ist optional erhältlich. Bei Bestellung von Duschwannen mit Antirutschoberfl äche SOLIQUE PRO bitte „xA" weglassen, z.B. 532341. Die Duschwanne mit Antirutschfl äche hat einen Aufpreis von 249 €**
/ y compris receveur de douche sans anti-derapant, chassis et bonde d'ecoulement (cache bonde en blanc inclus). Tablier disponible en option.
Lors des commandes de receveur de douche avec surface anti-derapante SOLIQUE PRO, veuillez omettre les caracteres „xA", par ex. 532341. Pour le receveur de douche avec surface anti-derapante SOLIQUE PRO, il faut prevoir un supplement de 249 €
/ Incl. douchebak zonder antislip, onderstel en afvoergarnituur (Afdekking in wit). Paneel optioneel verkrijgbaar.
Bij het bestellen van douchebakken met antislip SOLIQUE PRO laat u „xA" weg, bijv. 432321. De douchebak met antislip SOLIQUE PRO heeft een meerprijs van 249 €
/ Incl. shower tray without anti-slip surface, frame and drain fitting (square drain cover in white), apron available optionally. When ordering shower trays with anti-slip surface SOLIQUE PRO, please omit "xA", e.g. 532341. The shower tray with antislip surface SOLIQUE PRO carries a surcharge of 249 EUR

Wünschen Sie eine Sonderhöhe? Sprechen Sie uns an.
/ Vous souhaitez une hauteur non standard? Veuillez nous contacter.
/ Wenst u een afwijkende hoogte? Neem dan contact met ons op.
/ Do you have a special height? Ask us.

Nischenversion - das lichte Nischenmaß muss immer ca. 1 cm größer als die Kabine sein
/ Version niche - la dimension claire de la niche doit toujours être supérieure d'environ 1 cm à celle de la cabine
/ Nisuitvoering - de duidelijke nisafmeting moet altijd ca. 1 cm groter zijn dan de cabine
/ Niche version - the niche size must always be about 1 cm larger than the cabin

Wandsifon Art. 27775 zwingend notwendig
/ Le siphon mural est obligatoire No. 27775
/ muursifon is verplicht Nr. 27775
/ Wall siphon Art. 27775 absolutely necessary

Die Deckenhöhe am Aufstellort sollte mindestens 120 mm mehr als die Kabinenhöhe betragen
/ La hauteur de plafond doit faire au moins 120mm de plus que la hauteur de la cabine
/ Het plafond op de montageplaats moet ten minste 120 mm hoger zijn dan de cabine
/ The ceiling height at the installation site should be at least 120 mm more than the cabin height

Sonderzubehör zu SensePerience Accessoires spéciaux pour SensePerience Speciaal toebehoren voor SensePerience Special accessories for SensePerience	PG 55 / (PG 70)	ART. NR. N° D'article Artikelnummer Article no.	EUR
Wandsifon für die Entleerung des Dampfgenerators (zwingend notwendig Hinweis: Um eine problemlose Installation von SensePerience zu gewährleisten, wird bereits bei der Rohrinstallation der Wandsifon benötigt. / Remarques: Afin de garantir une installation sans problème de SensePerience, le siphon mural est nécessaire dès l'installation brute. / Aanwijzing: Om de SensePerience zonder problemen te kunnen installeren, is de muursifon reeds nodig bij de ruwe installatie. / Attention: In order to assure an easy installation of SensePerience, the siphon is needed for pre-assem-bly.	AUSLAUF 	27775	**160,-**
Zusätzlicher Hocker aus Edelstahl mit PU Auflage / Tabouret supplémentaire en acier inoxydable avec revêtement en polyuréthane / Extra krukvan roestvrij staal met een zitting van PU / Additional stool made of stainless steel with PU seat	**PG 70** 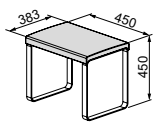 	27772	**898,-**
Weiße Aluminiumschürze SensePerience / Habillage en aluminium blanc SensePerience / Wit aluminium paneel SensePerience / Apron SensePerience made of aluminium, white			
– Für Dampfkabine SensePerience Rechteck, 1200x900, Eckversion / Pour cabine à vapeur SensePerience rectangulaire, 1200x900, d'angle Version / Voor stoomcabine SensePerience, rechthoek 1200x900, hoek versi / For steam cabin SensePerience rectangular, 1200x900, for a corner	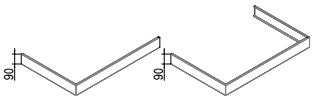	27815	**363,-**
– Für Dampfkabine SensePerience Rechteck 1200x900 Nischenversion / Pour cabine à vapeur SensePerience rectangulaire 1200x900 niche Version / Voor stoomcabine SensePerience, rechthoek 1200x900 nisopstelling versie / For steam cabin SensePerience rectangular 1200x900 niche version		27811	**363,-**
– Für Dampfkabine SensePerience Rechteck 1200x1000, Eckversion / Pour cabine à vapeur SensePerience rectangulaire 1200x1000, d'angle Version / Voor stoomcabine SensePerience, rechthoek 1200x1000, hoek versie / For steam cabin SensePerience rectangular 1200x1000, for a corner		27803	**363,-**
– Für Dampfkabine SensePerience Rechteck 1200x1000, Vorwandversion / Pour cabine à vapeur SensePerience rectangulaire 1200x1000, pose murale / Voor stoomcabine SensePerience, rechthoek 1200x1000, voorwand / For steam cabin SensePerience rectangular 1200x1000, for against a wall		27804	**405,-**

– Für Dampfkabine SensePerience Rechteck 1200x1000, Nischenversion / Pour cabine à vapeur SensePerience rectangulaire 1200x1000, niche Version / Voor stoomcabine SensePerience, rechthoek 1200x1000, nisopstelling versie / For steam cabin SensePerience rectangular 1200x1000, niche version	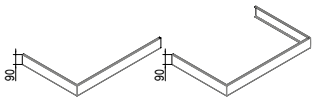	27811	**363,-**
– Für Dampfkabine SensePerience Rechteck, 1400x900, Eckversion / Pour cabine à vapeur SensePerience rectangulaire, 1400x900, d'angle Version / Voor stoomcabine SensePerience, rechthoek 1400x900, hoek versie / For steam cabin SensePerience rectangular, 1400x900, for a corner		27816	**405,-**
– Für Dampfkabine SensePerience Rechteck 1400x900 Nischenversion / Pour cabine à vapeur SensePerience rectangulaire 1400x900 niche Version / Voor stoomcabine SensePerience, rechthoek 1400x900 nisopstelling versie / For steam cabin SensePerience rectangular 1400x900 niche version		27812	**363,-**
– Für Dampfkabine SensePerience Rechteck 1400x1000, Eckversion / Pour cabine à vapeur SensePerience rectangulaire 1400x1000, d'angle Version / Voor stoomcabine SensePerience, rechthoek 1400x1000, hoek versie / For steam cabin SensePerience rectangular 1400x1000, for a corner		27805	**405,-**
– Für Dampfkabine SensePerience Rechteck 1400x1000, Vorwandversion / Pour cabine à vapeur SensePerience rectangulaire 1400x1000, pose murale / Voor stoomcabine SensePerience, rechthoek 1400x1000, voorwand / For steam cabin SensePerience rectangular 1400x1000, for against a wall		27806	**500,-**
– Für Dampfkabine SensePerience Rechteck 1400x1000, Nischenversion / Pour cabine à vapeur SensePerience rectangulaire 1400x1000, niche Version / Voor stoomcabine SensePerience, rechthoek 1400x1000, nisopstelling versie / For steam cabin SensePerience rectangular 1400x1000, niche version		27812	**363,-**
– Für Dampfkabine SensePerience Rechteck 1600x1000, Eckversion / Pour cabine à vapeur SensePerience rectangulaire 1600x1000, d'angle Version / Voor stoomcabine SensePerience, rechthoek 1600x1000, hoek versie / For steam cabin SensePerience rectangular 1600x1000, for a corner		27807	**405,-**
– Für Dampfkabine SensePerience Rechteck 1600x1000, Vorwandversion / Pour cabine à vapeur SensePerience rectangulaire 1600x1000, pose murale / Voor stoomcabine SensePerience, rechthoek 1600x1000, voorwand / For steam cabin SensePerience rectangular 1600x1000, for against a wall		27808	**500,-**
– Für Dampfkabine SensePerience Rechteck 1600x1000, Nischenversion / Pour cabine à vapeur SensePerience rectangulaire 1600x1000, niche Version / Voor stoomcabine SensePerience, rechthoek 1600x1000, nisopstelling versie / For steam cabin SensePerience rectangular 1600x1000, niche version		27813	**363,-**
– Für Dampfkabine SensePerience Rechteck 1800x1000, Eckversion / Pour cabine à vapeur SensePerience rectangulaire 1800x1000, d'angle Version / Voor stoomcabine SensePerience, rechthoek 1800x1000, hoek versie / For steam cabin SensePerience rectangular 1800x1000, for a corner		27809	**405,-**
– Für Dampfkabine SensePerience Rechteck 1800x1000, Vorwandversion / Pour cabine à vapeur SensePerience rectangulaire 1800x1000, pose murale / Voor stoomcabine SensePerience, rechthoek 1800x1000, voorwand / For steam cabin SensePerience rectangular 1800x1000, for against a wall		27810	**500,-**
– Für Dampfkabine SensePerience Rechteck 1800x1000, Nischenversion / Pour cabine à vapeur SensePerience rectangulaire 1800x1000, niche Version / Voor stoomcabine SensePerience, rechthoek 1800x1000, nisopstelling versie / For steam cabin SensePerience rectangular 1800x1000, niche version		27814	**363,-**
– Für Dampfkabine SensePerience Quadrat 1000x1000, Eckversion / Pour cabine à vapeur SensePerience carré 1000x1000, d'angle Version / Voor stoomcabine SensePerience, vierkant 1000x1000, hoek versie / For steam cabin SensePerience square 1000x1000, for a corner	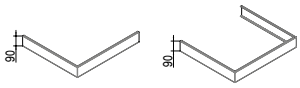	27800	**363,-**
– Für Dampfkabine SensePerience Quadrat 1000x1000, Vorwandversion / Pour cabine à vapeur SensePerience carré 1000x1000, pose murale / Voor stoomcabine SensePerience, vierkant 1000x1000, voorwand / For steam cabin SensePerience square 1000x1000, for against a wall		27801	**405,-**
– Für Dampfkabine SensePerience 5Eck 1400x1400 / Pour cabine à vapeur SensePerience Pentagonal 1400x1400 / Voor stoomcabine SensePerience, Vijfhoek 1400x1400 / For steam cabin SensePerience pentagonal 1400x1400		27817	**405,-**
Schablone für bodenbündige SensePerience Rechteck 1200 x 900, 1400 x 900 / Gabarit pour rectangle fixé au sol SensePerience 1200 x 900, 1400 x 900 / Sjabloon voor gelijkvloers ingebouwde SensePerience rechthoek 1200 x 900, 1400 x 900 / Template for SensePerience rectangular version installed flush with the floor 1200 x 900, 1400 x 900		132793	**kostenfrei** sans frais gratis free
Schablone für bodenbündige SensePerience Rechteck 1200 x 1000, 1400 x 1000 / Gabarit pour rectangle fixé au sol SensePerience 1200 x 1000, 1400 x 1000 / Sjabloon voor gelijkvloers ingebouwde SensePerience rechthoek 1200 x 1000, 1400 x 1000 / Template for SensePerience rectangular version installed flush with the floor 1200 x 1000, 1400 x 1000		132795	**kostenfrei** sans frais gratis free
Schablone für bodenbündige SensePerience Rechteck 1600 x 1000, 1800 x 1000 / Gabarit pour rectangle fixé au sol SensePerience 1600 x 1000, 1800 x 1000 / Sjabloon voor gelijkvloers ingebouwde SensePerience rechthoek 1600 x 1000, 1800 x 1000 / Template for SensePerience rectangular version installed flush with the floor 1600 x 1000, 1800 x 1000		132796	**kostenfrei** sans frais gratis free
Schablone für bodenbündiges SensePerience Quadrat 1000 x 1000 / Gabarit pour carré fixé au sol SensePerience 1000 x 1000 / Sjabloon voor gelijkvloers ingebouwde SensePerience vierkant 1000 x 1000 / Template for SensePerience square version installed flush with the floor 1000 x 1000		132797	**kostenfrei** sans frais gratis free
Schablone für bodenbündiges SensePerience Pentagonal 1400x1400 / Gabarit pour pentagonale fixé au sol SensePerience 1400 x 1400 / Sjabloon voor gelijkvloers ingebouwde SensePerience Vijfhoek 1400x1400 / Template for SensePerience pentagonal version installed flush with the floor 1400x1400		132794	**kostenfrei** sans frais gratis freezx

SENSEPERIENCE PANEEL

Grundausstattung	Équipement de base	Basisuitrusting	Standard equipment
• In Glasoberfläche integriertes, kapazitives Bedientableau • Dampfgenerator 4,0 kW mit automatischer Spülung und Entkalkung Nennspannung 230 V, 50/60 Hz • Dampfdüse mit Kondensatschale • Funktionssäule aus Glas (8mm) in der Farbe Grau • Armaturen (verchromt) bestehend aus (pro Funktionssäule): Handbrause mit Haltestange, Regenbrause (8 l/min) mit Schwallauslauf sowie Vernebelungsdüse lose beigelegt, oder zum bauseitigen Verbauen. • Thermostat 1/2˝, • 1 Absperrventil • Sound-Modul mit Radio, 2 Lautsprechern Bluetooth • 2 LED Scheinwerfer inkl. Kabel und • Steuerung lose beigelegt, oder zum bauseitigen Verbauen • Für Raumvolumen 3,5m³ • Ablage	• Panneau tactile de intégré dans le panneau de commande en verre. • 4,0 kW Générateur de vapeur avec option de rinçage et détartrage automatiques. Voltage nominal 230 V, 50/60 Hz • Buse de vapeur • Panneau de fonction en verre (8mm) en couleur grise • Robinetterie finition chromée: douchette à main sur barre, douche de tête (débit 8 l / min), jet cascade intégré dans la douche de tête, buse de vapeur intégrée dans la douche de tête en vrac, ou à installer par le client • Thermostat 1/2° • Vanne d'arrêt • Module son avec radio, 2 haut-parleurs Bluetooth • Projecteur 2 LED avec câble • Et commande inclus en vrac, ou à installer par le client • Pour le volume de la pièce 3,5m³ • Plateau	• In het glasoppervlak geďntegreerd, capacitief • Bedieningspaneel • Stoomgenerator 4,0 kW met automatische spoeling en ontkalking, Nominale spanning 230 V, 50/60 Hz • Stoominlaat met condensopvang • Functiezuil in glas (8mm) in de kleur grijs, • Kranen (verchroomd) bestaand uit (per functiezuil): handdouche met glijsang, Regendouche (8 l/min) met stortdouche en neveldouche los meegeleverd, of voor op bouw inbouwbaar. • Thermostaat 1/2˝, 1" stopkraan • 1 afsluiter • Sound-Module met radio, 2 Luidsprekers Bluetooth • 2 ledschijnwerpers incl. kabel en • Besturingssysteem los meegeleverd, of voor op bouw inbouwbaar • Voor kamervolume 3,5m³. • Legboard	• Integrated control panel • Steam generator 4,0kW with automatic rinse and decalcification. Nominal voltage 230 V, 50/60 Hz • Steam jet with a condensate drip tray • Functional column made of glass, two • Fittings (chrome-plated) consisting of (per functional column): Hand shower with rail, rain shower (8 l/min), cascade and cool down jet • Thermostat 1/2˝ • 1 shut-off valve • Sound module with radio, 2 speakers • LED-stripe with colour changer in the roof frame • For room volume 3,5m³ • Schelf

Achtung: Decke muss bauseits abgehängt werden.
/ Attention : Le plafond doit être abaissé sur place.
/ Let op: Plafond moet ter plaatse worden verlaagd.
/ Warning: The ceiling must be suspended on site.
Wandsiphon ist zwingend erforderlich Art. 27775 siehe Sonderzubehör Seite
/ Le siphon pour mural No. 27775 est absolument nécessaire voir la page des accessoires spéciaux
/ Muursifon Nr. 27775 is absoluut noodzakelijk zie speciale accessoires pagina
/ Wall siphon is absolutely necessary - Art. 27775 - look to the special accessories page

PG 55

MODELL Modèle Mode Model	**ART. NR.** N° D'article Artikelnummer Article no.	**LÄNGE/BREITE** Longueur Et Largeur Lengte En Breedte Length and width **(mm)**	**HÖHE** Hauteur Hoogte Heigth **(mm)**	**FARBEN** Couleur Kleuren Colour	**ZUBEHÖR SEITE** Accessoires speciaux, Page Speciaal toebehoren pagina Special accessories page	**EUR**
4,0kW	68156	331 x 113	2100	551	139-140	**10.203,-**

Zubehör (inklusive): LED-Scheinwerfer
/ Accessoires (inclus): LED - Projecteur
/ Accessoires (inbegrepen): ledschijnwerpers
/ **Accessories (included): LED headlights**

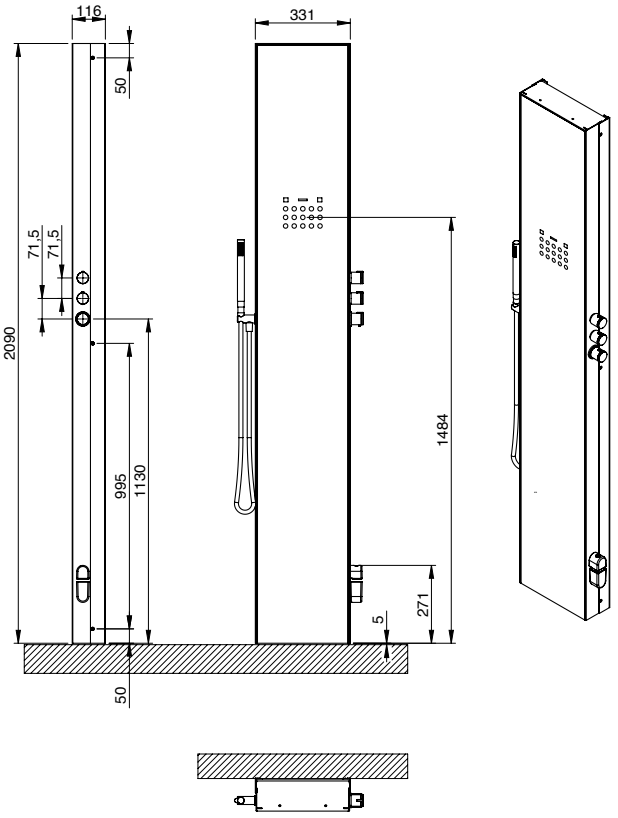

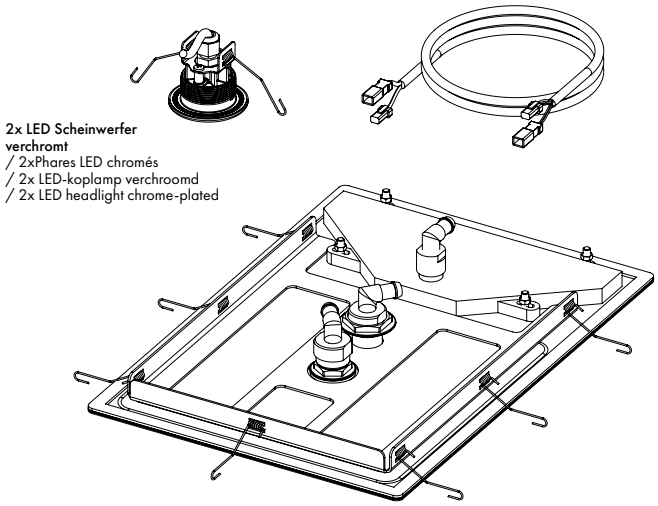

2x LED Scheinwerfer verchromt
/ 2xPhares LED chromés
/ 2x LED-koplamp verchroomd
/ 2x LED headlight chrome-plated

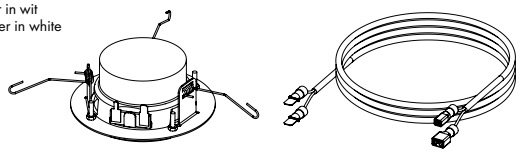

2x Lautsprecher in Weiß
/ Haut-parleur en blanc
/ Luidspreker in wit
/ Loudspeaker in white

STEAMBOX 330

AUSLAUF

Grundausstattung	Équipement de base	Basisuitrusting	Standard equipment
• Dampfgenerator 3,3kW • Steckdosenfertige, spritzwassergeschützte Ausführung • Aluminiumgehäuse mit Edelstahltank und integriertem Bedienfeld inkl. Funktionen/Anzeige: Ein/Aus Gerät, Ein/Aus Dampf, elektronische Wasserstandsanzeige • Inklusive Dampfdüse, Dampfschlauch und Befestigungsmaterial • Nennspannung 230 V, 50/60 Hz • Bis zur Raumgröße 2,1m³	• Générateur de vapeur 3,3 kW • Exécution prête à brancher, protégée contre les projections d'eau • Boîtier en aluminium avec réservoir en acier inoxydable et panneau de commande intégré avec fonctions/affichages: marche/arrêt appareil, marche/arrêt vapeur, indication électronique du niveau de l'eau • Avec buse à vapeur, tuyau de vapeur et matériel de fixation • Tension nominale 230 V, 50/60 Hz • Tot het kamervolume van 2,1m³	• Stoomgenerator 3,3kW • Stekkerklare, spatwaterdichte uitvoering • Aluminium behuizing met roestvrijstalen reservoir en geïntegreerd bedieningspaneel incl. functies/weergave: Aan/Uit-toets apparaat, Aan/Uit-toets stoom, elektronische waterstandweergave • Inclusief stoomsproeier, stoomslang en bevestigingsmateriaal • Nominale spanning 230 V, 50/60 Hz • Jusqu'au volume de la pièce de 2,1m³	• Steam-generator 3,3kW • Plug-in, splash-proof design • Cover made of aluminium with stainless steel tank and integrated operating panel incl. switch for unit on/Off, steam on/off, electronic water level control • Incl. steam jet, steam hose and mounting hardware • Nominal voltage 230 V, 50/60 Hz • Up to room size 2.1m³

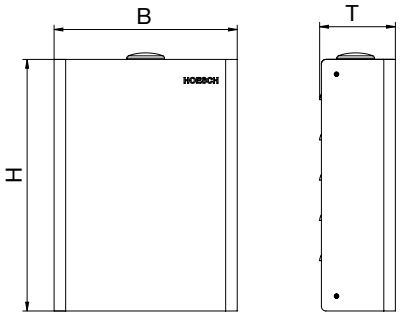

PG 55

ART. NR. N° D'article Artikelnummer Article no.	**MASSE** Dimensions Afmetingen Dimensions **(mm) B x H x T**	**EUR**
68140	364 x 500 x 150mm	**2.508,-**

HOESCH COMFORT

AUSLAUF

Grundausstattung	Équipement de base	Basisuitrusting	Standard equipment
• Metallgehäuse mit Tankbehälter aus Edelstahl, mit automatischer Entkalkung • Permanenter Wasseranschluss mit vollautomatischer Temperaturregelung inkl. Temperaturfühler • Integriertes Bedientableau • Inklusive Dampfdüse und Befestigungsmaterial	• Habillage en métal laqué époxy avec un réservoir inox avec un dispositif automatique de détartrage. • Alimentation en eau en continu. • Sonde de température. • Panneau de commande à membrane : pour le bain de vapeur, la lumière, la température dans la cabine, la durée et le choix de programme. • Livré avec la buse vapeur et avec le dispositif de montage.	• Gepoedercoate metalen behuizing met RVS stoomreservoir en automatische ontkalking. • Permanente wateraansluiting. • Volautomatische temperatuurregeling incl. temperatuurvoeler. • Geintegreerd bedieningspaneel voor: stomen, licht, cabine temperatuur, tijdsduur en programmakeuze. • Levering inclusief stoominlaat en bevestigingsmateriaal.	• Steamtank made of stainless steel, with automatic decalcification • Permanent water supply • Temperature sensor • Operation by integrated control panel: steaming, light, cabin temperature, time and programme • Supplied with
Leistungsmerkmale	Caractéristiques de performance	Prestatiekenmerken	Features
• Hoesch Comfort 6 6 kW 3 - 8 m³ Raumgröße • Hoesch Comfort 21 21 kW 10 - 22 m³ Raumgröße	• Hoesch Comfort 6 6 kW de 3 à 8 m³ • Hoesch Comfort 21 21 kW de 10 à 22 m³	• Hoesch Comfort 6 6 kW van 3 tot 8 m3 • Hoesch Comfort 21 21 kW van 10 tot 22 m³	• Hoesch Comfort 6 6 kW 3 - 8 m³ steam rooms • Hoesch Comfort 21 21 kW 10 - 22 m³ steam rooms

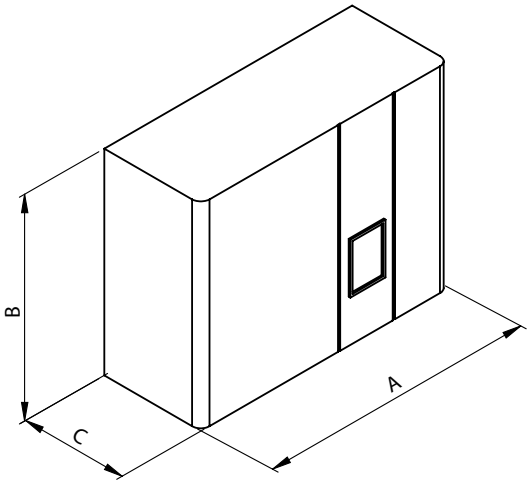

PG 55

MODELL Modèle Modèle Modell	**ART. NR.** N° D'article Artikelnummer Article no.	**MASSE** Dimensions Afmetingen Dimensions **(mm) A x B x C**	**ZUBEHÖR SEITE** Accessoires speciaux, Page Speciaal toebehoren pagina Special accessories page	**EUR**
Hoesch Comfort 6	68230	568 x 450 x 221 mm	143	**6.397,-**
Hoesch Comfort 21	68232	683 x 501 x 290 mm	143	**8.482,-**

PG 70

MODELL Modèle Modèle Modell	**ART. NR.** N° D'article Artikelnummer Article no.	**EUR**
Spezialentkalker notwendig für Inbetriebnahme (5 L) / Détartrant spécia nécessaire à la mise en service (5 L) / Speciale ontkalker voor stoomgeneratoren (5 L) / Descaler for steam generators (5 L)	692107	**83,-**

Sonderzubehör zu Hoesch Comfort 6, 21 Accessoires speciaux pour Hoesch Comfort 6, 21 Speciaal toebehoren aan Hoesch Comfort 6, 21 Special accessories for Hoesch Comfort 6, 21	**PG 55 / (PG70)**			**ART. NR.** N° D'article Artikelnummer Article no.	**EUR**
Zuluftgebläse 230 V, 50 Hz. Für Dampfgeneratoren. Zur Optimierung von Dampfverteilung und Frischluftzufuhr inkl. Befestigungsteile / Soufflante d'air frais 230 V, 50 Hz. Pour les générateurs. Pour optimiser la répartition de la vapeur et l'alimentation en air frais, éléments de fixation inclus / Luchttoevoerventilator 230 V, 50 Hz. Stoomgenerators. Voor het optimaliseren van de stoomverdeling en de toevoer van frisse lucht, incl. bevestigingsonderdelen / Air-input blower 230 V, 50 Hz. Recommended for SteamBox 630 and higher. To optimize the dispersal of steamand introduce fresh air. Incl. installation material Air-input blower 230 V, 50 Hz.	AUSLAUF		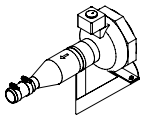	683304	**1.439,-**
Abluftventilator inkl. Rohrbefestigung NW 100, 19 W/230 V / Ventilateur pour évacuation de l'air. Fixation du tuyau NW 100, 19 W/230 V incluse / Luchtafvoerventilator incl. buisbevestiging NW 100, 19 W/230 V / Ventilatorincl. Pipe mount NW 100, 19 W/230 V	AUSLAUF		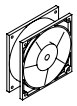	6838	**469,-**
Regelbares Lüftungsventil mit Zwangsentlüftung; Farbe: Weiß / Soupape d'aération réglable avec aération forcée; Couleur: blanc / Regelbare ventilatieklep met automatisch ventilatiesysteem; Kleur: wit / Adjustable ventilation valve with automatic ventilation; Colour: White	AUSLAUF			6837	**140,-**
LED Scheinwerfer für bauseits erstellte Dampfkabinen (Ø55 mm) x2 Inkl. Ansteuerungselektronik 50/60 Hz mit automatischem Farblichtwechsler über Bedienpaneel. Farben: Weiß, Rot, Orange, Gelb, Grün, Blau, Indigo, Violett / Projecteur LED pour cabines à vapeur fournies sur place (Ø 55 mm) x2. Système de commande automatique 50/60 Hz avec inverseur de couleur automatique via panneau de commande inclus. Couleurs : blanc, rouge, orange, jaune, vert, bleu, indigo, violet / Ledschijnwerper voor bij de bouwkundige stoomcabines (Ø 55 mm) x2. Incl. aanstuurelektronica 50/60 Hz met automatische kleurenwisselaar via bedieningspaneel. Kleuren: wit, rood, oranje, geel, groen, blauw, indigo, paars / LED spotlights for steam cubicles provided by customer (55 mm) x2Including control 50/60 Hz with integrated colour light changer via Panel. Colours: white, red, orange, yellow, green, blue, indigo, violet	AUSLAUF		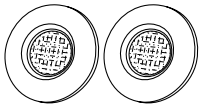		
2 LED Scheinwerfer inkl. Kabel und Steuerung / Projecteur 2 LED avec câble et commande inclus / 2 ledschijnwerpers incl. kabel en besturingssysteem / 2 LED spotlights including cabling and control				15032401	**1.416,-**
4 LED Scheinwerfer inkl. Kabel und Steuerung / Projecteur 4 LED avec câble et commande inclus / 4 ledschijnwerpers incl. kabel en besturingssysteem / 4 LED spotlights including cabling and control				15032501	**2.018,-**
6 adriges Verlängerungskabel LED RGB (2m lang) (je Scheinwerfer 1 Set) / Câble d'extension à 6 fils LED RGB (2m de long) (1 jeu par projecteur) / Draads verlengkabel LED RGB (2m lang) (1 set per spot) / 6-core extension cable LED RGB (2m long) (1 set per headlight)	**PG 70**			107018	**40,-**
Zusätzlicher Hocker aus Edelstahl mit PU Auflage, Schwarz / Tabouret supplémentaire en acier inoxydable avec revêtement en polyuréthane / Extra kruk van roestvrij staal met een zitting van PU zwart / Additional stool made of stainless steel with PU seat	**PG 70**		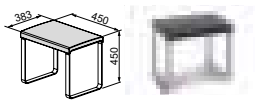	27772	**898,-**
Hocker aus PMMA / Tabouret en PMMA / PMMA kruk / Stool made of PMMA	**PG 70**			89224	**295-**
Klappbank 702 x 360 mm / Banc rabattable 702 x 360 mm / Klapbank 702 x 360 mm / Folding bench 702 x 360 mm	**PG 70**		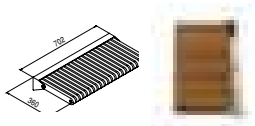	27768.700 27768.704	**1.316,-** **1.513,-**
Badhocker aus wasserbeständigem Teakholz mit PU Auflage, Schwarz / Tabouret en teck résistant à l'eau avec revêtement en polyuréthane / Badkruk van waterbestendig teakhout met PU-bekleding / Stool made of water-resistant teak wood and PU pad 410 x 310 x 456 mm	**PG 70**			89218	**760,-**
Duftstoffdosierpumpe / Avec pompe de dosage de parfum intégrée / Parfumdoseerpomp / Fragrance pump	AUSLAUF		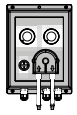	6830	**1.087,-**
Externes Bedientableau zur äußeren Anbringung an der Dampfkabine (150 x 120 mm) / Panneau de commande a membrane monté a l'extérieur de la cabine (150 x 120 mm) / Extern bedieningspaneel voor externe bevestiging aan de stoomcabine (150 x 120 mm) / Additional external control panel for installation outside of steam room	AUSLAUF			6832	**803,-**
Externes wasserdichtes Bedientableau zur Anbringung innerhalb der Dampfkabine (130 x 110 mm), auf Anfrage / Panneau de commande à membrane étanche monté à l'intérieur de la cabine (130 x 110 mm), sur demande / Extern, waterbestendig bedieningspaneel voor montage in de stoomcabine (130 x 110 mm) / Additional waterproof external control panel for installation inside of steam room (130 x 110 mm), on demand	AUSLAUF			6833	**1.033,-**
Standgestell zur Montage des Dampfgenerators / Socle pour le générateur / Statief voor montage van de stoomgenerator / Mounting base for steam generator	AUSLAUF			6840	**274,-**
Utensilienbox zur Unterbringung von z.B. Duftessenz-Kanister / Panier pour des contenants ou flacons / Gebruiksvoorwerpdoos voor behuizing, b.v. Room geur bus / Basket for decalcification liquid or aromas	AUSLAUF		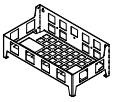	6841	**241,-**

Abbildung Systemschema Dampfbadanlage
Figure schéma du système de bain de vapeur
Afbeelding systeemschema stoombadsysteem
Steam bath device diagram

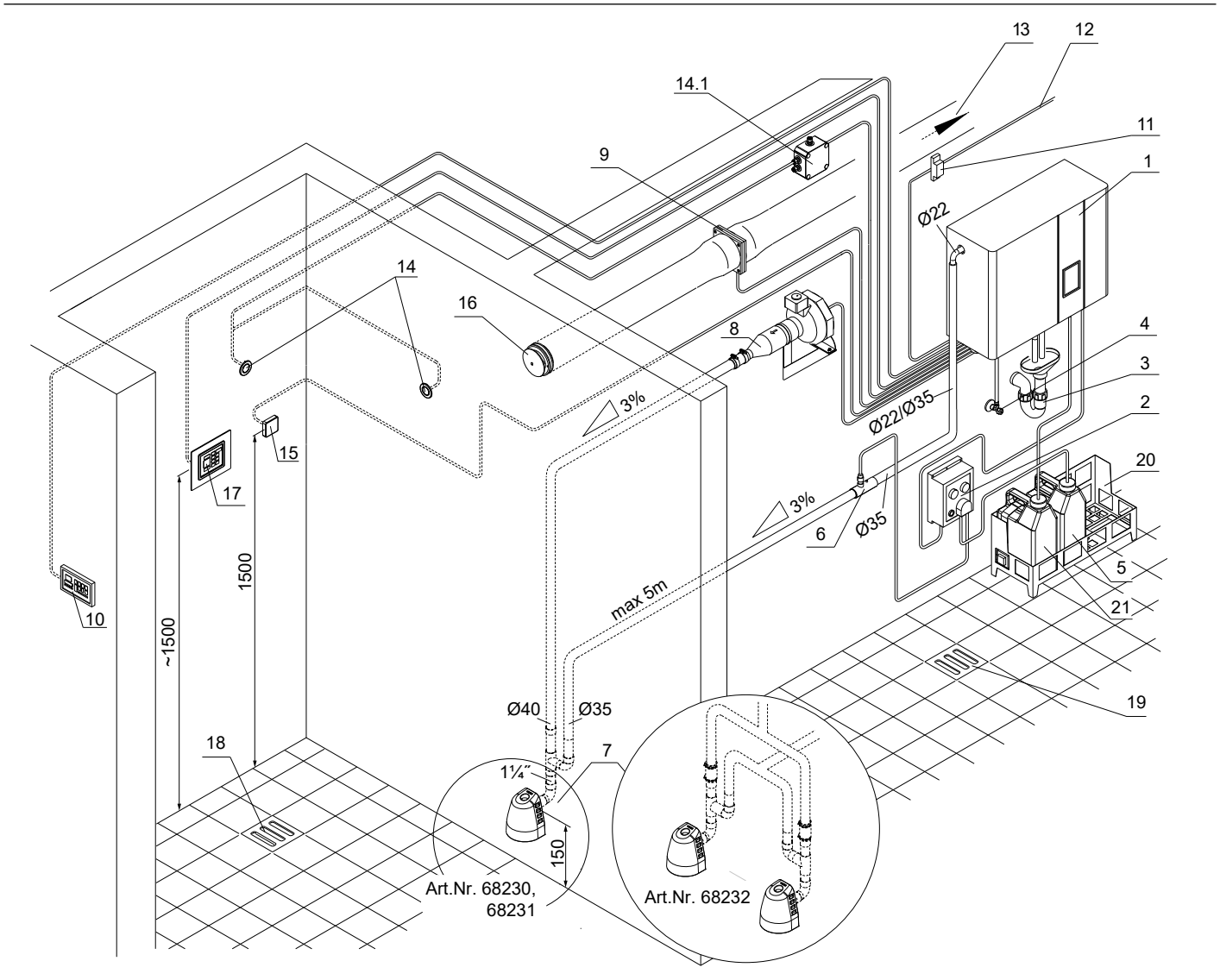

1 - Dampfgenerator Hoesch Comfort 6, 12, 21
2 - Aromastation - Option (Art.Nr. 6830)
3 - Trichtersiphon
4 - Wasseranschluss R1/2" x 3/8" Eckventil
5 - Vorratsbehälter für Duftessenzen
6 - Duftstoff-Dosierventil
7 - Dampfdüse
8 - Zuluft-Gebläse
9 - Abluft-Ventilator (Kondensatfang)
10 - Externes (nicht wasserdichtes) Bedientableau - Option (Art.Nr. 6832)
11 - FI-Schutzschalter 30 mA
12 - Spannungsversorgung 230V/400V, 50/60 Hz
13 - ins Freie
14 - LED (12V)
14.1- LED - Steuerung
15 - Temperaturfühler
16 - Lüftungsventil (so hoch wie möglich)
17 - Wasserdichtes Bedientableau - - Option (Art.Nr. 6833)
18 - Bodenablauf Kabine
19 - Bodenablauf Technik-Raum
20 - Utensilienbox (520x280[mm])- Option (Art.Nr. 6841)
21 - Entkalkerbehälter

1 - Générateur de vapeur HOESCH Comfort
2 - Stazione aromatica - Opzione (Art.Nr. 6830)
3 - Siphon entonnoir
4 - Raccord hydraulique R1/2'' x 3/8" Robinet d'équerre
5 - Récipient de réserve pour huiles essentielles parfumées
6 - Vanne de dosage de parfum
7 - Buse à vapeur
8 - Soufflante d'air frais
9 - Ventilateur pour evacuation de l'air (collecteur de condensat)
10 - Tableau de commande externe (non resistente all'acqua) Opzione (Art.Nr. 6832)
11 - Disjoneteur FI 30 mA
12 - Alimentation électrique 230V/400V, 50/60 Hz
13 - vers l'extérieur
14 - Projecteur LED
14.1 - Controllo LED
15 - Capteur de température
16 - Soupape d'aération réglable (aussi haute que possible)
17 - Resistente all'acqua - Opzione (Art.Nr. 6833)
18 - Avaloir de plancher cabine
19 - Avaloir de plancher local technique
20 - Utensilienbox pour recevoir par exemple Boîte de parfum de chambre - Opzione (Art.Nr. 6841)
21 - Vasca di decalcificazione

1 - Stoomgenerator HOESCH Comfort 6, 12, 21
2 - geurstofdoseerpomp - Optie (Art. Nr. 6830)
3 - trechtersifon
4 - Wateraansluiting R1/2" x 3/8" hoekventiel
5 - Vooraadhouder voor geurstoffen
6 - Geurstof -Doseerventiel
7 - Stoomuitlaat
8 - luchttoevoerventilator
9 - luchtafvoerventilator (condencollector)
10 - Extern (niet waterdicht) bedieningspaneel - Optie (Art.Nr. 6832)
11 - aardlekschakelaar 30 mA
12 - Spanningsvoorziening 230V/400V, 50/60 Hz
13 - naar buiten
14 - LED verlichting (12V)
14.1 - LED - Sturing
15 - Temperatuursensor
16 - regelbare ventilatieklep (zo hoog mogelijk)
17 - Waterdicht bedieningspaneel - Option (Art. Nr. 6833)
18 - vloerafvoer cabine
19 - vloerafvoer technische-ruimte
20 - flaconhouder (520x280[mm])- optie (Art. Nr. 6841)
21 - Ontkalkerhouder

1 - Steam generator HOESCH Comfort 6, 12, 21
2 - Fragrance pump - optional (Art.nr. 6830)
3 - Siphon
4 - Water connection R1/2"x3/8" angular valve
5 - reservoir for fragrance essences
6 - Fragrance dosing valve
7 - Steam jet
8 - Air supply blower
9 - Exhaust air fan (lhot-well)
10 - External control panel
11 - Protection switch FI 30 mA
12 - Power supply voltage 230V/400V, 50/60 Hz
13 - Free output
14 - LED (12V) 14.1 - LED control
15 - Temperature sensor
16 - Vent valve (should be placed as high as possible)
17 - Additional waterproof external control panel - Optional (Art.Nr. 6833)
18 - Steam cabin drainage
19 - Technical room drainage
20 - Basket for decalcification liquid or aromas - Optional (Art. 6841)
21 - Descaling tan

HOESCH

DUSCHABTRENNUNGEN

Parois de douche

Douchescheren

Shower partitions

PG 55

ALARIS 155
ALARIS PRO 156
FREE 153
LIBERTY 154
LUMIA+ 148
MUNA 149-152
nUNITY 158-161
ONE&ONE 146

RENOVIERUNGSSYSTEME
/ SYSTÈMES DE RÉNOVATION / RENOVATIESYSTEMEN / RENOVATION SYSTEM 157

feels so ...

ONE&ONE

- **Echtglas-Duschabtrennung (8mm) mit EverClean-Beschichtung**
- **Wandprofile und Haltestange verchromt oder schwarz**
- **Verstellbereich: Wandanschlussprofil +/- 10 mm**
- **Die Haltestange kann vor Ort auf die gewünschte Länge gekürzt werden**
- **Profil kombiniert mit einem Handtuchhaken**

- Parois de douche en verre de sécurité (8mm) avec protection EverClean
- Profils muraux et barre de maintien chromés ou noir
- Plage de réglage : Profil de raccordement mural +/- 10 mm
- La barre de maintien peut être raccourcie à la longueur souhaitée sur place
- Profil combiné avec un crochet porte-serviettes

- Douchescherm in veiligheidsglas (8mm) met EverClean beschermlaag
- Muurprofielen en steunstang verchroomd of zwart
- Verstelgedeelte: het wandaansluitprofiel +/-10 mm
- Stabilisator kan ter plekke op de gewenste lengte worden ingekort.
- Stabilisatiestang met haakje

- Genuine glass shower partition (8 mm) with
- EverClean coating
- Wall profile and stabilisation bar in chrome or black colour
- Adjusting range of: wall profi le +/- 10 mm
- The fastener bar can be shortened to the desired length on site.

ECKVERSION, SEITENEINSTIEG

/ VERSION D'ANGLE, ENTRÉE PAR LE CÔTÉ / HOEKVERSIE, ZIJ-INSTAP / CORNER VERSION, SIDE ENTRY

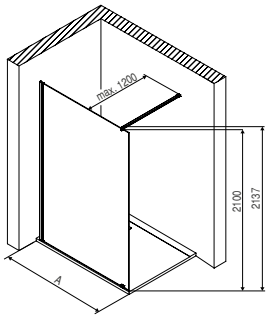

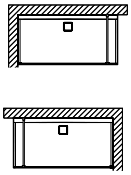

PG 55

LÄNGE Longueur Lengte Length (mm) A	GLASBREITE Largeur du vitrage Glasbreedte Glass width (mm)	HÖHE Hauteur Hoogte Heigth (mm)	ART. NR. N° D'article Artikelnummer Article no.	EUR	ART. NR. N° D'article Artikelnummer Article no.	EUR
800	747	2100	5722.101401	**1.091,-**	5722.101414*	**1.175,-**
900	847	2100	5723.101401	**1.091,-**	5723.101414*	**1.175,-**
1000	947	2100	5758.101401	**1.091,-**	5758.101414*	**1.175,-**
1100	1047	2100	5755.101401	**1.091,-**	5755.101414*	**1.175,-**
1200	1147	2100	5753.101401	**1.091,-**	5753.101414*	**1.175,-**
1300	1247	2100	5754.101401	**1.091,-**	5754.101414*	**1.175,-**
1400	1347	2100	5746.101401	**1.091,-**	5746.101414*	**1.175,-**
1500	1447	2100	5747.101401	**1.091,-**	5747.101414*	**1.175,-**
1600	1547	2100	5748.101401	**1.091,-**	5748.101414*	**1.175,-**

NEU

Kompatibel mit Lumia+
/ Compatible avec Lumia+
/ Compatibel met Lumia+
/ Compatible with Lumia+

*Wandprofile und Haltestange in Schwarz
/ Profils muraux et barre de maintien noir
/ Profielen en stabilisator in zwart
/ Wall profiles and handle in black colour

VORWANDVERSION / VERSION CONTRE-CLOISON / WANDVERSIE / FOR AGAINST A WALL

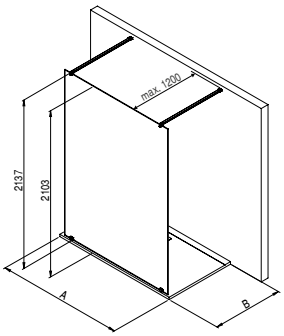

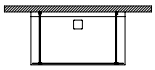

PG 55

LÄNGE Longueur Lengte Length (mm) A	GLASBREITE Largeur du vitrage Glasbreedte Glass width (mm)	HÖHE Hauteur Hoogte Heigth (mm)	ART. NR. N° D'article Artikelnummer Article no.	EUR	ART. NR. N° D'article Artikelnummer Article no.	EUR
1400	1347	2100	4746.101401	**1.091,-**	4746.101414*	**1.175,-**
1500	1447	2100	4747.101401	**1.091,-**	4747.101414*	**1.175,-**
1600	1547	2100	4748.101401	**1.091,-**	4748.101414*	**1.175,-**

Längere Haltestange auf Anfrage möglich
/ Tige de maintien plus longue possible sur demande
/ Langere houdstang mogelijk op aanvraag
/ Longer stabilisation bar possible on request

NEU

Kompatibel mit Lumia+
/ Compatible avec Lumia+
/ Compatibel met Lumia+
/ Compatible with Lumia+

*Wandprofile und Haltestange in Schwarz
/ Profils muraux et barre de maintien noir
/ Profielen en stabilisator in zwart
/ Wall profiles and handle in black colour

ECKVERSION, SEITENEINSTIEG / VERSION D'ANGLE, ENTRÉE PAR LE CÔTÉ / HOEKVERSIE, ZIJ-INSTAP / CORNER VERSION, SIDE ENTRY TRAPEZ /TRAPÉZOIDALE / TRAPEZIUM / TRAPEZ

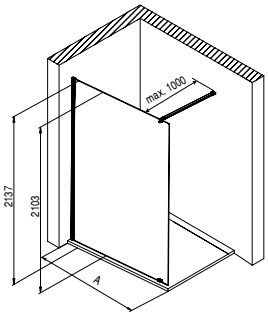

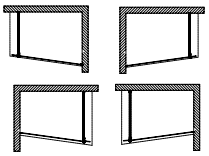

PG 55

LÄNGE Longueur Lengte Length (mm) A	GLASBREITE Largeur du vitrage Glasbreedte Glass width (mm)	HÖHE Hauteur Hoogte Heigth (mm)	ART. NR. N° D'article Artikelnummer Article no.	EUR
1200	1165	2100	5900 .101401	**1.091,-**
1300	1265	2100	5901 .101401	**1.123,-**
1400	1365	2100	5902 .101401	**1.155,-**
1500	1465	2100	5903 .101401	**1.188,-**
1600	1565	2100	5904 .101401	**1.219,-**

Zusätzliche Accessoires siehe Seite 182.
/ Accessoires additionnels voir page 182.
/ Extra toebehoren zie pagina 182.
/ Additional accessories, see page 182.

Hinweise: Passende HOESCH-Duschwannen bitte separat bestellen. Bei der Kombination mit der Duschwanne ist die Duschwanne vor die fertig geflieste Wand zu setzen, Wannenmaß = Wanneneinbaumaß. Die fachgerechte Installation der Duschabtrennung One & One setzt lotrechte Wände und eine horizontal exakt ausgerichtete. Duschwanne voraus! Sondermaße, Schräge und Ausschnitt sind auf Anfrage lieferbar. Bitte stets eine Aufmaßskizze mit genauen Maßen einreichen. Konstruktionsbedingt ist keine absolute Abdichtung erreichbar. Bei bodengleichem Einbau kann keine Gewährleistung für Dichtigkeit übernommen werden.

/ Remarques: Prière de commander le receveur de douche HOESCH séparément. En cas de combinaison avec le receveur de douche, il faut le poser devant le mur carrelé fini. Dimension du receveur = Dimension de montage. Pour une installation professionnelle de la paroi One & One , il est impératif d'avoir des parois verticales et un receveur de niveau. Des dimensions spéciales, inclinaison et découpes sont possibles sur demande. Prière de toujours fournir un schéma des dimensions avec les mesures exactes. Nous voudrions attirer votre attention sur le fait que les parois de douches non-cadrés ne sont jamais absolument étanches. Dans le cas d'une installation sur un sol carrelé, l'étanchéité est de la responsabilité de l'installateur.

/ Aanwijzingen: Passende HOESCH-douchebak separaat bestellen a.u.b. Bij de combinatie met de douchebak moet de douchebak voor de afgewerkte betegelde wand worden geplaatst. De maat van de douchebak = de inbouwmaat. Voor een professionele montage zijn loodrechte wanden vereist en een waterpas gemonteerde douchebak! Speciale maten, schuine zijden en uitsnijding zijn op verzoek leverbaar. Steeds de maatschets met precieze afmetingen indienen. Door technische beperkingen is geen absolute waterdichtheid realiseerbaar. In geval van montage op een tegelvloer kan geen waterdichtheid gegarandeerd worden.

/ Attention: Matching HOESCH shower tray, please order separately. If installed together with shower tray is to be mounted in front of the tiled wall. Tub dimensions are installed tub dimensions. Correct installation of the ONE&ONE shower screen requires straight vertical walls and a horizontally aligned shower tray. Special size/sloping/cut-out available on request. Please, always deliver a drawing showing the exact dimensions. Due to the design no 100% sealing is possible. By floor level mounting no guarantee for water tightness can be ensured.

CIELA

Kopfbrause CIELA	Douche de tête CIELA	Hoofddouche CIELA	Rain shower fitting CIELA
• Kopfbrause (22 l/min) aus Edelstahl • Haltestange in Edelstahl-Optik • Verstellbereich der Kopfbrause: +/- 10mm • für Glas mit der Stärke 8 mm oder • 10 mm geeignet	• Douche de tete (22 l/min) en inox • Support aspect inox • Zone de réglage du pommeau de douche: +/- 10mm • convient pour le verre de 8 mm ou 10 mm d'épaisseur	• Hoofddouche (22 l/min) in RWS • Stabilisator in Inox-„Look" • Verstelgedeelte van de douchekop: +/- 10mm • Geschikt voor glas met een dikte van 8 mm of 10 mm	• Stainless steel rain shower fitting (22 l/min) • Fastener bar, stainless steel optic • Adjusting range of the shower head +/- 10 mm • Suitable for glass with a thickness of 8 mm or 10 mm

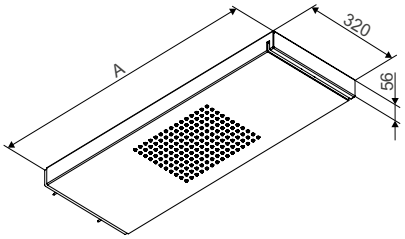

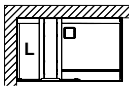

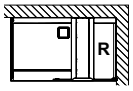

Hinweise: Passende HOESCH-Duschabtrennungen bitte separat bestellen.
/ Remarques: Prière de commander le Parois de douche HOESCH séparément.
/ Aanwijzingen: Passende HOESCH-doucheschermen separaat bestellen a.u.b.
/ Attention: Matching HOESCH shower tray, please order separately.

PG 55

ART. NR. N° D'article Artikelnummer Article no.	**LÄNGE** Longueur Lengte Length **(mm)**	**EUR**
5780.401	750	**3.586,-**
5780L.401 *	750	**4.543,-**
5780R.401 *	750	**4.543,-**
5781.401	800	**3.612,-**
5781L.401 *	800	**4.585,-**
5781R.401 *	800	**4.585,-**
5782.401	900	**3.668,-**
5782L.401 *	900	**4.624,-**
5782R.401 *	900	**4.624,-**
5783.401	750-1200**	**4.396,-**
5783L.401 *	750-1200**	**5.299,-**
5783R.401 *	750-1200**	**5.299,-**
5784.401	1200-1800**	**5.135,-**
5784L.401 *	1200-1800**	**6.112,-**
5784R.401 *	1200-1800**	**6.112,-**

* **Bei den Versionen L + R ist die seitliche Trägerstange (Länge 120 cm, individuell kürzbar) im Lieferumfang enthalten.**
/ Pour la version L + R, la barre de support latérale (longueur 120 cm, pouvant être raccourci individuellement) est comprise dans la livraison.
/ Bij versie L + R wordt de draagstang aan de zijkant (lengte: 120 cm, in te korten op de gewenste lengte) meegeleverd.
/ In the case of the L + R version, the side support bar (120 cm in length, can be shortened to custom length) is included in the delivery scope.
****Bei allen Sonderanfertigungen wird vor Auftragserteilung eine technische Zeichung erstellt.**
/ Pour toutes les fabrications spéciales, un croquis technique est effectué au préalable avant de passer la commande.
/ Bij alle speciale constructies wordt voor het plaatsen van de opdracht een technische tekening gemaakt.
/ A technical drawing is created prior to order placement for all special designs.

PG 55

SONDERZUBEHÖR ZU KOPFBRAUSE CIELA Accessoires spéciaux pour douche de tete CIELA Speciaal toebehoren aan hoofddouche CIELA Special accessories for kopfbrause CIELA	**ART. NR.** N° D'article Artikelnummer Article no.	**HÖHE** Hauteur Hoogte Heigth **(mm)**	**EUR**
Wandanschlussprofil* in Edelstahl-Optik zur Befestigung der Glasscheibe (8mm) (Glas bauseits). Profilé de raccordement* en finition aspect acier inoxydable pour la fixation de la vitre en verre (8 mm) (verre sur place). Wandaansluitprofiel* met een roestvrijstalen uiterlijk voor de bevestiging van het glazen paneel (8 mm) (glas bij de montage). Wall profile* in stainless-steel look for attachment of the glass panel (8mm) (glass on site).	149066	2200	**508,-**

* **Das Wandanschlussprofil kann vor Ort auf die gewünschte Länge gekürzt werden. Verstellbereich des Wandanschlussprofils: +/-8mm**
/ Le profilé de raccordement mural peut être raccourci sur place à la longueur souhaitée. Zone de réglage du profilé de raccordement: +/- 8 mm
/ Het wandaansluitprofiel kan ter plekke op de gewenste lengte worden ingekort. Verstelgedeelte van het wandaansluitprofiel: +/-8 mm
/ The wall profile can be shortened to the desired length on site. Adjusting range of the wall profile: +/-8 mm

LUMIA+

- Zusätzliche Wand aus Echtglass (6mm) für Walk-In Kabinen mit Ever-Clean Beschichtung
- Kann für eine bestehende Walk-In Kabine (6/8 mm Glas) nachgerüstet werden
- Breite: 370 mm
- Höhe: 2000/2100 mm
- Kann mit einer HOESCH Walk-In Kabine (One&One oder Free) kombiniert werden
- Profilfarbe: silber glänzend oder schwarz
- Scharnier 180°C

- Paroi supplémentaire pour les cabines Walk-In
- Peut être ajouté à une cabine walk-in existante
- Verre revêtu EverClean
- Largeur : 370 mm
- Hauteur : 2000/2100 mm
- Peut être adapté aux parois de douche One&One et Free
- Peut être combiné avec une paroi de douche/paroi en verre de 6/8 mm d'épaisseur
- Couleur du profil : argent brillant ou noir

- Extra wand voor walk-in cabines
- Kan achteraf worden ingebouwd in een bestaande walk-in cabine
- EverClean gecoat glas
- Breedte: 370 mm
- Hoogte: 2000/2100 mm
- Kan worden aangepast aan de douchewanden One&One en Free
- Kan worden gecombineerd met een douchewand/glaswand van 6/8 mm dik
- Kleur profiel: glanzend zilver of zwart

- Additional wall for Walk-In cabin
- Can be upgraded to an existing walk-in cabin
- EverClean coated glass
- Width: 370 mm
- Height: 2000/2100 mm
- Can be adapted to the shower enclosures One&One and Free
- Can be combined with a 6/8 mm thick shower enclosure/glass wall
- Profile colour: shiny silver or black

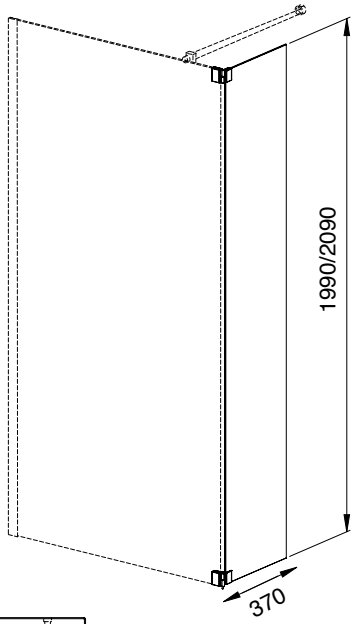

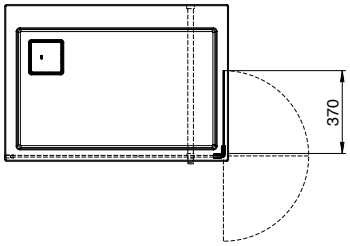

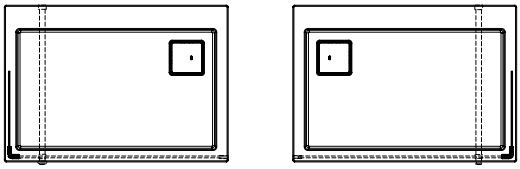

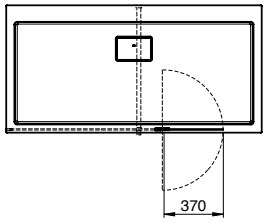

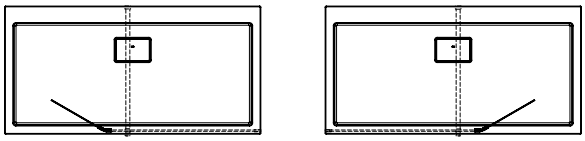

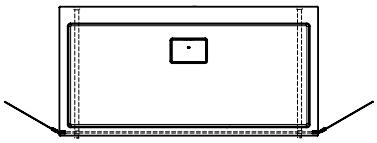

PG 55

LÄNGE Longueur Lengte Length (mm) A	HÖHE Hauteur Hoogte Heigth (mm)	ART. NR. N° D'article Artikelnummer Article no.	EUR	ART. NR. N° D'article Artikelnummer Article no.	EUR
370	2090	8629460.101401	**448,-**	8629460.101414*	**481,-**
370	1990	8629461.101401	**404,-**	8629461.101414*	**437,-**

Kompatibel mit Duschabtrennung One&One und Free
/ Compatible avec la paroi de douche One&One et Free
/ Compatibel met douchewand One&One en Free
/ Compatible with shower enclosure One&One and Free

* Scharniere in Schwarz
/ Charnières de maintien noir
/ Scharnieren in zwart
/ Hinges in black colour

MUNA

für Nische	pour Niche	voor Nis	for Niche
• Echtglas-Duschabtrennung (8 mm) mit EverClean-Beschichtung • Wandprofile und Haltestange verchromt • Verstellbereich: Wandanschlussprofil +/- 10 mm	• Parois de douche en verre de sécurité (8 mm) avec protection EverClean • Rofils muraux et barre de maintien chromés • Zone de réglage: profilés de raccordement +/- 10 mm	• Douchescherm in veiligheidsglas (8 mm) met EverClean beschermlaag • Profielen in Inox-„Look" • Verstelgedeelte: het wandaansluitprofiel +/- 10 mm	• Genuine glass shower partition (10 mm) with EverClean coating • Wall connection profiles stainless steel optic • Adjusting range of: shower head +/- 10 mm

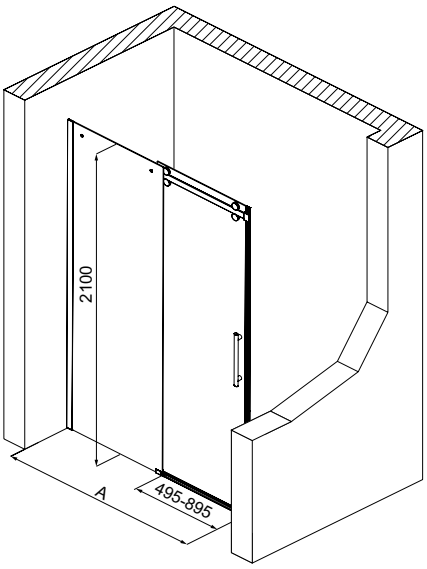

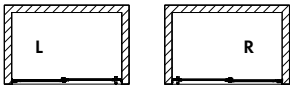

PG 55

MODELL Modèle Mode Model	**EINSTIEGSBREITE** Largeur d'entrée Breedte ingang Entrance width **(mm)***	**ART. NR.** N° D'article Artikelnummer Article no.	**LÄNGE** Longueur Lengte Length **(mm) A**	**HÖHE** Hauteur Hoogte Heigth **(mm)**	**EUR**
1200-R	495	9228312.101401	1200	2100	**3.245,-**
1200-L	495	9228212.101401	1200	2100	**3.245,-**
1300-R	495	9228313.101401	1300	2100	**3.336,-**
1300-L	495	9228213.101401	1300	2100	**3.336,-**
1400-R	595	9228314.101401	1400	2100	**3.430,-**
1400-L	595	9228214.101401	1400	2100	**3.430,-**
1500-R	595	9228315.101401	1500	2100	**3.520,-**
1500-L	595	9228215.101401	1500	2100	**3.520,-**
1600-R	695	9228316.101401	1600	2100	**3.648,-**
1600-L	695	9228216.101401	1600	2100	**3.648,-**
1700-R	695	9228317.101401	1700	2100	**3.771,-**
1700-L	695	9228217.101401	1700	2100	**3.771,-**
1800-R	795	9228318.101401	1800	2100	**3.930,-**
1800-L	795	9228218.101401	1800	2100	**3.930,-**
1900-R	795	9228319.101401	1900	2100	**4.016,-**
1900-L	795	9228219.101401	1900	2100	**4.016,-**
2000-R	895	9228320.101401	2000	2100	**4.104,-**
2000-L	895	9228220.101401	2000	2100	**4.104,-**

Hinweise: Passende HOESCH-Duschwannen bitte separat bestellen. Bei der Kombination mit der Duschwanne ist die Duschwanne vor die fertig geflieste Wand zu setzen, Wannenmaß = Wanneneinbaumaß. Die fachgerechte Installation der Duschabtrennung MUNA setzt lotrechte Wände und eine horizontal exakt ausgerichtete Duschwanne voraus! Sondermaße, Schräge und Ausschnitt sind auf Anfrage lieferbar. Bitte stets eine Aufmaßskizze mit genauen Maßen einreichen. Konstruktionsbedingt ist keine absolute Abdichtung erreichbar. Bei bodengleichem Einbau kann keine Gewährleistung für Dichtigkeit übernommen werden.

/ Remarques: Prière de commander le receveur de douche HOESCH séparément. En cas de combinaison avec le receveur de douche, il faut le poser devant le mur carrelé fini. Dimension du receveur = Dimension de montage. Pour une installation professionnelle de la paroi MUNA, il est impératif d'avoir des parois verticales et un receveur de niveau. Des dimensions spéciales, inclinaison et découpes sont possibles sur demande. Prière de toujours fournir un schéma des dimensions avec les mesures exactes.
Nous voudrions attirer votre attention sur le fait que les parois de douches non-cadrés ne sont jamais absolument étanches. Dans le cas d'une installation sur un sol carrelé, l'étanchéité est de la responsabilité de l'installateur.

/ Aanwijzingen: Passende HOESCH-douchebak separaat bestellen a.u.b. Bij de combinatie met de douchebak moet de douchebak voor de afgewerkte betegelde wand worden geplaatst. De maat van de douchebak = de inbouwmaat. Voor een professionele montage zijn loodrechte wanden vereist en een waterpas gemonteerde douchebak! Speciale maten, schuine zijden en uitsnijding zijn op verzoek leverbaar. Steeds de maatschets met precieze afmetingen indienen.
Door technische beperkingen is geen absolute waterdichtheid realiseerbaar. In geval van montage op een tegelvloer kan geen waterdichtheid gegarandeerd worden.

/ Attention: Matching HOESCH shower tray, please order separately. If installed together with shower tray is to be mounted in front of the tiled wall. Tub dimensions are installed tub dimensions. Correct installation of the MUNA shower screen requires straight vertical walls and a horizontally aligned shower tray. Special size/sloping/cut-out available on request. Please, always deliver a drawing showing the exact dimensions. Due to the design no 100% sealing is possible. By floor level mounting no guarantee for water tightness can be ensured.

MUNA

Eckversion	Version d'angle	Hoekversie	Corner version
• Echtglas-Duschabtrennung (8 mm) mit EverClean-Beschichtung • Wandprofile und Haltestange verchromt • Verstellbereich: Wandanschlussprofil +/- 10 mm	• Parois de douche en verre de sécurité (8 mm) avec protection EverClean • Rofils muraux et barre de maintien chromés • Zone de réglage: profilés de raccordement +/- 10 mm	• Douchescherm in veiligheidsglas (8 mm) met EverClean beschermlaag • Profielen in Inox-„Look" • Verstelgedeelte: het wandaansluitprofiel +/- 10 mm	• Genuine glass shower partition (10 mm) with EverClean coating • Wall connection profiles stainless steel optic • Adjusting range of: shower head +/- 10 mm

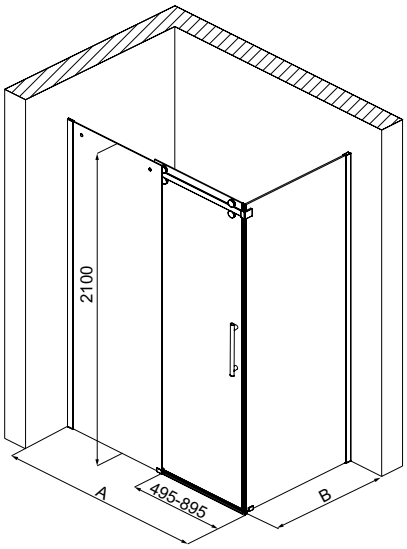

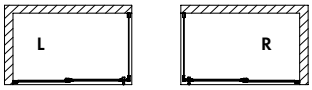

Hinweise: Passende HOESCH-Duschwannen bitte separat bestellen. Bei der Kombination mit der Duschwanne ist die Duschwanne vor die fertig geflieste Wand zu setzen, Wannenmaß = Wanneneinbaumaß. Die fachgerechte Installation der Duschabtrennung MUNA setzt lotrechte Wände und eine horizontal exakt ausgerichtete Duschwanne voraus! Sondermaße, Schräge und Ausschnitt sind auf Anfrage lieferbar. Bitte stets eine Aufmaßskizze mit genauen Maßen einreichen.
Konstruktionsbedingt ist keine absolute Abdichtung erreichbar. Bei bodengleichem Einbau kann keine Gewährleistung für Dichtigkeit übernommen werden.

/ Remarques: Prière de commander le receveur de douche HOESCH séparément. En cas de combinaison avec le receveur de douche, il faut le poser devant le mur carrelé fini. Dimension du receveur = Dimension de montage. Pour une installation professionnelle de la paroi MUNA, il est impératif d'avoir des parois verticales et un receveur de niveau. Des dimensions spéciales, inclinaison et découpes sont possibles sur demande. Prière de toujours fournir un schéma des dimensions avec les mesures exactes.
Nous voudrions attirer votre attention sur le fait que les parois de douches non-cadrés ne sont jamais absolument étanches. Dans le cas d'une installation sur un sol carrelé,
l'étanchéité est de la responsabilité de l'installateur.

/ Aanwijzingen: Passende HOESCH-douchebak separaat bestellen a.u.b. Bij de combinatie met de douchebak moet de douchebak voor de afgewerkte betegelde wand worden geplaatst. De maat van de douchebak = de inbouwmaat. Voor een professionele montage zijn loodrechte wanden vereist en een waterpas gemonteerde douchebak! Speciale maten, schuine zijden en uitsnijding zijn op verzoek leverbaar. Steeds de maatschets met precieze afmetingen indienen.
Door technische beperkingen is geen absolute waterdichtheid realiseerbaar. In geval van montage op een tegelvloer kan geen waterdichtheid gegarandeerd worden.

/ Attention: Matching HOESCH shower tray, please order separately. If installed together with shower tray is to be mounted in front of the tiled wall. Tub dimensions are installed tub dimensions. Correct installation of the MUNA shower screen requires straight vertical walls and a horizontally aligned shower tray. Special size/sloping/cut-out available on request. Please, always deliver a drawing showing the exact dimensions. Due to the design no 100% sealing is possible. By floor level mounting no guarantee for water tightness can be ensured.

PG 55

MODELL Modèle Mode Model	**EINSTIEGSBREITE** Largeur d'entrée Breedte ingang Entrance width **(mm)***	**ART. NR.** N° D'article Artikelnummer Article no.	**LÄNGE/BREITE** Longueur Et Largeur Lengte En Breedte Length and width **(mm) A x B**	**HÖHE** Hauteur Hoogte Heigth **(mm)**	**EUR**
1200 x 800-R	495	9228710.101401	1200 x 800	2100	**3.805,-**
1200 x 800-L	495	9228610.101401	1200 x 800	2100	**3.805,-**
1200 x 900-R	495	9228711.101401	1200 x 900	2100	**3.873,-**
1200 x 900-L	495	9228611.101401	1200 x 900	2100	**3.873,-**
1300 x 800-R	495	9228712.101401	1300 x 800	2100	**3.930,-**
1300 x 800-L	495	9228612.101401	1300 x 800	2100	**3.930,-**
1300 x 900-R	495	9228713.101401	1300 x 900	2100	**3.996,-**
1300 x 900-L	495	9228613.101401	1300 x 900	2100	**3.996,-**
1400 x 800-R	595	9228724.101401	1400 x 800	2100	**4.056,-**
1400 x 800-L	595	9228624.101401	1400 x 800	2100	**4.056,-**
1400 x 900-R	595	9228714.101401	1400 x 900	2100	**4.124,-**
1400 x 900-L	595	9228614.101401	1400 x 900	2100	**4.124,-**
1500 x 750-R	595	9228735.101401	1500 x 750	2100	**4.147,-**
1500 x 750-L	595	9228635.101401	1500 x 750	2100	**4.147,-**
1500 x 800-R	595	9228725.101401	1500 x 800	2100	**4.182,-**
1500 x 800-L	595	9228625.101401	1500 x 800	2100	**4.182,-**
1500 x 900-R	595	9228715.101401	1500 x 900	2100	**4.247,-**
1500 x 900-L	595	9228615.101401	1500 x 900	2100	**4.247,-**
1600 x 750-R	695	9228736.101401	1600 x 750	2100	**4.272,-**
1600 x 750-L	695	9228636.101401	1600 x 750	2100	**4.272,-**
1600 x 800-R	695	9228726.101401	1600 x 800	2100	**4.304,-**
1600 x 800-L	695	9228626.101401	1600 x 800	2100	**4.304,-**
1600 x 900-R	695	9228716.101401	1600 x 900	2100	**4.374,-**
1600 x 900-L	695	9228616.101401	1600 x 900	2100	**4.374,-**
1700 x 750-R	695	9228737.101401	1700 x 750	2100	**4.400,-**
1700 x 750-L	695	9228637.101401	1700 x 750	2100	**4.400,-**
1700 x 800-R	695	9228727.101401	1700 x 800	2100	**4.431,-**
1700 x 800-L	695	9228627.101401	1700 x 800	2100	**4.431,-**
1700 x 900-R	695	9228717.101401	1700 x 900	2100	**4.498,-**
1700 x 900-L	695	9228617.101401	1700 x 900	2100	**4.498,-**
1800 x 800-R	795	9228728.101401	1800 x 800	2100	**4.558,-**
1800 x 800-L	795	9228628.101401	1800 x 800	2100	**4.558,-**
1800 x 900-R	795	9228718.101401	1800 x 900	2100	**4.624,-**
1800 x 900-L	795	9228618.101401	1800 x 900	2100	**4.624,-**
1900 x 800-R	795	9228719.101401	1900 x 800	2100	**4.681,-**
1900 x 800-L	795	9228619.101401	1900 x 800	2100	**4.681,-**
1900 x 900-R	795	9228720.101401	1900 x 900	2100	**4.740,-**
1900 x 900-L	795	9228620.101401	1900 x 900	2100	**4.740,-**
1900 x 1000-R	795	9228721.101401	1900 x 1000	2100	**4.796,-**
1900 x 1000-L	795	9228621.101401	1900 x 1000	2100	**4.796,-**
2000 x 800-R	895	9228722.101401	2000 x 800	2100	**4.855,-**
2000 x 800-L	895	9228622.101401	2000 x 800	2100	**4.855,-**
2000 x 900-R	895	9228723.101401	2000 x 900	2100	**4.913,-**
2000 x 900-L	895	9228623.101401	2000 x 900	2100	**4.913,-**
2000 x 1000-R	895	9228729.101401	2000 x 1000	2100	**4.970,-**
2000 x 1000-L	895	9228629.101401	2000 x 1000	2100	**4.970,-**

MUNA

Eckversion	Version d'angle	Hoekversie	Corner version
• Echtglas-Duschabtrennung (8mm) mit EverClean-Beschichtung • Wandprofile und Haltestange verchromt oder schwarz • Wandanschlussprofil +/- 10 mm • Horizontale (Wand-) bzw. vertikale (Decken-)Befestigung möglich, siehe techn. Abbildung je Variante • Griff enthalten	• Verre ép. 8 mm sérigraphié et traitement Everclean • Profils muraux et barre de maintien chromés ou noir • Réglage possible +/- 10 mm • Barre de stabilisation adaptable pour une fixation murale ou au plafond (schemats technique joint pour chaque version) • Rail dans l'ensemble	• Douchescherm in veiligheidsglas 8 mm met Everclean glasbehandeling • Muurprofielen en steunstang verchroomd of zwart • Verstelbaarheid wandprofiel +/- 10 mm • Voorgemonteerd profiel aan één zijde voor hoekopstelling of aan twee zijdes voor voorwandmodel • Stabilisatiestang voor wand- of plafondmontage (zie technisch schema voor beide versies)	• Real glass shower enclosure (8mm) with EverClean coating • Wall profile and stabilisation bar in chrome or black colour • Wall connection profile +/- 10 mm • Horizontal (wall) or vertical (ceiling) mounting possible, see technical illustration for each variant • Handle included

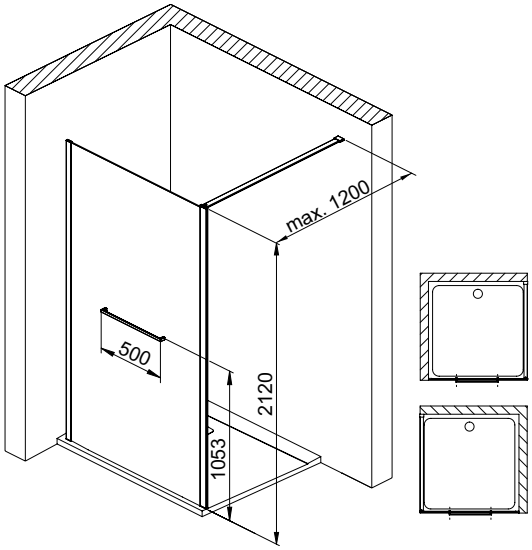

Eckversion, Seiteneinstieg / Version d'angle, Entrée par le côté / Hoekversie, Zij-instap / Corner version, side entry

PG 55

MODELL Modèle Mode Model	**LÄNGE** Longueur Lengte Length **(mm)**	**GLASBREITE** Largeur du vitrage Glasbreedte Glass width **(mm)**	**HÖHE** Hauteur Hoogte Heigth **(mm)**	**ART. NR.** N° D'article Artikelnummer Article no.	**EUR**	**ART. NR.** N° D'article Artikelnummer Article no.	**EUR**
800	900*	796-816	2100	4758.101401	**1.112,-**	4758.101414**	**1.196,-**
900	1000*	896-916	2100	4759.101401	**1.112,-**	4759.101414**	**1.196,-**
1000	1100*	996-1016	2100	4760.101401	**1.175,-**	4760.101414**	**1.262,-**
1100	1200*	1096-1116	2100	4761.101401	**1.175,-**	4761.101414**	**1.262,-**
1200	1300*	1196-1216	2100	4762.101401	**1.240,-**	4762.101414**	**1.332,-**
1400	1500*	1396-1416	2100	4763.101401	**1.240,-**	4763.101414**	**1.332,-**

* **Länge der Duschwanne** / Longueur du receveur de douche / Lengte van de douchebak / Length of shower tray
** **Wandprofile, Griff und Haltestange in Schwarz** / Profils muraux,stabilisateur et barre de maintien noir / Profielen, handgreep en stabilisator in zwart / Wall profiles and handle in black colour

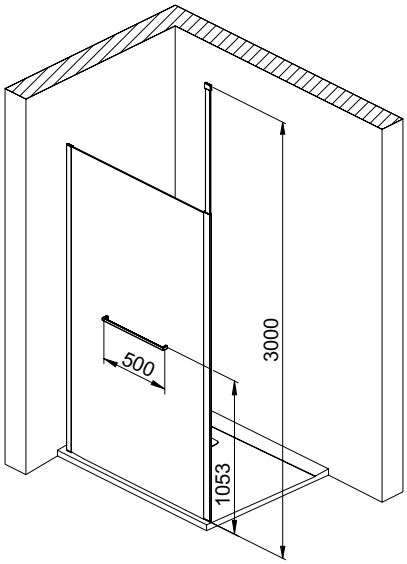

Zusätzliche Accessoires siehe Seite 182.
/ Accessoires additionnels voir page 182. / Extra toebehoren zie pagina 182. / Additional accessories, see page 182.

Hinweise: Passende HOESCH-Duschwannen bitte separat bestellen. Bei der Kombination mit der Duschwanne ist die Duschwanne vor die fertig geflieste Wand zu setzen, Wannenmaß = Wanneneinbaumaß. Die fachgerechte Installation der Duschabtrennung MUNA setzt lotrechte Wände und eine horizontal exakt ausgerichtete Duschwanne voraus! Sondermaße, Schräge und Ausschnitt sind auf Anfrage lieferbar. Bitte stets eine Aufmaßskizze mit genauen Maßen einreichen. Konstruktionsbedingt ist keine absolute Abdichtung erreichbar. Bei bodengleichem Einbau kann keine Gewährleistung für Dichtigkeit übernommen werden.

/ Remarques: Prière de commander le receveur de douche HOESCH séparément. En cas de combinaison avec le receveur de douche, il faut le poser devant le mur carrelé fini. Dimension du receveur = Dimension de montage. Pour une installation professionnelle de la paroi MUNA, il est impératif d'avoir des parois verticales et un receveur de niveau. Des dimensions spéciales, inclinaison et découpes sont possibles sur demande. Prière de toujours fournir un schéma des dimensions avec les mesures exactes.
Nous voudrions attirer votre attention sur le fait que les parois de douches non-cadrés ne sont jamais absolument étanches. Dans le cas d'une installation sur un sol carrelé, l'étanchéité est de la responsabilité de l'installateur.

/ Aanwijzingen: Passende HOESCH-douchebak separaat bestellen a.u.b. Bij de combinatie met de douchebak moet de douchebak voor de afgewerkte betegelde wand worden geplaatst. De maat van de douchebak = de inbouwmaat. Voor een professionele montage zijn loodrechte wanden vereist en een waterpas gemonteerde douchebak! Speciale maten, schuine zijden en uitsnijding zijn op verzoek leverbaar. Steeds de maatschets met precieze afmetingen indienen.
Door technische beperkingen is geen absolute waterdichtheid realiseerbaar. In geval van montage op een tegelvloer kan geen waterdichtheid gegarandeerd worden.

/ Attention: Matching HOESCH shower tray, please order separately. If installed together with shower tray is to be mounted in front of the tiled wall. Tub dimensions are installed tub dimensions. Correct installation of the MUNA shower screen requires straight vertical walls and a horizontally aligned shower tray. Special size/sloping/cut-out available on request. Please, always deliver a drawing showing the exact dimensions. Due to the design no 100% sealing is possible. By floor level mounting no guarantee for water tightness can be ensured.

MUNA

Vorwandversion	Version contre-cloison	Voorwandversie	Wall version
• Echtglas-Duschabtrennung (8mm) mit EverClean-Beschichtung • Wandprofile und Haltestange verchromt oder schwarz • Horizontale (Wand-) bzw. vertikale • (Decken-)Befestigung möglich, siehe techn. Abbildung je Variante • Griff enthalten	• Verre ép. 8 mm sérigraphié et traitement Everclean • Profils muraux et barre de maintien chromés ou noir • Barre de stabilisation adaptable pour une fixation murale ou au plafond (schemats technique joint pour chaque version) • Rail dans l'ensemble	• Douchescherm in veiligheidsglas 8 mm met Everclean glasbehandeling • Muurprofielen en steunstang verchroomd of zwart • Voorgemonteerd profiel aan één zijde voor hoekopstelling of aan twee zijdes voor voorwandmodel • Stabilisatiestang voor wand - of plafondmontage (zie technisch schema voor beide versies)	• Real glass shower enclosure (8mm) with EverClean coating • Wall profile and stabilisation bar in chrome or black colour • Horizontal (wall) or vertical (ceiling) mounting possible, see technical illustration for each variant • Handle included

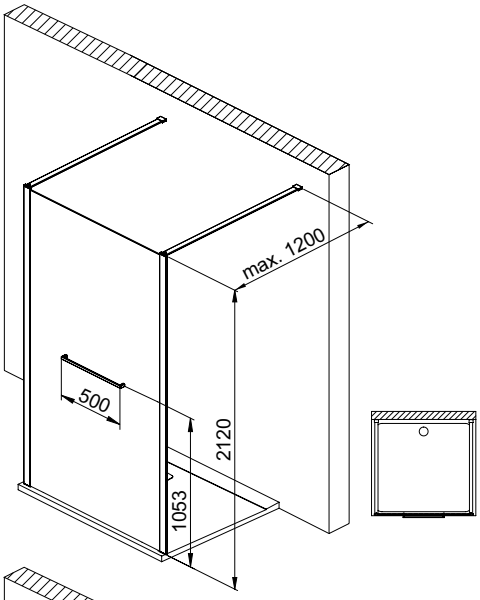

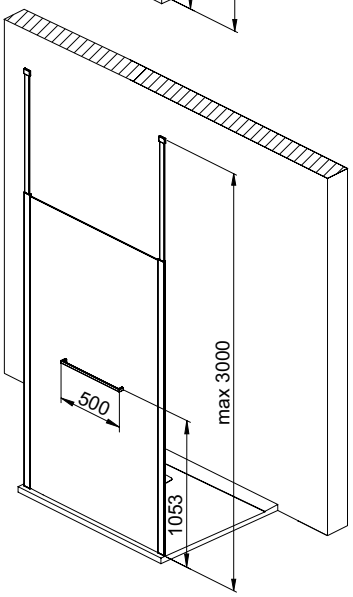

Vorwandversion / Version contre-cloison / Wandversie / Wall version

PG 55

MODELL Modèle Mode Model	**LÄNGE** Longueur Lengte Length **(mm)**	**GLASBREITE** Largeur du vitrage Glasbreedte Glass width **(mm)**	**HÖHE** Hauteur Hoogte Heigth **(mm)**	**ART. NR.** N° D'article Artikelnummer Article no.	**EUR**	**ART. NR.** N° D'article Artikelnummer Article no.	**EUR**
1200	1300*	1234	2100	4764.101401	**1.396,-**	4764.101414**	**1.500,-**
1400	1500*	1434	2100	4765.101401	**1.396,-**	4765.101414**	**1.500,-**
1500	1600*	1534	2100	4766.101401	**1.505,-**	4766.101414**	**1.617,-**
1600	1700*	1634	2100	4767.101401	**1.505,-**	4767.101414**	**1.617,-**

* **Länge der Duschwanne** / Longueur du receveur de douche / Lengte van de douchebak / Length of shower tray
** **Wandprofile, Griff und Haltestange in Schwarz** / Profils muraux,stabilisateur et barre de maintien noir / Profielen, handgreep en stabilisator in zwart / Wall profiles and handle in black colour

Zusätzliche Accessoires siehe Seite 182.
/ Accessoires additionnels voir page 182. / Extra toebehoren zie pagina 182. / Additional accessories, see page 182.

Hinweise: Passende HOESCH-Duschwannen bitte separat bestellen. Bei der Kombination mit der Duschwanne ist die Duschwanne vor die fertig geflieste Wand zu setzen, Wannenmaß = Wanneneinbaumaß. Die fachgerechte Installation der Duschabtrennung MUNA setzt lotrechte Wände und eine horizontal exakt ausgerichtete Duschwanne voraus! Sondermaße, Schräge und Ausschnitt sind auf Anfrage lieferbar. Bitte stets eine Aufmaßskizze mit genauen Maßen einreichen. Konstruktionsbedingt ist keine absolute Abdichtung erreichbar. Bei bodengleichem Einbau kann keine Gewährleistung für Dichtigkeit übernommen werden.

/ Remarques: Prière de commander le receveur de douche HOESCH séparément. En cas de combinaison avec le receveur de douche, il faut le poser devant le mur carrelé fini. Dimension du receveur = Dimension de montage. Pour une installation professionnelle de la paroi MUNA, il est impératif d'avoir des parois verticales et un receveur de niveau. Des dimensions spéciales, inclinaison et découpes sont possibles sur demande. Prière de toujours fournir un schéma des dimensions avec les mesures exactes. Nous voudrions attirer votre attention sur le fait que les parois de douches non-cadrés ne sont jamais absolument étanches. Dans le cas d'une installation sur un sol carrelé, l'étanchéité est de la responsabilité de l'installateur.

/ Aanwijzingen: Passende HOESCH-douchebak separaat bestellen a.u.b. Bij de combinatie met de douchebak moet de douchebak voor de afgewerkte betegelde wand worden geplaatst. De maat van de douchebak = de inbouwmaat. Voor een professionele montage zijn loodrechte wanden vereist en een waterpas gemonteerde douchebak! Speciale maten, schuine zijden en uitsnijding zijn op verzoek leverbaar. Steeds de maatschets met precieze afmetingen indienen. Door technische beperkingen is geen absolute waterdichtheid realiseerbaar. In geval van montage op een tegelvloer kan geen waterdichtheid gegarandeerd worden.

/ Attention: Matching HOESCH shower tray, please order separately. If installed together with shower tray is to be mounted in front of the tiled wall. Tub dimensions are installed tub dimensions. Correct installation of the MUNA shower screen requires straight vertical walls and a horizontally aligned shower tray. Special size/sloping/cut-out available on request. Please, always deliver a drawing showing the exact dimensions. Due to the design no 100% sealing is possible. By floor level mounting no guarantee for water tightness can be ensured.

FREE

Eckversion	Version d'angle	Hoekversie	Corner version
• Echtglas-Duschabtrennung (6mm) mit Motivdruck und EverClean-Beschichtung • Wandprofile und Haltestange verchromt oder schwarz • Wandanschlussprofil +/- 10 mm • Die Haltestange kann vor Ort auf die gewünschte Länge gekürzt werden • Griff enthalten • Motivdruck optional in Schwarz oder in Weiß	• Verre ép. 6 mm sérigraphié et traitement Everclean • Profils muraux et barre de maintien chromés ou noir • Réglage possible +/- 10 mm • Barre de stabilisation recoupable à la longueur souhaitée • Rail dans l'ensemble • Impression du motif en noir ou en blanc en option	• Echte glazen douchewand (6 mm) met Creatieve print en EverClean-coating • Muurprofielen en steunstang verchroomd of zwart • Wandaansluitprofiel +/- 10 mm • De leuning kan op de gewenste lengte wordt ingekort • Handvat inbegrepen • Motiefafdruk naar keuze in zwart of in wit	• Genuine glass shower partition (6 mm) with print pattern and EverClean coating • Wall profile and stabilisation bar in chrome or black colour • Adjusting range of wall profiles: +/- 10 mm • Stabilisation bar can be cut at job site • Handle included • Motif print optionally in black or in white

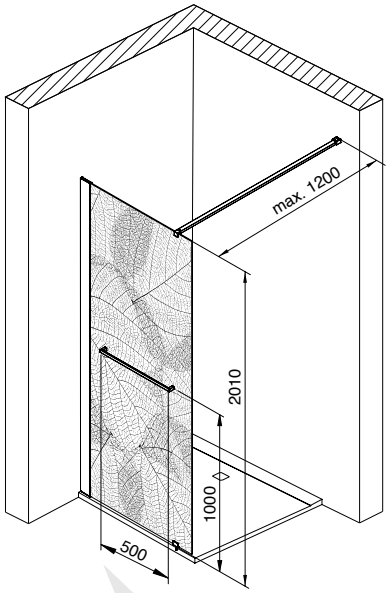

Eckversion, Seiteneinstieg / Version d'angle, Entrée par le côté / Hoekversie, Zij-instap / Corner version, side entry

PG 55

MODELL Modèle Mode Model	**LÄNGE** Longueur Lengte Length **(mm)**	**GLASBREITE** Largeur du vitrage Glasbreedte Glass width **(mm)**	**HÖHE** Hauteur Hoogte Heigth **(mm)**	**ART. NR.** N° D'article Artikelnummer Article no.	**EUR**	**ART. NR.** N° D'article Artikelnummer Article no.	**EUR**
700	700*	673	2000	4750.101401	**1.536,-**	4750.101414**	**1.651,-**
750	750*	723	2000	4751.101401	**1.536,-**	4751.101414**	**1.651,-**
800	800*	773	2000	4752.101401	**1.601,-**	4752.101414**	**1.716,-**
900	900*	873	2000	4753.101401	**1.601,-**	4753.101414**	**1.716,-**
1000	1000*	973	2000	4754.101401	**1.663,-**	4754.101414**	**1.779,-**
1200	1200*	1173	2000	4755.101401	**1.663,-**	4755.101414**	**1.779,-**
1300	1300*	1273	2000	4756.101401	**1.819,-**	4756.101414**	**1.935,-**
1400	1400*	1373	2000	4757.101401	**1.819,-**	4757.101414**	**1.935,-**

* **Länge der Duschwanne** / Longueur du receveur de douche / Lengte van de douchebak / Length of shower tray
** **Wandprofile, Griff und Haltestange in Schwarz** / Profils muraux,stabilisateur et barre de maintien noir / Profielen, handgreep en stabilisator in zwart / Wall profiles and handle in black colour

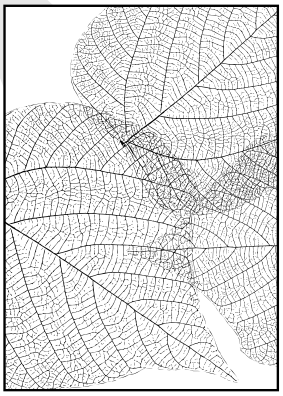

Zusätzliche Accessoires siehe Seite 182.
/ Accessoires additionnels voir page 182.
/ Extra toebehoren zie pagina 182.
/ Additional accessories, see page 182.

NEU **Kompatibel mit Lumia+**
/ Compatible avec Lumia+
/ Compatibel met Lumia+
/ Compatible with Lumia+

Motivdruck in Weiß, wenn Wandprofile, Griff und Haltestange in Chrom
Motivdruck in Schwarz, wenn Wandprofile, Griff und Haltestange in Schwarz
/ Impression du motif en blanc si Profils muraux et barre de maintien chromés
Impression du motif en noir si Profils muraux et barre de maintien noir
/ Motiefafdruk naar keuze in wit als Muurprofielen en steunstang verchroomd
Motiefafdruk naar keuze in zwart als Muurprofielen en steunstang zwart
/ Motif print in white if wall profile and stabilisation bar in chrome
Motif print in black if wall profile and stabilisation bar in black colour

Hinweise: Passende HOESCH-Duschwannen bitte separat bestellen. Bei der Kombination mit der Duschwanne ist die Duschwanne vor die fertig geflieste Wand zu setzen, Wannenmaß = Wanneneinbaumaß. Die fachgerechte Installation der Duschabtrennung Free setzt lotrechte Wände und eine horizontal exakt ausgerichtete Duschwanne voraus! Sondermaße, Schräge und Ausschnitt sind auf Anfrage lieferbar. Bitte stets eine Aufmaßskizze mit genauen Maßen einreichen. Konstruktionsbedingt ist keine absolute Abdichtung erreichbar. Bei bodengleichem Einbau kann keine Gewährleistung für Dichtigkeit übernommen werden.

/ Remarques: Prière de commander le receveur de douche HOESCH séparément. En cas de combinaison avec le receveur de douche, il faut le poser devant le mur carrelé fini. Dimension du receveur = Dimension de montage. Pour une installation professionnelle de la paroi Free, il est impératif d'avoir des parois verticales et un receveur de niveau. Des dimensions spéciales, inclinaison et découpes sont possibles sur demande. Prière de toujours fournir un schéma des dimensions avec les mesures exactes. Nous voudrions attirer votre attention sur le fait que les parois de douches non-cadrés ne sont jamais absolument étanches. Dans le cas d'une installation sur un sol carrelé, l'étanchéité est de la responsabilité de l'installateur.

/ Aanwijzingen: Passende HOESCH-douchebak separaat bestellen a.u.b. Bij de combinatie met de douchebak moet de douchebak voor de afgewerkte betegelde wand worden geplaatst. De maat van de douchebak = de inbouwmaat. Voor een professionele montage zijn loodrechte wanden vereist en een waterpas gemonteerde douchebak! Speciale maten, schuine zijden en uitsnijding zijn op verzoek leverbaar. Steeds de maatschets met precieze afmetingen indienen.
Door technische beperkingen is geen absolute waterdichtheid realiseerbaar. In geval van montage op een tegelvloer kan geen waterdichtheid gegarandeerd worden.

/ Attention: Matching HOESCH shower tray, please order separately. If installed together with shower tray is to be mounted in front of the tiled wall. Tub dimensions are installed tub dimensions. Correct installation of the MUNA shower screen requires straight vertical walls and a horizontally aligned shower tray. Special size/sloping/cut-out available on request. Please, always deliver a drawing showing the exact dimensions. Due to the design no 100% sealing is possible. By floor level mounting no guarantee for water tightness can be ensured.

LIBERTY

Eckversion	Version d'angle	Hoekversie	Corner version
• Echtglas-Duschabtrennung (6mm) mit Motivdruck und EverClean-Beschichtung • Wandprofile und Haltestange verchromt oder schwarz • Wandanschlussprofil +/- 10 mm • Die Haltestange kann vor Ort auf die gewünschte Länge gekürzt werden	• Verre ép. 6 mm sérigraphié et traitement Everclean • Profils muraux et barre de maintien chromés ou noir • Réglage possible +/- 10 mm • Barre de stabilisation recoupable à la longueur souhaitée	• Echte glazen douchecabine (6 mm) met Creatieve print en EverClean-coating • Muurprofielen en steunstang verchroomd of zwart • Wandaansluitprofiel +/- 10 mm • De leuning kan op de gewenste lengte wordt ingekort	• Genuine glass shower partition (6 mm) with print pattern and EverClean coating • Wall profile and stabilisation bar in chrome or black colour • Adjusting range of wall profiles: +/- 10 mm • Stabilisation bar can be cut at job site

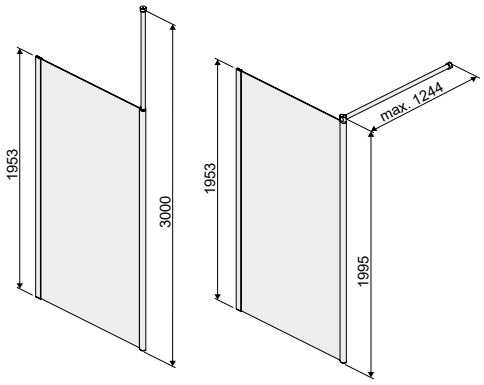

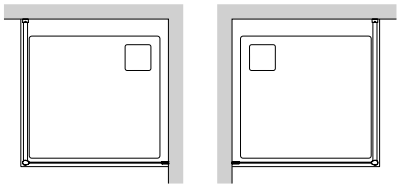

Eckversion, Seiteneinstieg / Version d'angle, Entrée par le côté / Hoekversie, Zij-instap / Corner version, side entry

PG 55

MODELL Modèle Mode Model	**LÄNGE** Longueur Lengte Length **(mm)**	**GLASBREITE** Largeur du vitrage Glasbreedte Glass width **(mm)**	**HÖHE** Hauteur Hoogte Heigth **(mm)**	**ART. NR.** N° D'article Artikelnummer Article no.	**EUR**	**ART. NR.** N° D'article Artikelnummer Article no.	**EUR**
800 R	800*	780-800	1953	8629450.101401	**1.025,-**	8629450.101414**	**1.103,-**
800 L	800*	780-800	1953	8629451.101401	**1.025,-**	8629451.101414**	**1.103,-**
900 R	900*	880-900	1953	8629452 101401	**1.025,-**	8629452 101414**	**1.103,-**
900 L	900*	880-900	1953	8629453.101401	**1.025,-**	8629453.101414**	**1.103,-**
1000 R	1000*	980-1000	1953	8629454.101401	**1.087,-**	8629454.101414**	**1.167,-**
1000 L	1000*	980-1000	1953	8629455.101401	**1.087,-**	8629455.101414**	**1.167,-**
1200 R	1200*	1180-1200	1953	8629456.101401	**1.154,-**	8629456.101414**	**1.242,-**
1200 L	1200*	1180-1200	1953	8629457 .101401	**1.154,-**	8629457 .101414**	**1.242,-**
1400 R	1400*	1380-1400	1953	8629458.101401	**1.154,-**	8629458.101414**	**1.242,-**
1400 L	1400*	1380-1400	1953	8629459.101401	**1.154,-**	8629459.101414**	**1.242,-**

* **Länge der Duschwanne** / Longueur du receveur de douche / Lengte van de douchebak / Length of shower tray
** **Wandprofile, Griff und Haltestange in Schwarz** / Profils muraux,stabilisateur et barre de maintien noir / Profielen, handgreep en stabilisator in zwart / Wall profiles and handle in black colour

Zusätzliche Accessoires siehe Seite 182.
/ Accessoires additionnels voir page 182. / Extra toebehoren zie pagina 182. / Additional accessories, see page 182.

Hinweise: Passende HOESCH-Duschwannen bitte separat bestellen. Bei der Kombination mit der Duschwanne ist die Duschwanne vor die fertig geflieste Wand zu setzen, Wannenmaß = Wanneneinbaumaß. Die fachgerechte Installation der Duschabtrennung LIBERTY setzt lotrechte Wände und eine horizontal exakt ausgerichtete Duschwanne voraus! Sondermaße, Schräge und Ausschnitt sind auf Anfrage lieferbar. Bitte stets eine Aufmaßskizze mit genauen Maßen einreichen. Konstruktionsbedingt ist keine absolute Abdichtung erreichbar. Bei bodengleichem Einbau kann keine Gewährleistung für Dichtigkeit übernommen werden.

/ Remarques: Prière de commander le receveur de douche HOESCH séparément. En cas de combinaison avec le receveur de douche, il faut le poser devant le mur carrelé fini. Dimension du receveur = Dimension de montage. Pour une installation professionnelle de la paroi LIBERTY , il est impératif d'avoir des parois verticales et un receveur de niveau. Des dimensions spéciales, inclinaison et découpes sont possibles sur demande. Prière de toujours fournir un schéma des dimensions avec les mesures exactes. Nous voudrions attirer votre attention sur le fait que les parois de douches non-cadrés ne sont jamais absolument étanches. Dans le cas d'une installation sur un sol carrelé, l'étanchéité est de la responsabilité de l'installateur.

/ Aanwijzingen: Passende HOESCH-douchebak separaat bestellen a.u.b. Bij de combinatie met de douchebak moet de douchebak voor de afgewerkte betegelde wand worden geplaatst. De maat van de douchebak = de inbouwmaat. Voor een professionele montage zijn loodrechte wanden vereist en een waterpas gemonteerde douchebak! Speciale maten, schuine zijden en uitsnijding zijn op verzoek leverbaar. Steeds de maatschets met precieze afmetingen indienen. Door technische beperkingen is geen absolute waterdichtheid realiseerbaar. In geval van montage op een tegelvloer kan geen waterdichtheid gegarandeerd worden.

/ Attention: Matching HOESCH shower tray, please order separately. If installed together with shower tray is to be mounted in front of the tiled wall. Tub dimensions are installed tub dimensions. Correct installation of the LIBERTY shower screen requires straight vertical walls and a horizontally aligned shower tray. Special size/sloping/cut-out available on request. Please, always deliver a drawing showing the exact dimensions. Due to the design no 100% sealing is possible. By floor level mounting no guarantee for water tightness can be ensured.

ALARIS

Eckversion	Version d'angle	Hoekversie	Corner version
• Walk-In Kabine • Höhe: 2000 mm • Zwei-Punkte-Griff • 180 Grad Scharnier • Transparentes Glas mit EverClean-Beschichtung • Dicke des Glases: 6 mm • Profilfarbe: silber glänzend oder schwarz	• Cabine Walk-In • Hauteur : 2000 mm • Poignée a deux points • Charniere a 180 degrés • Verre transparent avec revetement EverClean • Épaisseur du verre : 6 mm • Couleur du profil : argent brillant ou noir	• Inloop Cabine • Hoogte: 2000 mm • Tweepuntsgreep • 180-graden scharnier • Transparant glas met EverClean coating • Dikte van glas: 6 mm • Profielkleur: glanzend zilver of zwart	• Walk-in cabin • Height: 2000mm • Two-point handle • 180 degree hinge • Transparent glass with EverClean coating • Thickness of the glass: 6 mm • Profile color: shiny silver or black

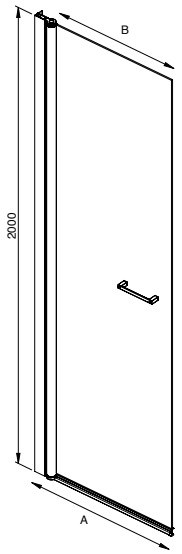

PG 55

MODELL Modèle Mode Model	**LÄNGE** Longueur Lengte Length **(mm) A**	**GLASBREITE** Largeur du vitrage Glasbreedte Glass width **(mm) B**	**HÖHE** Hauteur Hoogte Heigth **(mm)**	**ART. NR.** N° D'article Artikelnummer Article no.	**EUR**	**ART. NR.** N° D'article Artikelnummer Article no.	**EUR**
700	700	545	2000	8629480.101401	**1.287,-**	8629480.101414 *	**1.287,-**
800	800	645	2000	8629481.101401	**1.353,-**	8629481.101414 *	**1.353,-**
900	900	745	2000	8629482.101401	**1.419,-**	8629482.101414 *	**1.419,-**

* Wandprofile und Griff in Schwarz
/ Profielen en handgreep in zwart
/ Profils muraux,stabilisateur et barre de maintien noir
/ Wall profiles and handle in black colour

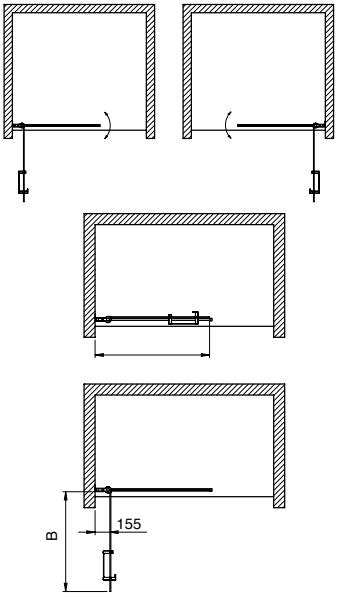

Hinweise: Passende HOESCH-Duschwannen bitte separat bestellen. Bei der Kombination mit der Duschwanne ist die Duschwanne vor die fertig geflieste Wand zu setzen, Wannenmaß = Wanneneinbaumaß. Die fachgerechte Installation der Duschabtrennung setzt lotrechte Wände und eine horizontal exakt ausgerichtete Duschwanne voraus! Sondermaße, Schräge und Ausschnitt sind auf Anfrage lieferbar. Bitte stets eine Aufmaßskizze mit genauen Maßen einreichen. Konstruktionsbedingt ist keine absolute Abdichtung erreichbar. Bei bodengleichem Einbau kann keine Gewährleistung für Dichtigkeit übernommen werden.

/ Remarques: Pričre de commander le receveur de douche HOESCH séparément. En cas de combinaison avec le receveur de douche, il faut le poser devant le mur carrelé fini. Dimension du receveur = Dimension de montage. Pour une installation professionnelle de la paroi, il est impératif d'avoir des parois verticales et un receveur de niveau. Des dimensions spéciales, inclinaison et découpes sont possibles sur demande. Pričre de toujours fournir un schéma des dimensions avec les mesures exactes. Nous voudrions attirer votre attention sur le fait que les parois de douches non-cadrés ne sont jamais absolument étanches. Dans le cas d'une installation sur un sol carrelé, l'étanchéité est de la responsabilité de l'installateur.

/ Aanwijzingen: Passende HOESCH-douchebak separaat bestellen a.u.b. Bij de combinatie met de douchebak moet de douchebak voor de afgewerkte betegelde wand worden geplaatst. De maat van de douchebak = de inbouwmaat. Voor een professionele montage zijn loodrechte wanden vereist en een waterpas gemonteerde douchebak! Speciale maten, schuine zijden en uitsnijding zijn op verzoek leverbaar. Steeds de maatschets met precieze afmetingen indienen.
Door technische beperkingen is geen absolute waterdichtheid realiseerbaar. In geval van montage op een tegelvloer kan geen waterdichtheid gegarandeerd worden.

/ Attention: Matching HOESCH shower tray, please order separately. If installed together with shower tray is to be mounted in front of the tiled wall. Tub dimensions are installed tub dimensions. Correct installation of the LIBERTY shower screen requires straight vertical walls and a horizontally aligned shower tray. Special size/sloping/cut-out available on request. Please, always deliver a drawing showing the exact dimensions. Due to the design no 100% sealing is possible. By floor level mounting no guarantee for water tightness can be ensured.

ALARIS PRO

Eckversion	Version d'angle	Hoekversie	Corner version
• Walk-In Kabine mit 335 mm breitem beweglichem Element • 270 Grad Scharnier • Höhe: 2000mm • Transparentes Glas mit EverClean-Beschichtung • Dicke des Glases: 6 mm • Profilfarbe: silber glänzend oder schwarz	• Cabine Walk-In avec élément mobile de 335 mm de large • Charnière ŕ 270 degrés • Hauteur : 2000mm • Verre transparent avec revętement EverClean • Épaisseur du verre : 6 mm • Couleur du profil : argent brillant ou noir	• Inloop cabine met 335 mm breed beweegbaar element • 270 graden scharnier • Hoogte: 2000mm • Transparant glas met EverClean coating • Dikte van het glas: 6 mm • Profielkleur: glanzend zilver of zwart	• Walk-in cabin with 335 mm wide movable element • 270 degree hinge • Height: 2000mm • Transparent glass with EverClean coating • Thickness of glass: 6 mm • Profile color: shiny silver or black

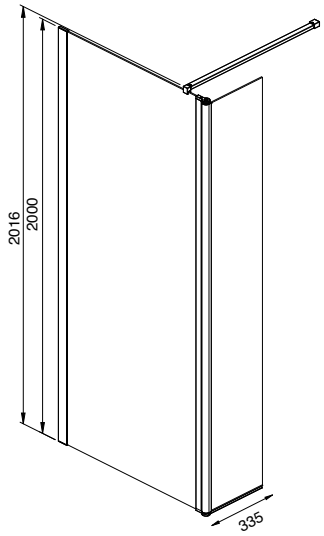

PG 55

MODELL Modèle Mode Model	**LÄNGE** Longueur Lengte Length **(mm)**	**GLASBREITE** Largeur du vitrage Glasbreedte Glass width **(mm)**	**HÖHE** Hauteur Hoogte Heigth **(mm)**	**ART. NR.** N° D'article Artikelnummer Article no.	**EUR**	**ART. NR.** N° D'article Artikelnummer Article no.	**EUR**
700	700	601	2000	8629470.101401	**1.419,-**	8629470.101414*	**1.419,-**
800	800	701	2000	8629471.101401	**1.485,-**	8629471.101414*	**1.485,-**
900	900	801	2000	8629472.101401	**1.551,-**	8629472.101414*	**1.551,-**
1000	1000	901	2000	8629473.101401	**1.634,-**	8629473.101414*	**1.634,-**
1100	1100	1001	2000	8629474.101401	**1.716,-**	8629474.101414*	**1.716,-**
1200	1200	1101	2000	8629475.101401	**1.804,-**	8629475.101414*	**1.804,-**
1400	1400	1301	2000	8629476.101401	**1.892,-**	8629476.101414*	**1.892,-**

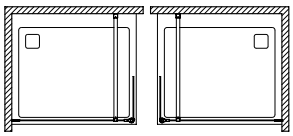

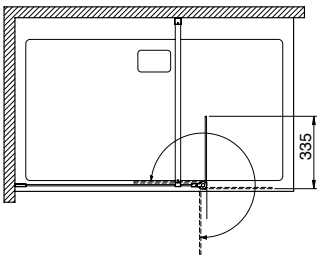

* Wandprofile in Schwarz
/ Profielen in zwart
/ Profils muraux noir
/ Wall profiles in black colour

Hinweise: Passende HOESCH-Duschwannen bitte separat bestellen. Bei der Kombination mit der Duschwanne ist die Duschwanne vor die fertig geflieste Wand zu setzen, Wannenmaß = Wanneneinbaumaß. Die fachgerechte Installation der Duschabtrennung setzt lotrechte Wände und eine horizontal exakt ausgerichtete Duschwanne voraus! Sondermaße, Schräge und Ausschnitt sind auf Anfrage lieferbar. Bitte stets eine Aufmaßskizze mit genauen Maßen einreichen. Konstruktionsbedingt ist keine absolute Abdichtung erreichbar. Bei bodengleichem Einbau kann keine Gewährleistung für Dichtigkeit übernommen werden.

/ Remarques: Pričre de commander le receveur de douche HOESCH séparément. En cas de combinaison avec le receveur de douche, il faut le poser devant le mur carrelé fini. Dimension du receveur = Dimension de montage. Pour une installation professionnelle de la paroi, il est impératif d'avoir des parois verticales et un receveur de niveau. Des dimensions spéciales, inclinaison et découpes sont possibles sur demande. Pričre de toujours fournir un schéma des dimensions avec les mesures exactes. Nous voudrions attirer votre attention sur le fait que les parois de douches non-cadrés ne sont jamais absolument étanches. Dans le cas d'une installation sur un sol carrelé, l'étanchéité est de la responsabilité de l'installateur.

/ Aanwijzingen: Passende HOESCH-douchebak separaat bestellen a.u.b. Bij de combinatie met de douchebak moet de douchebak voor de afgewerkte betegelde wand worden geplaatst. De maat van de douchebak = de inbouwmaat. Voor een professionele montage zijn loodrechte wanden vereist en een waterpas gemonteerde douchebak! Speciale maten, schuine zijden en uitsnijding zijn op verzoek leverbaar. Steeds de maatschets met precieze afmetingen indienen.
Door technische beperkingen is geen absolute waterdichtheid realiseerbaar. In geval van montage op een tegelvloer kan geen waterdichtheid gegarandeerd worden.

/ Attention: Matching HOESCH shower tray, please order separately. If installed together with shower tray is to be mounted in front of the tiled wall. Tub dimensions are installed tub dimensions. Correct installation of the LIBERTY shower screen requires straight vertical walls and a horizontally aligned shower tray. Special size/sloping/cut-out available on request. Please, always deliver a drawing showing the exact dimensions. Due to the design no 100% sealing is possible. By floor level mounting no guarantee for water tightness can be ensured

RENOVIERUNGSSYSTEME / *SYSTÈMES DE RÉNOVATION / RENOVATIESYSTEMEN*

PG 55

Renovierungssysteme	Systèmes de rénovation	Renovatiesystemen	Renovation system
• Einfache und unkomplizierte Montage • Installation auf alten Fliesen oder direkt auf gemauerten Wänden • Schnelle Montage ohne Bohren, je nach Beschaffenheit des Untergrunds: Befestigung mit Komponentenkleber • Langlebig, individuelle Anpassungsmöglichkeit an die Gegebenheiten vor Ort • Renovierungspaneele und -profile können maßgeschneidert direkt auf der Baustelle zugeschnitten werden • Acrylplatten: 1200 x 2500 mm • Stärke der Platten: 3,2 mm • Aluminiumprofile: Farbe Silber glänzend	• Installation simple et non compliquée • Installation sur d'anciennes tuiles ou directement sur des murs en maçonnerie • Installation rapide sans perçage, en fonction de l'état du support : fixation avec une colle à composants. • Durable, peut être adapté individuellement aux conditions sur place • Les panneaux et profilés de rénovation peuvent être découpés sur mesure directement sur le chantier • Panneaux acryliques : 1200 x 2500 mm • Épaisseur des panneaux : 3,2 mm • Profilés en aluminium : Couleur argent brillant	• Eenvoudige en ongecompliceerde installatie • Installatie op oude tegels of rechtstreeks op gemetselde muren • Snelle plaatsing zonder boren, afhankelijk van de toestand van de ondervloer: bevestiging met componentenlijm • Duurzaam, individueel aanpasbaar aan de omstandigheden ter plaatse • Renovatiepanelen en -profielen kunnen direct ter plaatse op maat worden gezaagd • Acrylpanelen: 1200 x 2500 mm • Dikte van de panelen: 3,2 mm • Aluminium profielen: Kleur zilver glanzend	• Simple and straight forward installation Installation on the old tiles or directly on bathroom walls • Quick installation without drilling, depending on the nature of the subsurface: fastening with component adhesive • Durable, individual adaptability to the client needs • Renovation panels and profiles can be cut to size directly on the construction site • Acrylic sheets: 1200 x 2500 mm • Thickness of the panels: 3.2 mm • Aluminum profiles: shiny silver color

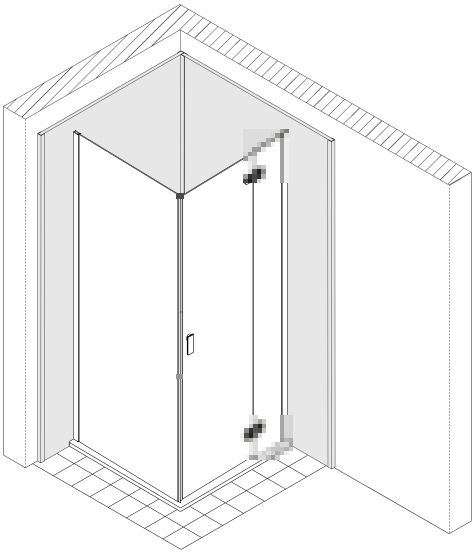

PG 55

Renovierungsplatten /Systèmes de rénovation / Renovatiesystemen / Renovation system		**HÖHE** Hauteur Hoogte Heigth **(mm)**	**ART. NR.** N° D'article Artikelnummer Article no.	**EUR**
Eckprofil innen für Renovierungssystem Duschen / Profilé d'angle intérieur pour les douches du système de rénovation / Hoekprofiel binnen voor renovatie systeem douches / Enternal corner profile for shower renovation system	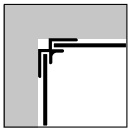	2500	48100	**96,-**
Eckprofil außen für Renovierungssystem Duschen / Profilé d'angle extérieur pour les douches du système de rénovation / Buitenhoekprofiel voor renovatie systeem douches / External corner profile for shower renovation system	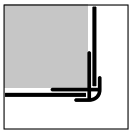	2500	48103	**96,-**
Verbindungsprofil für Renovierungssystem Duschen / Profilé de raccordement pour les douches du système de rénovation / Aansluitprofiel voor renovatie systeem douches / Connection profile for shower renovation system	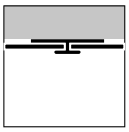	2500	48101	**96,-**
Abschlußprofil für Renovierungssystem Duschen / Profilé d'extrémité pour les douches du système de rénovation / Eindprofiel voor renovatie systeem douches / Finish profile for shower renovation system	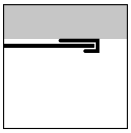	2500	48102	**96,-**
Acrylplatte 1200x2500mm für Renovierungssystem Duschen - weiß /Panneau acrylique 1200x2500mm pour système de rénovation douches - blanc /Acrylpaneel 1200x2500mm voor renovatie systeem douches - wit / Acrylic sheet 1200 x 2500 mm for shower renovation system white			48110.010*	**675,-**
Acrylplatte 1200x2500mm für Renovierungssystem Duschen schiefergrau /Panneau acrylique 1200x2500mm pour système de rénovation douches gris adroise /Acrylpaneel 1200x2500mm voor renovatie systeem douches - lejgrijs / Acrylplatte 1200 x 2500 mm for shower renovation system - slate-grey			48110.715*	**675,-**
Acrylplatte 1200x2500mm für Renovierungssystem Duschen schwarz /Panneau acrylique 1200x2500mm pour système de rénovation douches noir /Acrylpaneel 1200x2500mm voor renovatie systeem douches zwart / Acrylplatte 1200 x 2500 mm for shower renovation system - black			48110.095*	**675,-**
Kleber für Renovierungssystem Duschen (2 Packungen) / Colle pour douches à système de rénovation (2 paquets) / Lijm voor renovatiesysteemdouches (2 pakjes) / Glue or shower renovation system (2 packs)			48111	**192,-**

***Farben** / Couleurs /Kleuren / Colour:
010 Weiß /Blanc / Wit / White
715: Schiefergrau / Gris adroise / Leigrijs / Slate grey
095: Schwarz / Noir / Zwart / Black

nUNITY

Eckversion	Version d'angle	Hoekversie	Corner version
• Vierwandige Eckkabine mit Schiebetüren • Eckeinstieg • Frontglas mit transparenter Beschichtung • EverClean beschichtetes Glas (6/5 mm) • Glasrückwände in Weiß • Profilfarbe: silber glänzend • Thermostatmischer • Regenbrause (regelbar bis 300mm) • Handbrause • Ablage • Reling • Duschwanne aus Mineralguss mit rutschhemmender Oberfläche inkl. Siphon • Haltestange für Handbrause in Höhe regelbar	• Cabine d'angle à quatre parois avec portes coulissantes - accès d'angle • Verre frontal avec revêtement transparent • Verre à revêtement EverClean (6/5 mm) • Parois arrière en verre blanc • Couleur des profilés : argent brillant • Mélangeur thermostatique • Douche de pluie (réglable jusqu'à 300 mm) • Douchette à main • Tablette • Reling • Receveur de douche en fonte minérale avec surface antidérapante, siphon inclus • Barre de support pour la douchette à main réglable en hauteur	• Vierwandige hoekcabine met schuifdeuren - hoekingang • Frontglas met transparante coating • EverClean gecoat glas (6/5 mm) • Glazen achterpanelen in wit • Profiel kleur: glanzend zilver • Thermostatische mengkraan • Regendouche (instelbaar tot 300 mm) • Handdouche • Plank • Railing • Douchebak van mineraal gietijzer met antislipoppervlak incl. sifon • In hoogte verstelbare steunstang voor handdouche	• Four-walled corner cabin with sliding doors - corner entry • Front glass with transparent coating • EverClean coated glass (6/5 mm) • Glass back panels in white • Profile colour: shiny silver • Thermostatic mixer • Rain shower (adjustable up to 300 mm) • Hand shower • Shelf • Reling • Shower tray made of mineral cast with anti-slip surface incl. siphon • Support bar for hand shower adjustable in height

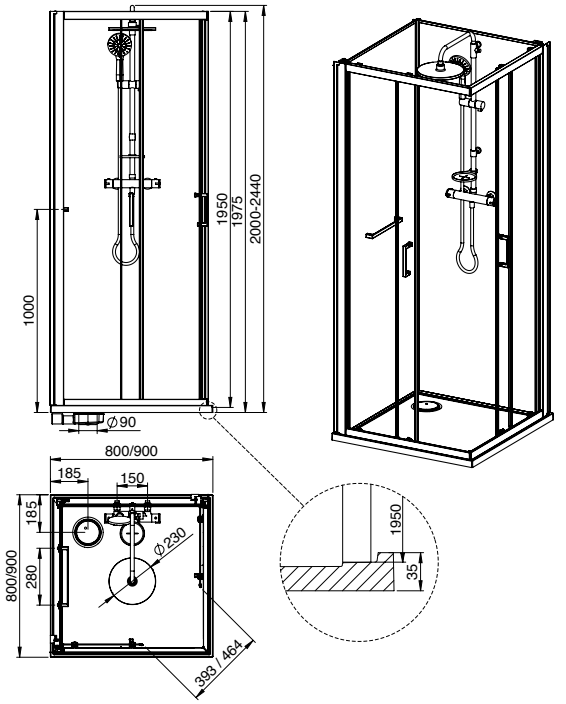

PG 55

MODELL Modèle Mode Model	**ART. NR.** N° D'article Artikelnummer Article no.	**LÄNGE/BREITE** Longueur Et Largeur Lengte En Breedte Length and width **(mm)**	**HÖHE** Hauteur Hoogte Heigth **(mm)**	**EUR**
800 x 800	8629420.101401	800 x 800	2000	**3.227,-**
900 x 900	8629421.101401	900 x 900	2000	**3.355,-**
1000 x 800	8629422.101401	1000 x 800	2000	**3.434,-**
1200 x 800	8629423.101401	1200 x 800	2000	**3.550,-**
1200 x 900	8629426.101401	1200 x 900	2000	**3.641,-**
1400 x 800	8629424.101401	1400 x 800	2000	**3.726,-**
1400 x 900	8629427.101401	1400 x 900	2000	**3.841,-**
1600 x 800	8629425.101401	1600 x 800	2000	**4.121,-**
1600 x 900	8629428.101401	1600 x 900	2000	**4.298,-**

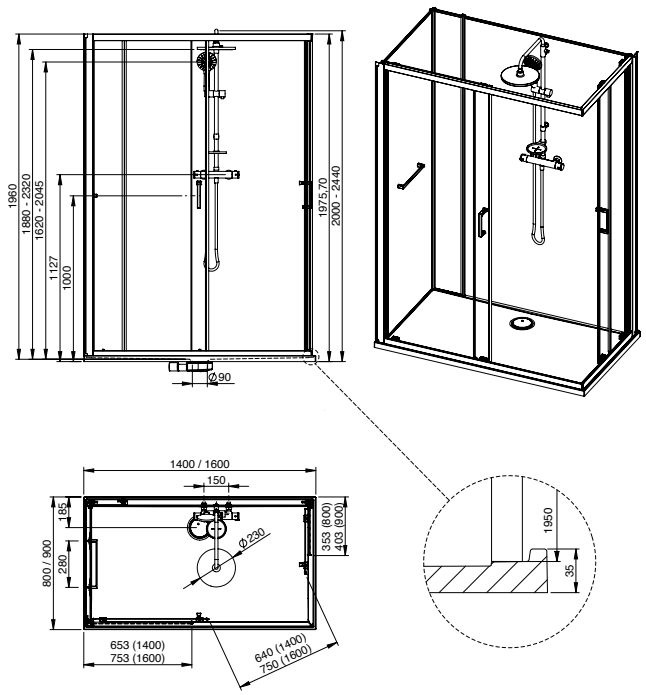

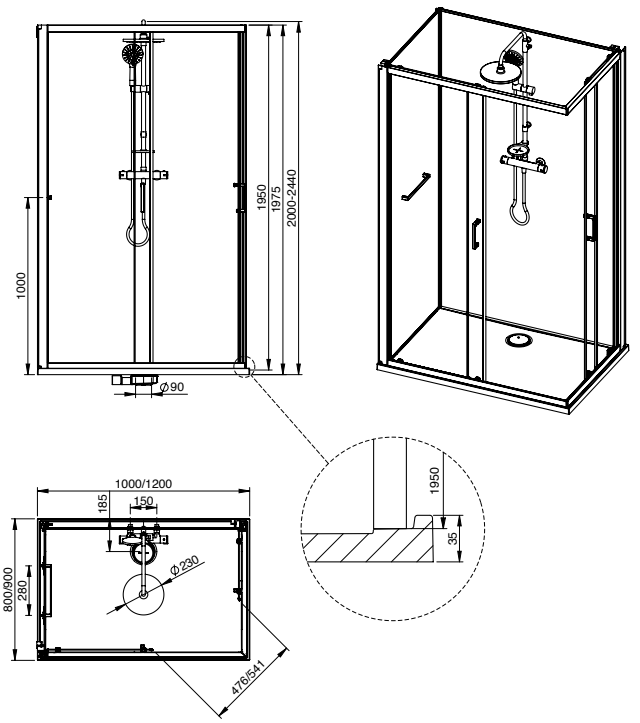

Duschabtrennungen

nUNITY

Eckversion	Version d'angle	Hoekversie	Corner version
• Fronteinstieg Vierwandige Eckkabine mit Flügeltüren • Frontglas mit transparenter Beschichtung • EverClean beschichtetes Glas (6/5 mm) • Glasrückwände in Weiß • Profilfarbe: silber glänzend • Thermostatmischer • Regenbrause (regelbar bis 300mm) • Handbrause • Ablage • Reling • Duschwanne aus Mineralguss mit rutschhemmender Oberfläche inkl. Siphon • Haltestange für Handbrause in Höhe regelbar	• Cabine de douche d'angle à quatre parois avec portes battantes • Verre frontal avec revêtement transparent • Verre à revêtement EverClean (6/5 mm) • Parois arrière en verre blanc • Couleur des profilés : argent brillant • Mélangeur thermostatique • Douche de pluie (réglable jusqu'à 300 mm) • Douchette à main • Tablette • Reling • Receveur de douche en fonte minérale avec surface antidérapante, siphon inclus • Barre de support pour la douchette à main réglable en hauteur	• Vierwandige hoekdouchewand met scharnierende deuren • Frontglas met transparante coating • EverClean gecoat glas (6/5 mm) • Glazen achterpanelen in wit • Profiel kleur: glanzend zilver • Thermostatische mengkraan • Regendouche (instelbaar tot 300 mm) • handdouche • Plank • Railing • Douchebak van mineraal gietijzer met antislipoppervlak incl. sifon • In hoogte verstelbare steunstang voor handdouche	• Four-walled corner shower enclosure with hinged doors • Front glass with transparent coating • EverClean coated glass (6/5 mm) • Glass back panels in white • Profile colour: shiny silver • Thermostatic mixer • Rain shower (adjustable up to 300 mm) • Hand shower • Shelf • Reling • Shower tray made of mineral cast with anti-slip surface incl. siphon • Support bar for hand shower adjustable in height

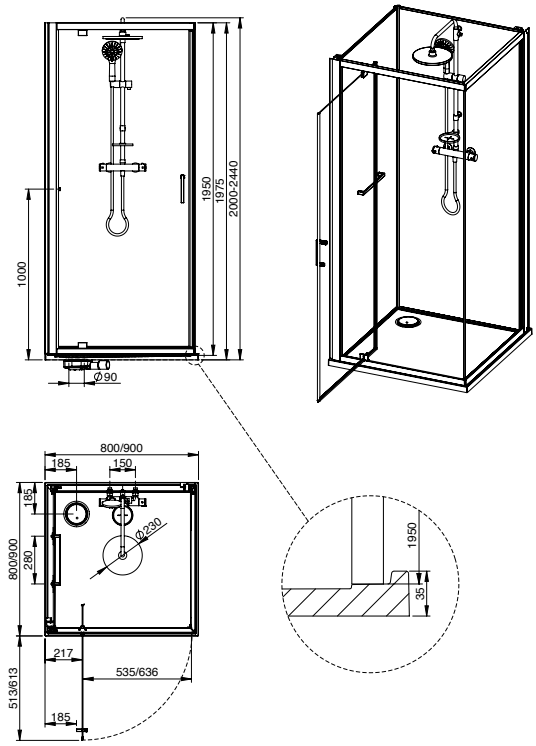

PG 55

MODELL Modèle Mode Model	**ART. NR.** N° D'article Artikelnummer Article no.	**LÄNGE/BREITE** Longueur Et Largeur Lengte En Breedte Length and width **(mm)**	**HÖHE** Hauteur Hoogte Heigth **(mm)**	**EUR**
800 x 800	8629429.101401	800 x 800	2000	**3.227,-**
900 x 900	8629430.101401	900 x 900	2000	**3.355,-**
1000 x 800	8629431.101401	1000 x 800	2000	**3.434,-**
1200 x 800	8629432.101401	1200 x 800	2000	**3.550,-**
1200 x 900	8629435.101401	1200 x 900	2000	**3.641,-**
1400 x 800	8629433.101401	1400 x 800	2000	**3.726,-**
1400 x 900	8629436.101401	1400 x 900	2000	**3.841,-**
1600 x 800	8629434.101401	1600 x 800	2000	**4.121,-**
1600 x 900	8629437.101401	1600 x 900	2000	**4.298,-**

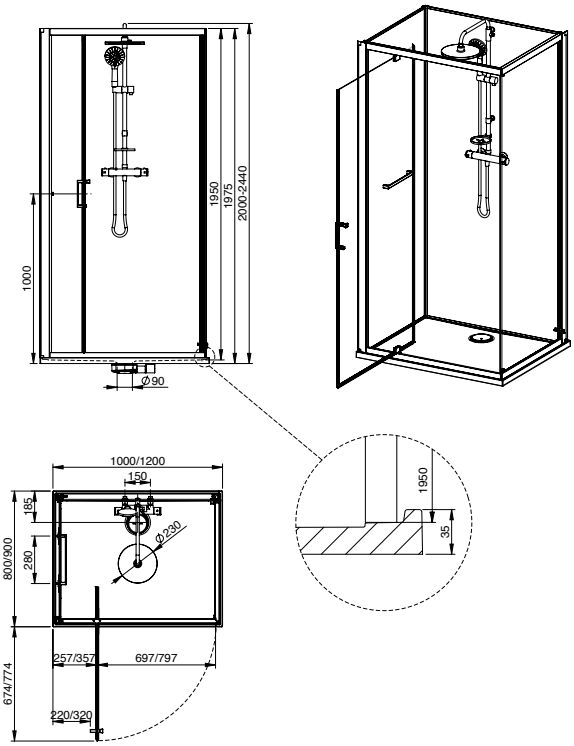

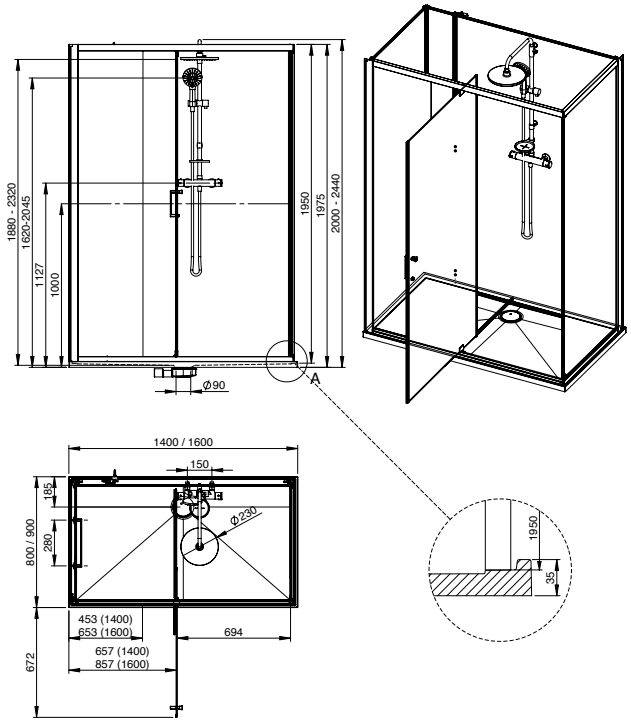

nUNITY

für Nische	pour Niche	voor Nis	for Niche
• Vierwandige Eckkabine mit Flügeltüren zur Nischenmontage • Frontglas mit transparenter Beschichtung • EverClean beschichtetes Glas (6/5 mm) • Glasrückwände in Weiß • Profilfarbe: silber glänzend • Thermostatmischer • Regenbrause (regelbar bis 300mm) • Handbrause • Ablage • Reling • Duschwanne aus Mineralguss mit rutschhemmender Oberfläche inkl. Siphon • Haltestange für Handbrause in Höhe regelbar	• Cabine de douche d'angle à quatre parois avec portes battantes pour montage en niche • Verre frontal avec revêtement transparent • Verre à revêtement EverClean (6/5 mm) • Parois arrière en verre blanc • Couleur des profilés : argent brillant • Mélangeur thermostatique • Douche de pluie (réglable jusqu'à 300 mm) • Douchette à main • Tablette • Reling • Receveur de douche en fonte minérale avec surface antidérapante, siphon inclus • Barre de support pour la douchette à main réglable en hauteur	• Vierwandige hoekdouchewand met scharnierende deuren voor nismontage • Frontglas met transparante coating • EverClean gecoat glas (6/5 mm) • Glazen achterpanelen in wit • Profiel kleur: glanzend zilver • Thermostatische mengkraan • Regendouche (instelbaar tot 300 mm) • Handdouche • Plank • Railing • Douchebak van mineraal gietijzer met antislipoppervlak incl. sifon • In hoogte verstelbare steunstang voor handdouche	• Four-walled corner shower enclosure with hinged doors for niche installation • Front glass with transparent coating • EverClean coated glass (6/5 mm) • Glass back panels in white • Profile colour: shiny silver • Thermostatic mixer • Rain shower (adjustable up to 300 mm) • Hand shower • Shelf • Reling • Shower tray made of mineral cast with anti-slip surface incl. siphon • Support bar for hand shower adjustable in height

PG 55

MODELL Modèle Mode Model	**ART. NR.** N° D'article Artikelnummer Article no.	**LÄNGE/BREITE** Longueur Et Largeur Lengte En Breedte Length and width **(mm)**	**HÖHE** Hauteur Hoogte Heigth **(mm)**	**EUR**
1000 x 800	8629438.101401	1000 x 800	2000	**3.179,-**

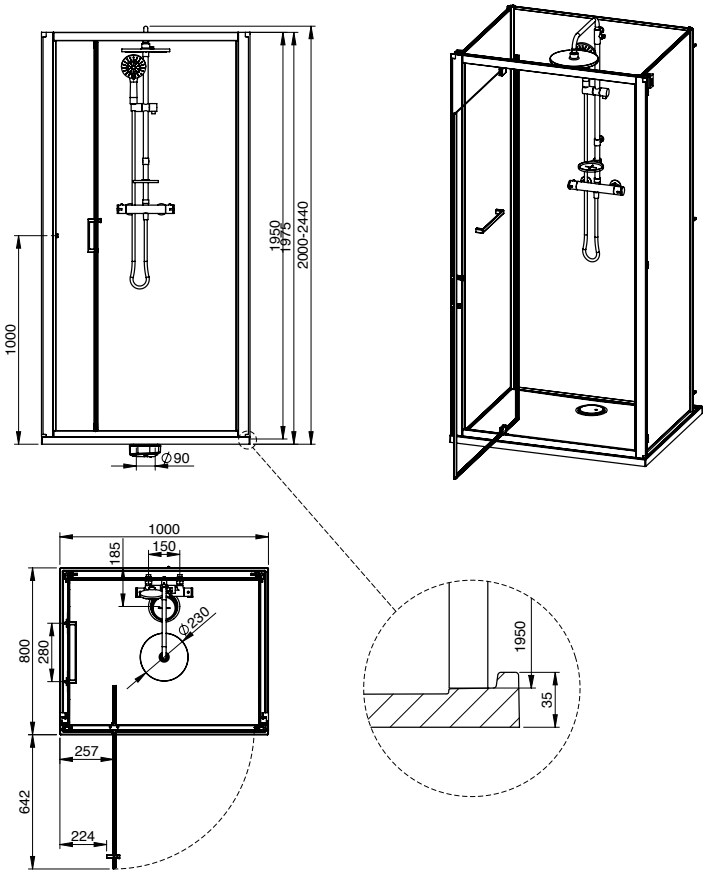

nUNITY

Eckversion	Version d'angle	Hoekversie	Corner version
• Fronteinstieg Vierwandige Eckkabine mit Schiebetüren • Frontglas mit transparenter Beschichtung • EverClean beschichtetes Glas (6/5 mm) • Glasrückwände in Weiß • Profilfarbe: silber glänzend • Thermostatmischer • Regenbrause (regelbar bis 300mm) • Handbrause • Ablage • Reling • Duschwanne aus Mineralguss mit rutschhemmender Oberfläche inkl. Siphon • Haltestange für Handbrause in Höhe regelbar	• Cabine d'angle à quatre parois avec portes coulissantes • Verre frontal avec revêtement transparent • Verre à revêtement EverClean (6/5 mm) • Parois arrière en verre blanc • Couleur des profilés : argent brillant • Mélangeur thermostatique • Douche de pluie • Douche de pluie (réglable jusqu'à 300 mm) • Tablette • Reling • Receveur de douche en fonte minérale avec surface antidérapante, siphon inclus • Barre de support pour la douchette à main réglable en hauteur	• Vierwandige hoekcabine met schuifdeuren • Frontglas met transparante coating • EverClean gecoat glas (6/5 mm) • Glazen achterpanelen in wit • Profiel kleur: glanzend zilver • Thermostatische mengkraan • Regendouche (instelbaar tot 300 mm) • Handdouche • Plank • Railing • Douchebak van mineraal gietijzer met antislippoppervlak incl. sifon • In hoogte verstelbare steunstang voor handdouche	• Four-walled corner cabin with sliding doors • Front glass with transparent coating • EverClean coated glass (6/5 mm) • Glass back panels in white • Profile colour: shiny silver • Thermostatic mixer • Rain shower (adjustable up to 300 mm) • Hand shower • Shelf • Reling • Shower tray made of mineral cast with anti-slip surface incl. siphon • Support bar for hand shower adjustable in height

PG 55

MODELL Modèle Mode Model	**ART. NR.** N° D'article Artikelnummer Article no.	**LÄNGE/BREITE** Longueur Et Largeur Lengte En Breedte Length and width **(mm)**	**HÖHE** Hauteur Hoogte Heigth **(mm)**	**EUR**
1200 x 800	8629439.101401	1200 x 800	2000	**3.410,-**
1200 x 900	8629440.101401	1200 x 900	2000	**3.501,-**

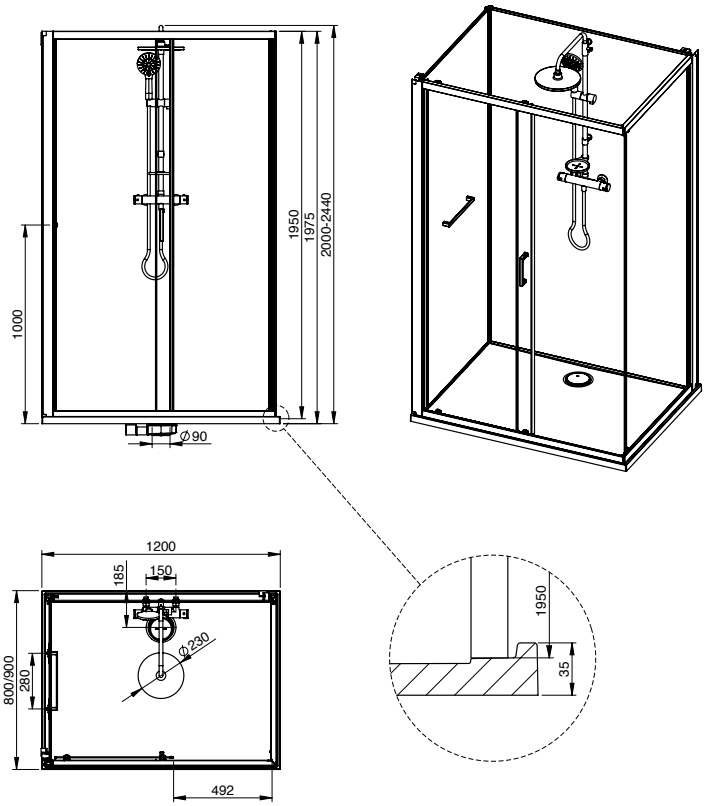

Hocker aus PMMA optional erhältlich - S. 180
/ Tabouret en PMMA disponible en option - p. 180
/ PMMA kruk optioneel beschikbaar - p. 180
/ Stool made of PMMA optionally available - p. 180

HOESCH

DUSCHWANNEN

Receveurs
de douche

Douchebakken

Shower trays

PG 35

MUNA
163
163
164
165
165
166
166

MUNA S
167
168

NIAS GESCHNITTEN 172
NIAS UNGESCHNITTEN 171

SAMAR **PG10**
174
174
175
175

SOLA
173
173

TIERRA
169
169
170

feels so ...

MUNA

DE Duschwanne aus Mineralguss Solique
Ablauf: Ø 90 mm

FR Receveur de douche en fonte minerale Solique
Bonde: Ø 90 mm

NL Douchebak van gegoten mineraalsteen Solique
Afvoer: Ø 90 mm

EN Shower tray made of mineral cast Solique
Drain: Ø 90 mm

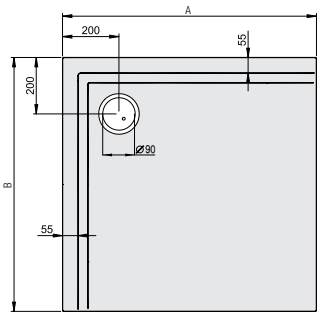

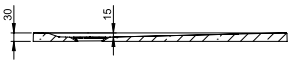

PG 35

MODELL Modèle Mode Model	**ART. NR.** N° D'article Artikelnummer Article no.	**LÄNGE/BREITE** Longueur Et Largeur Lengte En Breedte Length and width **(mm) A x B**	**HÖHE** Hauteur Hoogte Heigth **(mm)**	**INST. HÖHE** Hauteur de montage Installatiehoogte Installation height **(mm)**	**ZUBEHÖR** Accessoires Toebehoren Accessories	**ZUBEHÖR SEITE** Accessoires speciaux, Page Speciaal toebehoren pagina Special accessories page	**EUR**
A	4157xA *	800 x 800	30	112-140	43 77 78 80 90	176-178	**699,-**
A	4158xA *	900 x 900	30	112-140	45 77 78 80 90	176-178	**701,-**
A	4159xA *	1000 x 1000	30	112-140	46 77 78 80 90	176-178	**811,-**

* **Duschwanne ohne Antirutschfläche. Bei Bestellung von Duschwannen mit Antirutschoberfläche SOLIQUE PRO bitte „xA" weglassen, z.B. 4157. Die Duschwanne mit Antirutschfläche SOLIQUE PRO hat einen Aufpreis von 189 €**
/ Receveur de douche sans surface anti-dérapante SOLIQUE PRO. Lors des commandes de receveurs de douche avec surface anti-dérapante SOLIQUE PRO, veuillez omettre les caractères „xA", par ex. 4157.
Pour le receveur de douche avec surface anti-dérapante, il faut prévoir un supplément de 189 €
/ Douchebak zonder antislip. Bij het bestellen van douchebakken met antislip SOLIQUE PRO, laat u „xA" weg, bijv. 4157.
De douchebak met antislip SOLIQUE PRO heeft een meerprijs van 189 €
/ Shower tray without anti-slip surface. When ordering shower trays with anti-slip surface SOLIQUE PRO, please omit "xA", e.g. 4157.
The shower tray with anti-slip surface SOLIQUE PRO carries a surcharge of 189 €

MUNA

900 x 900

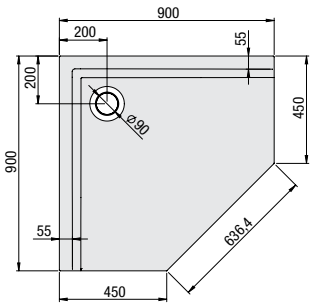

1000 x 1000

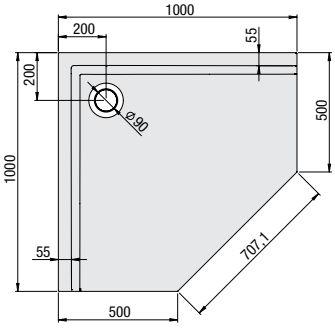

DE Duschwanne aus Mineralguss Solique
Ablauf: Ø 90 mm

FR Receveur de douche en fonte minerale Solique
Bonde: Ø 90 mm

NL Douchebak van gegoten mineraalsteen Solique
Afvoer: Ø 90 mm

EN Shower tray made of mineral cast Solique
Drain: Ø 90 mm

PG 35

MODELL Modèle Mode Model	**ART. NR.** N° D'article Artikelnummer Article no.	**LÄNGE/BREITE** Longueur Et Largeur Lengte En Breedte Length and width **(mm) A x B**	**HÖHE** Hauteur Hoogte Heigth **(mm)**	**INST. HÖHE** Hauteur de montage Installatiehoogte Installation height **(mm)**	**ZUBEHÖR** Accessoires Toebehoren Accessories	**ZUBEHÖR SEITE** Accessoires speciaux, Page Speciaal toebehoren pagina Special accessories page	**EUR**
A	4219xA *	900 x 900	30	112-140	56 78 90	176-178	**994,-**
A	4220xA *	1000 x 1000	30	112-140	57 78 90	176-178	**1.051,-**

* **Duschwanne ohne Antirutschfläche. Bei Bestellung von Duschwannen mit Antirutschoberfläche SOLIQUE PRO bitte „xA" weglassen, z.B. 4219. Die Duschwanne mit Antirutschfläche SOLIQUE PRO hat einen Aufpreis von 189 €**
/ Receveur de douche sans surface anti-dérapante SOLIQUE PRO. Lors des commandes de receveurs de douche avec surface anti-dérapante SOLIQUE PRO, veuillez omettre les caractères „xA", par ex. 4219. Pour le receveur de douche avec surface anti-dérapante, il faut prévoir un supplément de 189 €
/ Douchebak zonder antislip. Bij het bestellen van douchebakken met antislip SOLIQUE PRO, laat u „xA" weg, bijv. 4219.
De douchebak met antislip SOLIQUE PRO heeft een meerprijs van 189 €
/ Shower tray without anti-slip surface. When ordering shower trays with anti-slip surface SOLIQUE PRO, please omit "xA", e.g. 4219.
The shower tray with anti-slip surface SOLIQUE PRO carries a surcharge of 189 €

MUNA

DE Duschwanne aus Mineralguss Solique
Ablauf: Ø 90 mm

NL Douchebak van gegoten mineraalsteen Solique
Afvoer: Ø 90 mm

FR Receveur de douche en fonte minerale Solique
Bonde: Ø 90 mm

EN Shower tray made of mineral cast Solique
Drain: Ø 90 mm

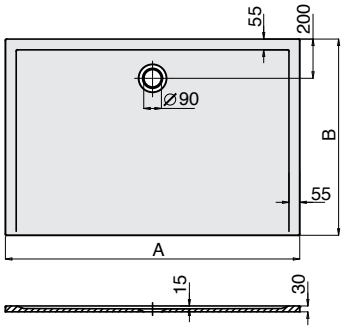

* **Duschwanne ohne Antirutschfläche. Bei Bestellung von Duschwannen mit Antirutschoberfläche SOLIQUE PRO bitte „xA" weglassen, z.B. 4163. Die Duschwanne mit Antirutschfläche SOLIQUE PRO hat einen Aufpreis von 189 €**

/ Receveur de douche sans surface anti-dérapante SOLIQUE PRO. Lors des commandes de receveurs de douche avec surface anti-dérapante SOLIQUE PRO, veuillez omettre les caractères „xA", par ex. 4163. Pour le receveur de douche avec surface anti-dérapante, il faut prévoir un supplément de 189 €

/ Douchebak zonder antislip. Bij het bestellen van douchebakken met antislip SOLIQUE PRO, laat u „xA" weg, bijv. 4163. De douchebak met antislip SOLIQUE PRO heeft een meerprijs van 189 €

/ Shower tray without anti-slip surface. When ordering shower trays with anti-slip surface SOLIQUE PRO, please omit "xA", e.g. 4163. The shower tray with anti-slip surface SOLIQUE PRO carries a surcharge of 189 €

** **Duschwanne ohne Antirutschfläche. Bei Bestellung von Duschwannen mit Antirutschoberfläche SOLIQUE PRO bitte „xA" weglassen, z.B. 4200. Die Duschwanne mit Antirutschfläche SOLIQUE PRO hat einen Aufpreis von 249 €**

/ Receveur de douche sans surface anti-dérapante SOLIQUE PRO. Lors des commandes de receveurs de douche avec surface anti-dérapante SOLIQUE PRO, veuillez omettre les caractères „xA", par ex. 4200. Pour le receveur de douche avec surface anti-dérapante, il faut prévoir un supplément de 249 €

/ Douchebak zonder antislip. Bij het bestellen van douchebakken met antislip SOLIQUE PRO, laat u „xA" weg, bijv. 4200. De douchebak met antislip SOLIQUE PRO heeft een meerprijs van 249 €

/ Shower tray without anti-slip surface. When ordering shower trays with anti-slip surface SOLIQUE PRO, please omit "xA", e.g. 4200. The shower tray with anti-slip surface SOLIQUE PRO carries a surcharge of 249 €

PG 35

MODELL Modèle Mode Model	**ART. NR.** N° D'article Artikelnummer Article no.	**LÄNGE/BREITE** Longueur Et Largeur Lengte En Breedte Length and width **(mm) A x B**	**HÖHE** Hauteur Hoogte Heigth **(mm)**	**INST. HÖHE** Hauteur de montage Installatiehoogte Installation height **(mm)**	**ZUBEHÖR** Accessoires Toebehoren Accessories	**ZUBEHÖR SEITE** Accessoires speciaux, Page Speciaal toebehoren pagina Special accessories page	**EUR**
A	4163xA *	800 x 700	30	112-140	42 77 78 80 90	176-178	**850,-**
A	4211xA *	800 x 750	30	112-140	42 77 78 80 90	176-178	**850,-**
A	4164xA *	900 x 700	30	112-140	42 77 78 80 90	176-178	**867,-**
A	4172xA *	900 x 750	30	112-140	42 77 78 80 90	176-178	**680,-**
A	4177xA *	900 x 800	30	112-140	43 77 78 80 90	176-178	**667,-**
A	4165xA *	1000 x 700	30	112-140	42 77 78 80 90	176-178	**867,-**
A	4173xA *	1000 x 750	30	112-140	42 77 78 80 90	176-178	**764,-**
A	4178xA *	1000 x 800	30	112-140	43 77 78 80 90	176-178	**708,-**
A	4184xA *	1000 x 900	30	112-140	45 77 78 80 90	176-178	**751,-**
A	4166xA *	1100 x 700	30	112-140	47 77 78 80 90	176-178	**927,-**
A	4174xA *	1100 x 750	30	112-140	47 77 78 80 90	176-178	**958,-**
A	4179xA *	1100 x 800	30	112-140	48 77 78 80 90	176-178	**859,-**
A	4185xA *	1100 x 900	30	112-140	49 77 78 80 90	176-178	**820,-**
A	4190xA *	1100 x 1000	30	112-140	44 77 78 80 90	176-178	**1.024,-**
A	4167xA *	1200 x 700	30	112-140	47 77 78 80 90	176-178	**878,-**
A	4175xA *	1200 x 750	30	112-140	47 77 78 80 90	176-178	**948,-**
A	4180xA *	1200 x 800	30	112-140	48 77 78 80 90	176-178	**816,-**
A	4186xA *	1200 x 900	30	112-140	49 77 78 80 90	176-178	**883,-**
A	4191xA *	1200 x 1000	30	112-140	44 77 78 80 90	176-178	**951,-**
A	4200xA **	1300 x 700	30	112-140	47 77 78 80 90	176-178	**974,-**
A	4176xA **	1300 x 750	30	112-140	47 77 78 80 90	176-178	**1.029,-**
A	4181xA **	1300 x 800	30	112-140	48 77 78 80 90	176-178	**1.009,-**
A	4187xA **	1300 x 900	30	112-140	49 77 78 80 90	176-178	**1.043,-**
A	4192xA **	1300 x 1000	30	112-140	44 77 78 80 90	176-178	**1.239,-**
A	4168xA **	1400 x 700	30	112-140	47 77 78 80 90	176-178	**992,-**
A	4212xA **	1400 x 750	30	112-140	47 77 78 80 90	176-178	**1.102,-**
A	4182xA **	1400 x 800	30	112-140	48 77 78 80 90	176-178	**1.004,-**
A	4188xA **	1400 x 900	30	112-140	49 77 78 80 90	176-178	**1.005,-**
A	4193xA **	1400 x 1000	30	112-140	44 77 78 80 90	176-178	**1.159,-**
A	4169xA **	1500 x 700	30	112-140	51 77 78 80 90	176-178	**1.132,-**
A	4213xA **	1500 x 750	30	112-140	51 77 78 80 90	176-178	**1.250,-**
A	4183xA **	1500 x 800	30	112-140	52 77 78 80 90	176-178	**1.277,-**
A	4189xA **	1500 x 900	30	112-140	53 77 78 80 90	176-178	**1.192,-**
A	4194xA **	1500 x 1000	30	112-140	54 77 78 80 90	176-178	**1.353,-**
A	4170xA **	1600 x 700	30	112-140	51 77 78 80 90	176-178	**1.277,-**
A	4214xA **	1600 x 750	30	112-140	51 77 78 80 90	176-178	**1.321,-**
A	4202xA **	1600 x 800	30	112-140	52 77 78 80 90	176-178	**1.271,-**
A	4205xA **	1600 x 900	30	112-140	53 77 78 80 90	176-178	**1.265,-**
A	4208xA **	1600 x 1000	30	112-140	54 77 78 80 90	176-178	**1.616,-**
A	4171xA **	1700 x 700	30	112-140	51 77 78 80 90	176-178	**1.312,-**
A	4215xA **	1700 x 750	30	112-140	51 77 78 80 90	176-178	**1.416,-**
A	4203xA **	1700 x 800	30	112-140	52 77 78 80 90	176-178	**1.461,-**
A	4206xA **	1700 x 900	30	112-140	53 77 78 80 90	176-178	**1.478,-**
A	4209xA **	1700 x 1000	30	112-140	54 77 78 80 90	176-178	**2.016,-**
A	4237xA **	1800 x 700	30	112-140	51 77 78 80 90	176-178	**1.463,-**
A	4223xA **	1800 x 750	30	112-140	51 77 78 80 90	176-178	**1.484,-**
A	4204xA **	1800 x 800	30	112-140	52 77 78 80 90	176-178	**1.409,-**
A	4207xA **	1800 x 900	30	112-140	53 77 78 80 90	176-178	**1.763,-**
A	4210xA **	1800 x 1000	30	112-140	54 77 78 80 90	176-178	**2.148,-**
A	4224xA **	1900 x 800	30	112-140	52 77 78 80 90	176-178	**2.057,-**
A	4216xA **	1900 x 900	30	112-140	53 77 78 80 90	176-178	**2.074,-**
A	4217xA **	1900 x 1000	30	112-140	54 77 78 80 90	176-178	**2.457,-**
A	4238xA **	2000 x 800	30	112-140	52 77 78 80 90	176-178	**2.388,-**
A	4225xA **	2000 x 900	30	112-140	53 77 78 80 90	176-178	**2.590,-**
A	4218xA **	2000 x 1000	30	112-140	54 77 78 80 90	176-178	**2.635,-**

MUNA

DE Duschwanne aus Mineralguss Solique
Ablauf: Ø 90 mm

NL Douchebak van gegoten mineraalsteen Solique
Afvoer: Ø 90 mm

FR Receveur de douche en fonte minerale Solique
Bonde: Ø 90 mm

EN Shower tray made of mineral cast Solique
Drain: Ø 90 mm

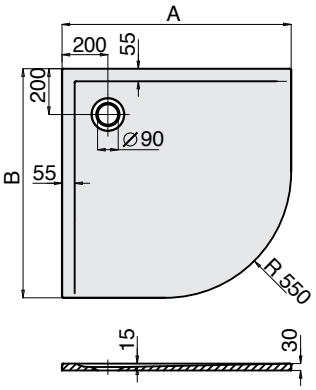

PG 35

MODELL Modèle Mode Model	ART. NR. N° D'article Artikelnummer Article no.	LÄNGE/BREITE Longueur Et Largeur Lengte En Breedte Length and width **(mm) A x B**	HÖHE Hauteur Hoogte Heigth **(mm)**	INST. HÖHE Hauteur de montage Installatiehoogte Installation height **(mm)**	ZUBEHÖR Accessoires Toebehoren Accessories	ZUBEHÖR SEITE Accessoires speciaux, Page Speciaal toebehoren pagina Special accessories page	EUR
A	4195xA *	800 x 800	30	112-140	53 78 90	176-178	**939,-**
A	4196xA *	900 x 900	30	112-140	56 78 90	176-178	**781,-**
A	4197xA *	1000 x 1000	30	112-140	57 78 90	176-178	**1.014,-**

* **Duschwanne ohne Antirutschfläche. Bei Bestellung von Duschwannen mit Antirutschoberfläche SOLIQUE PRO bitte „xA" weglassen, z.B. 4195. Die Duschwanne mit Antirutschfläche SOLIQUE PRO hat einen Aufpreis von 189 €**

/ Receveur de douche sans surface anti-dérapante SOLIQUE PRO. Lors des commandes de receveurs de douche avec surface anti-dérapante SOLIQUE PRO, veuillez omettre les caractères „xA", par ex. 4195. Pour le receveur de douche avec surface anti-dérapante, il faut prévoir un supplément de 189 €

/ Douchebak zonder antislip. Bij het bestellen van douchebakken met antislip SOLIQUE PRO, laat u „xA" weg, bijv. 4195. De douchebak met antislip SOLIQUE PRO heeft een meerprijs van 189 €

/ Shower tray without anti-slip surface. When ordering shower trays with anti-slip surface SOLIQUE PRO, please omit "xA", e.g. 4195. The shower tray with anti-slip surface SOLIQUE PRO carries a surcharge of 189 €

MUNA

1000 x 1000

DE Duschwanne aus Mineralguss Solique
Ablauf: Ø 90 mm

NL Douchebak van gegoten mineraalsteen Solique
Afvoer: Ø 90 mm

FR Receveur de douche en fonte minerale Solique
Bonde: Ø 90 mm

EN Shower tray made of mineral cast SoliqueDrain: Ø 90 mm

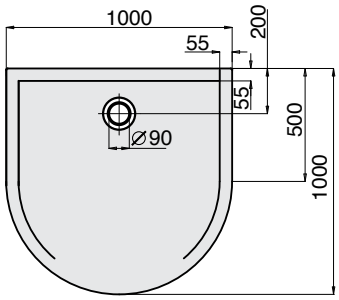

1100 x 900

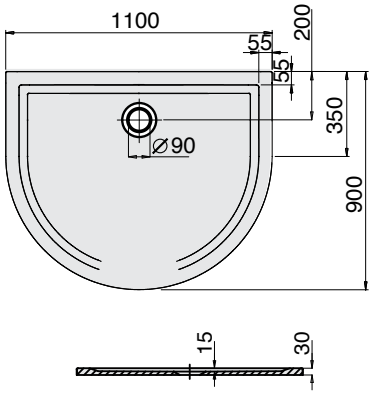

PG 35

MODELL Modèle Mode Model	ART. NR. N° D'article Artikelnummer Article no.	LÄNGE/BREITE Longueur Et Largeur Lengte En Breedte Length and width **(mm) A x B**	HÖHE Hauteur Hoogte Heigth **(mm)**	INST. HÖHE Hauteur de montage Installatiehoogte Installation height **(mm)**	ZUBEHÖR Accessoires Toebehoren Accessories	ZUBEHÖR SEITE Accessoires speciaux, Page Speciaal toebehoren pagina Special accessories page	EUR
A	4199xA *	1000 x 1000	30	112-140	58 80 90	176-178	**1.330,-**
A	4198xA *	1100 x 900	30	112-140	58 80 90	176-178	**1.330,-**

* **Duschwanne ohne Antirutschfläche. Bei Bestellung von Duschwannen mit Antirutschoberfläche SOLIQUE PRO bitte „xA" weglassen, z.B. 4199. Die Duschwanne mit Antirutschfläche SOLIQUE PRO hat einen Aufpreis von 189 €**

/ Receveur de douche sans surface anti-dérapante SOLIQUE PRO. Lors des commandes de receveurs de douche avec surface anti-dérapante SOLIQUE PRO, veuillez omettre les caractères „xA", par ex. 4199. Pour le receveur de douche avec surface anti-dérapante, il faut prévoir un supplément de 189 €

/ Douchebak zonder antislip. Bij het bestellen van douchebakken met antislip SOLIQUE PRO, laat u „xA" weg, bijv. 4199. De douchebak met antislip SOLIQUE PRO heeft een meerprijs van 189 €

/ Shower tray without anti-slip surface. When ordering shower trays with anti-slip surface SOLIQUE PRO, please omit "xA", e.g. 4199. The shower tray with anti-slip surface SOLIQUE PRO carries a surcharge of 189 €

MUNA

Linke Ausführung
Version gauche
Linkse uitvoering
Left hand version

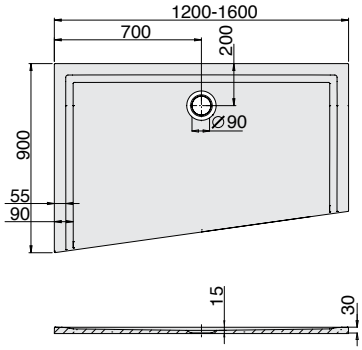

DE Duschwanne aus Mineralguss Solique
Ablauf: Ø 90 mm

NL Douchebak van gegoten mineraalsteen Solique
Afvoer: Ø 90 mm

FR Receveur de douche en fonte minerale Solique
Bonde: Ø 90 mm

EN Shower tray made of mineral cast Solique
Drain: Ø 90 mm

PG 35

MODELL Modèle Mode Model	**ART. NR.** N° D'article Artikelnummer Article no.	**LÄNGE/BREITE** Longueur Et Largeur Lengte En Breedte Length and width **(mm) A x B**	**HÖHE** Hauteur Hoogte Heigth **(mm)**	**INST. HÖHE** Hauteur de montage Installatiehoogte Installation height **(mm)**	**ZUBEHÖR** Accessoires Toebehoren Accessories	**ZUBEHÖR SEITE** Accessoires speciaux, Page Speciaal toebehoren pagina Special accessories page	**EUR**
A	4227xA*	1200 x 900	30	112-140	59 78 90	176-178	**1.327,-**
A	4229xA**	1300 x 900	30	112-140	59 78 90	176-178	**1.438,-**
A	4231xA**	1400 x 900	30	112-140	59 78 90	176-178	**1.515,-**
A	4233xA**	1500 x 900	30	112-140	59 78 90	176-178	**1.598,-**
A	4235xA**	1600 x 900	30	112-140	59 78 90	176-178	**1.695,-**

* **Duschwanne ohne Antirutschfläche. Bei Bestellung von Duschwannen mit Antirutschoberfläche SOLIQUE PRO bitte „xA" weglassen, z.B. 4227. Die Duschwanne mit Antirutschfläche SOLIQUE PRO hat einen Aufpreis von 189 €**
/ *Receveur de douche sans surface anti-dérapante SOLIQUE PRO. Lors des commandes de receveurs de douche avec surface anti-dérapante SOLIQUE PRO, veuillez omettre les caractères „xA", par ex. 4227.*
Pour le receveur de douche avec surface anti-dérapante, il faut prévoir un supplément de 189 €
/ *Douchebak zonder antislip. Bij het bestellen van douchebakken met antislip SOLIQUE PRO, laat u „xA" weg, bijv. 4227.*
De douchebak met antislip SOLIQUE PRO heeft een meerprijs van 189 €
/ *Shower tray without anti-slip surface. When ordering shower trays with anti-slip surface SOLIQUE PRO, please omit "xA", e.g. 4227.*
The shower tray with anti-slip surface SOLIQUE PRO carries a surcharge of 189 €

** **Duschwanne ohne Antirutschfläche. Bei Bestellung von Duschwannen mit Antirutschoberfläche SOLIQUE PRO bitte „xA" weglassen, z.B. 4229. Die Duschwanne mit Antirutschfläche SOLIQUE PRO hat einen Aufpreis von 249 €**
/ *Receveur de douche sans surface anti-dérapante SOLIQUE PRO. Lors des commandes de receveurs de douche avec surface anti-dérapante SOLIQUE PRO, veuillez omettre les caractères „xA", par ex. 4229.*
Pour le receveur de douche avec surface anti-dérapante, il faut prévoir un supplément de 249 €
/ *Douchebak zonder antislip. Bij het bestellen van douchebakken met antislip SOLIQUE PRO, laat u „xA" weg, bijv. 4229. De douchebak met antislip SOLIQUE PRO heeft een meerprijs van 249 €*
/ *Shower tray without anti-slip surface. When ordering shower trays with anti-slip surface SOLIQUE PRO, please omit "xA", e.g. 4229.*
The shower tray with anti-slip surface SOLIQUE PRO carries a surcharge of 249 €

MUNA

Rechte Ausführung
Version droite
Rechtse uitvoering
Right hand version

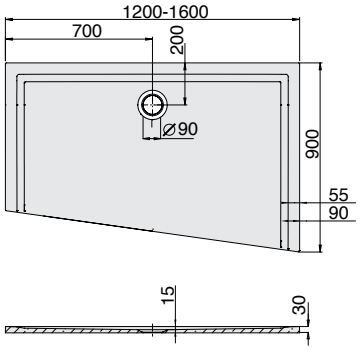

DE Duschwanne aus Mineralguss Solique
Ablauf: Ø 90 mm

NL Douchebak van gegoten mineraalsteen Solique
Afvoer: Ø 90 mm

FR Receveur de douche en fonte minerale Solique
Bonde: Ø 90 mm

EN Shower tray made of mineral cast Solique
Drain: Ø 90 mm

PG 35

MODELL Modèle Mode Model	**ART. NR.** N° D'article Artikelnummer Article no.	**LÄNGE/BREITE** Longueur Et Largeur Lengte En Breedte Length and width **(mm) A x B**	**HÖHE** Hauteur Hoogte Heigth **(mm)**	**INST. HÖHE** Hauteur de montage Installatiehoogte Installation height **(mm)**	**ZUBEHÖR** Accessoires Toebehoren Accessories	**ZUBEHÖR SEITE** Accessoires speciaux, Page Speciaal toebehoren pagina Special accessories page	**EUR**
A	4228xA*	1200 x 900	30	112-140	60 78 90	176-178	**1.327,-**
A	4230xA**	1300 x 900	30	112-140	60 78 90	176-178	**1.438,-**
A	4232xA**	1400 x 900	30	112-140	60 78 90	176-178	**1.515,-**
A	4234xA**	1500 x 900	30	112-140	60 78 90	176-178	**1.598,-**
A	4236xA**	1600 x 900	30	112-140	60 78 90	176-178	**1.695,-**

* **Duschwanne ohne Antirutschfläche. Bei Bestellung von Duschwannen mit Antirutschoberfläche SOLIQUE PRO bitte „xA" weglassen, z.B. 4228. Die Duschwanne mit Antirutschfläche SOLIQUE PRO hat einen Aufpreis von 189 €**
/ Receveur de douche sans surface anti-dérapante SOLIQUE PRO. Lors des commandes de receveurs de douche avec surface anti-dérapante SOLIQUE PRO, veuillez omettre les caractères „xA", par ex. 4228.
Pour le receveur de douche avec surface anti-dérapante, il faut prévoir un supplément de 189 €
/ Douchebak zonder antislip. Bij het bestellen van douchebakken met antislip SOLIQUE PRO, laat u „xA" weg, bijv. 4228.
De douchebak met antislip SOLIQUE PRO heeft een meerprijs van 189 €
/ Shower tray without anti-slip surface. When ordering shower trays with anti-slip surface SOLIQUE PRO, please omit "xA", e.g. 4228.
The shower tray with anti-slip surface SOLIQUE PRO carries a surcharge of 189 €

** **Duschwanne ohne Antirutschfläche. Bei Bestellung von Duschwannen mit Antirutschoberfläche SOLIQUE PRO bitte „xA" weglassen, z.B. 4230. Die Duschwanne mit Antirutschfläche SOLIQUE PRO hat einen Aufpreis von 249 €**
/ Receveur de douche sans surface anti-dérapante SOLIQUE PRO. Lors des commandes de receveurs de douche avec surface anti-dérapante SOLIQUE PRO, veuillez omettre les caractères „xA", par ex. 4230.
Pour le receveur de douche avec surface anti-dérapante, il faut prévoir un supplément de 249 €
/ Douchebak zonder antislip. Bij het bestellen van douchebakken met antislip SOLIQUE PRO, laat u „xA" weg, bijv. 4230. De douchebak met antislip SOLIQUE PRO heeft een meerprijs van 249 €
/ Shower tray without anti-slip surface. When ordering shower trays with anti-slip surface SOLIQUE PRO, please omit "xA", e.g. 4230.
The shower tray with anti-slip surface SOLIQUE PRO carries a surcharge of 249 €

MUNA S

DE Duschwanne aus Mineralguss Solique
Ablauf: Ø 90 mm

NL Douchebak van gegoten mineraalsteen Solique
Afvoer: Ø 90 mm

FR Receveur de douche en fonte minerale Solique
Bonde: Ø 90 mm

EN Shower tray made of mineral cast Solique
Drain: Ø 90 mm

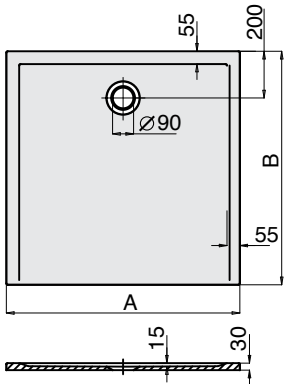

PG 35

MODELL Modèle Mode Model	**ART. NR.** N° D'article Artikelnummer Article no.	**LÄNGE/BREITE** Longueur Et Largeur Lengte En Breedte Length and width **(mm) A x B**	**HÖHE** Hauteur Hoogte Heigth **(mm)**	**INST. HÖHE** Hauteur de montage Installatiehoogte Installation height **(mm)**	**ZUBEHÖR** Accessoires Toebehoren Accessories	**ZUBEHÖR SEITE** Accessoires speciaux, Page Speciaal toebehoren pagina Special accessories page	**EUR**
A	4221xA *	700 x 700	30	112-140	42 77 78 80 90	176-178	**858,-**
A	4222xA *	750 x 750	30	112-140	42 77 78 80 90	176-178	**887,-**
A	4160xA *	800 x 800	30	112-140	43 77 78 80 90	176-178	**699,-**
A	4161xA *	900 x 900	30	112-140	45 77 78 80 90	176-178	**701,-**
A	4162xA *	1000 x 1000	30	112-140	46 77 78 80 90	176-178	**811,-**
A	4201xA *	1100 x 1100	30	112-140	44 77 78 80 90	176-178	**1.271,-**
A	4226xA **	1200 x 1200	30	112-140	50 77 78 80 90	176-178	**1.344,-**
A	4280xA **	1300 x 1300	30	112-140	50 77 78 80 90	176-178	**2.488,-**
A	4281xA **	1400 x 1400	30	112-140	50 77 78 80 90	176-178	**3.250,-**
A	4291xA**	1500 x 1500	30	112-140	61 77 78 80 90	176-178	**4.211,-**

* **Duschwanne ohne Antirutschfläche. Bei Bestellung von Duschwannen mit Antirutschoberfläche SOLIQUE PRO bitte „xA" weglassen, z.B. 4160. Die Duschwanne mit Antirutschfläche SOLIQUE PRO hat einen Aufpreis von 189 €**
/ Receveur de douche sans surface anti-dérapante SOLIQUE PRO. Lors des commandes de receveurs de douche avec surface anti-dérapante SOLIQUE PRO, veuillez omettre les caractères „xA", par ex. 4160.
Pour le receveur de douche avec surface anti-dérapante, il faut prévoir un supplément de 189 €
/ Douchebak zonder antislip. Bij het bestellen van douchebakken met antislip SOLIQUE PRO, laat u „xA" weg, bijv. 4160. De douchebak met antislip SOLIQUE PRO heeft een meerprijs van 189 €
/ Shower tray without anti-slip surface. When ordering shower trays with anti-slip surface SOLIQUE PRO, please omit "xA", e.g. 4160.
The shower tray with anti-slip surface SOLIQUE PRO carries a surcharge of 189 €

** **Duschwanne ohne Antirutschfläche. Bei Bestellung von Duschwannen mit Antirutschoberfläche SOLIQUE PRO bitte „xA" weglassen, z.B. 4226. Die Duschwanne mit Antirutschfläche SOLIQUE PRO hat einen Aufpreis von 249 €**
/ Receveur de douche sans surface anti-dérapante SOLIQUE PRO. Lors des commandes de receveurs de douche avec surface anti-dérapante SOLIQUE PRO, veuillez omettre les caractères „xA", par ex. 4226. Pour le receveur de douche avec surface antidérapante, il faut prévoir un supplément de 249 €
/ Douchebak zonder antislip. Bij het bestellen van douchebakken met antislip SOLIQUE PRO, laat u „xA" weg, bijv. 4226. De douchebak met antislip SOLIQUE PRO heeft een meerprijs van 249 €
/ Shower tray without anti-slip surface. When ordering shower trays with anti-slip surface SOLIQUE PRO, please omit "xA", e.g. 4226.
The shower tray with anti-slip surface SOLIQUE PRO carries a surcharge of 249 €

MUNA S

DE Duschwanne aus Mineralguss Solique
Ablauf: Ø 90 mm

NL Douchebak van gegoten mineraalsteen Solique
Afvoer: Ø 90 mm

FR Receveur de douche en fonte minerale Solique
Bonde: Ø 90 mm

EN Shower tray made of mineral cast Solique
Drain: Ø 90 mm

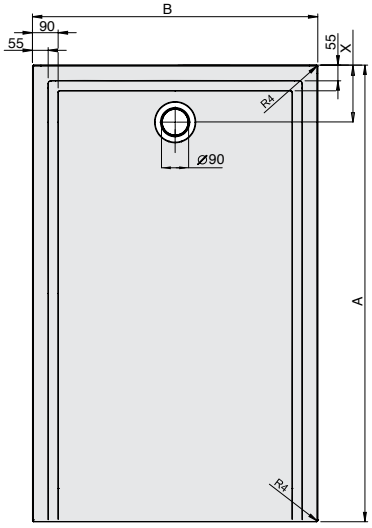

X
Achtung: Abstand vom Siphon zum Duschwannenrand beträgt:
- 200mm bei den Duschwannengrößen 800, 900, 1000, 1100, 1200, 1300, 1400, 1500, 1600
- 300mm bei den Größen 1700, 1800
/ Attention : la distance entre le siphon et le bord du bac à douche est:
- 200 mm pour les bacs à douche de dimensions 800, 900, 1000, 1100, 1200, 1300, 1400, 1500, 1600
- 300mm pour les dimensions 1700, 1800
/ afstand van de hevel tot de rand van de douchebak:
- 200mm voor douchebakmaten 800, 900, 1000, 1100, 1200, 1300, 1400, 1500, 1600
- 300mm voor de maten 1700, 1800
/ Attention: The distance from the siphon to the edge of the shower tray is:
- 200mm for shower tray sizes 800, 900, 1000, 1100, 1200, 1300, 1400, 1500, 1600
- 300mm for sizes 1700, 1800

* **Duschwanne ohne Antirutschfläche. Bei Bestellung von Duschwannen mit Antirutschoberfläche SOLIQUE PRO bitte „xA" weglassen, z.B. 4240. Die Duschwanne mit Antirutschfläche SOLIQUE PRO hat einen Aufpreis von 189 €**
/ Receveur de douche sans surface anti-dérapante SOLIQUE PRO. Lors des commandes de receveurs de douche avec surface anti-dérapante SOLIQUE PRO, veuillez omettre les caractères „xA", par ex. 4240. Pour le receveur de douche avec surface anti-dérapante, il faut prévoir un supplément de 189 €
/ Douchebak zonder antislip. Bij het bestellen van douchebakken met antislip SOLIQUE PRO, laat u „xA" weg, bijv. 4240. De douchebak met antislip SOLIQUE PRO heeft een meerprijs van 189 €
/ Shower tray without anti-slip surface. When ordering shower trays with anti-slip surface SOLIQUE PRO, please omit "xA", e.g. 4240. The shower tray with anti-slip surface SOLIQUE PRO carries a surcharge of 189 €

** **Duschwanne ohne Antirutschfläche. Bei Bestellung von Duschwannen mit Antirutschoberfläche SOLIQUE PRO bitte „xA" weglassen, z.B. 4244. Die Duschwanne mit Antirutschfläche SOLIQUE PRO hat einen Aufpreis von 249 €**
/ Receveur de douche sans surface anti-dérapante SOLIQUE PRO. Lors des commandes de receveurs de douche avec surface anti-dérapante SOLIQUE PRO, veuillez omettre les caractères „xA", par ex. 4244. Pour le receveur de douche avec surface anti-dérapante, il faut prévoir un supplément de 249 €
/ Douchebak zonder antislip. Bij het bestellen van douchebakken met antislip SOLIQUE PRO, laat u „xA" weg, bijv. 4244. De douchebak met antislip SOLIQUE PRO heeft een meerprijs van 249 €
/ Shower tray without anti-slip surface. When ordering shower trays with anti-slip surface SOLIQUE PRO, please omit "xA", e.g. 4244. The shower tray with anti-slip surface SOLIQUE PRO carries a surcharge of 249 €

PG 35

MODELL Modèle Mode Model	**ART. NR.** N° D'article Artikelnummer Article no.	**LÄNGE/BREITE** Longueur Et Largeur Lengte En Breedte Length and width **(mm) A x B**	**HÖHE** Hauteur Hoogte Heigth **(mm)**	**INST. HÖHE** Hauteur de montage Installatiehoogte Installation height **(mm)**	**ZUBEHÖR** Accessoires Toebehoren Accessories	**ZUBEHÖR SEITE** Accessoires speciaux, Page Speciaal toebehoren pagina Special accessories page	**EUR**
A	4273xA *	800 x 700	30	112-140	42 77 78 80 90	176-178	**850,-**
A	4278xA *	800 x 750	30	112-140	42 77 78 80 90	176-178	**850,-**
A	4240xA *	900 x 700	30	112-140	42 77 78 80 90	176-178	**867,-**
A	4246xA *	900 x 750	30	112-140	42 77 78 80 90	176-178	**680,-**
A	4252xA *	900 x 800	30	112-140	43 77 78 80 90	176-178	**667,-**
A	4241xA *	1000 x 700	30	112-140	42 77 78 80 90	176-178	**867,-**
A	4247xA *	1000 x 750	30	112-140	42 77 78 80 90	176-178	**764,-**
A	4253xA *	1000 x 800	30	112-140	43 77 78 80 90	176-178	**708,-**
A	4260xA *	1000 x 900	30	112-140	45 77 78 80 90	176-178	**751,-**
A	4242xA *	1100 x 700	30	112-140	47 77 78 80 90	176-178	**927,-**
A	4248xA *	1100 x 750	30	112-140	47 77 78 80 90	176-178	**958,-**
A	4254xA *	1100 x 800	30	112-140	48 77 78 80 90	176-178	**859,-**
A	4261xA *	1100 x 900	30	112-140	49 77 78 80 90	176-178	**820,-**
A	4267xA *	1100 x 1000	30	112-140	44 77 78 80 90	176-178	**1.024,-**
A	4243xA *	1200 x 700	30	112-140	47 77 78 80 90	176-178	**878,-**
A	4249xA *	1200 x 750	30	112-140	47 77 78 80 90	176-178	**948,-**
A	4255xA *	1200 x 800	30	112-140	48 77 78 80 90	176-178	**816,-**
A	4262xA *	1200 x 900	30	112-140	49 77 78 80 90	176-178	**883,-**
A	4268xA *	1200 x 1000	30	112-140	44 77 78 80 90	176-178	**951,-**
A	4244xA **	1300 x 700	30	112-140	47 77 78 80 90	176-178	**974,-**
A	4250xA **	1300 x 750	30	112-140	47 77 78 80 90	176-178	**1.029,-**
A	4256xA **	1300 x 800	30	112-140	48 77 78 80 90	176-178	**1.009,-**
A	4263xA **	1300 x 900	30	112-140	49 77 78 80 90	176-178	**1.043,-**
A	4269xA **	1300 x 1000	30	112-140	44 77 78 80 90	176-178	**1.239,-**
A	4245xA **	1400 x 700	30	112-140	47 77 78 80 90	176-178	**992,-**
A	4251xA **	1400 x 750	30	112-140	47 77 78 80 90	176-178	**1.102,-**
A	4257xA **	1400 x 800	30	112-140	48 77 78 80 90	176-178	**1.004,-**
A	4264xA **	1400 x 900	30	112-140	49 77 78 80 90	176-178	**1.005,-**
A	4270xA **	1400 x 1000	30	112-140	44 77 78 80 90	176-178	**1.159,-**
A	4274xA **	1500 x 700	30	112-140	51 77 78 80 90	176-178	**1.132,-**
A	4279xA **	1500 x 750	30	112-140	51 77 78 80 90	176-178	**1.250,-**
A	4258xA **	1500 x 800	30	112-140	52 77 78 80 90	176-178	**1.277,-**
A	4265xA **	1500 x 900	30	112-140	53 77 78 80 90	176-178	**1.192,-**
A	4271xA **	1500 x 1000	30	112-140	54 77 78 80 90	176-178	**1.353,-**
A	4275xA **	1600 x 700	30	112-140	51 77 78 80 90	176-178	**1.277,-**
A	4282xA **	1600 x 750	30	112-140	51 77 78 80 90	176-178	**1.321,-**
A	4259xA **	1600 x 800	30	112-140	52 77 78 80 90	176-178	**1.271,-**
A	4266xA **	1600 x 900	30	112-140	53 77 78 80 90	176-178	**1.265,-**
A	4272xA **	1600 x 1000	30	112-140	54 77 78 80 90	176-178	**1.616,-**
A	4276xA **	1700 x 700	30	112-140	51 77 78 80 90	176-178	**1.312,-**
A	4283xA **	1700 x 750	30	112-140	51 77 78 80 90	176-178	**1.416,-**
A	4285xA **	1700 x 800	30	112-140	52 77 78 80 90	176-178	**1.461,-**
A	4287 xA **	1700 x 900	30	112-140	53 77 78 80 90	176-178	**1.478,-**
A	4289xA **	1700 x 1000	30	112-140	54 77 78 80 90	176-178	**2.016,-**
A	4277xA **	1800 x 700	30	112-140	51 77 78 80 90	176-178	**1.463,-**
A	4284xA **	1800 x 750	30	112-140	51 77 78 80 90	176-178	**1.484,-**
A	4286xA **	1800 x 800	30	112-140	52 77 78 80 90	176-178	**1.409,-**
A	4288xA **	1800 x 900	30	112-140	53 77 78 80 90	176-178	**1.763,-**
A	4290xA **	1800 x 1000	30	112-140	54 77 78 80 90	176-178	**2.148,-**

TIERRA

DE Duschwanne aus Mineralguss Solique
Ablauf: Ø 90mm
Oberfläche in Schiefernaturstein - Optik
Inkl. Ablaufabdeckung in Farbe der Duschwanne

FR Receveur en béton minéral SOLIQUE
Bonde Ø 90 mm
Surface relief pierre cache bonde en inclus de la couleur du receveur de douche

NL Douchebak van gegoten mineraalsteen Solique
Afvoer: Ø 90 mm
Leisteen natuursteen oppervlak
Incl. putdeksel in de kleur van de douchebak

EN Shower tray made of mineral cast Solique
Drain: Ø 90 mmStructural surface
Siphon cover included

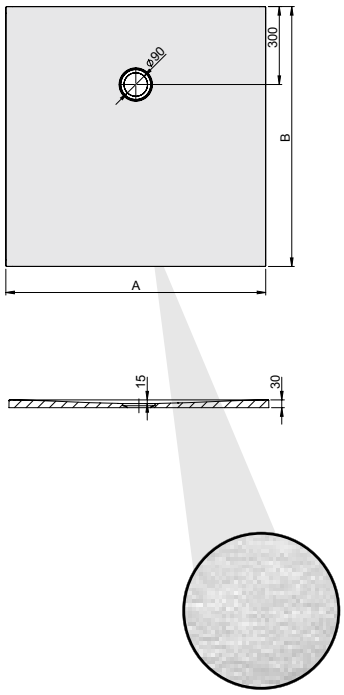

PG 35

MODELL Modèle Mode Model	**ART. NR.** N° D'article Artikelnummer Article no.	**LÄNGE/BREITE** Longueur Et Largeur Lengte En Breedte Length and width **(mm) A x B**	**HÖHE** Hauteur Hoogte Heigth **(mm)**	**INST. HÖHE** Hauteur de montage Installatiehoogte Installation height **(mm)**	**ZUBEHÖR** Accessoires Toebehoren Accessories	**ZUBEHÖR SEITE** Accessoires speciaux, Page Speciaal toebehoren pagina Special accessories page	**EUR**
A	4300xA	800 x 800	30	112-140	43 77 78 80 93	176-178	**769,-**
A	4301xA	900 x 900	30	112-140	45 77 78 80 93	176-178	**771,-**
A	4302xA	1000 x 1000	30	112-140	46 77 78 80 93	176-178	**890,-**
A	4303xA	1200 x 1200	30	112-140	50 77 78 80 93	176-178	**1.480,-**

TIERRA

DE Duschwanne aus Mineralguss Solique
Ablauf: Ø 90mm
Oberfläche in Schiefernaturstein - Optik
Inkl. Ablaufabdeckung in Farbe der Duschwanne

FR Receveur en béton minéral SOLIQUE
Bonde Ø 90 mm
Surface relief pierre cache bonde en inclus de la couleur du receveur de douche

NL Douchebak van gegoten mineraalsteen Solique
Afvoer: Ø 90 mm
Leisteen natuursteen oppervlak
Incl. putdeksel in de kleur van de douchebak

EN Shower tray made of mineral cast Solique
Drain: Ø 90 mmStructural surface
Siphon cover included

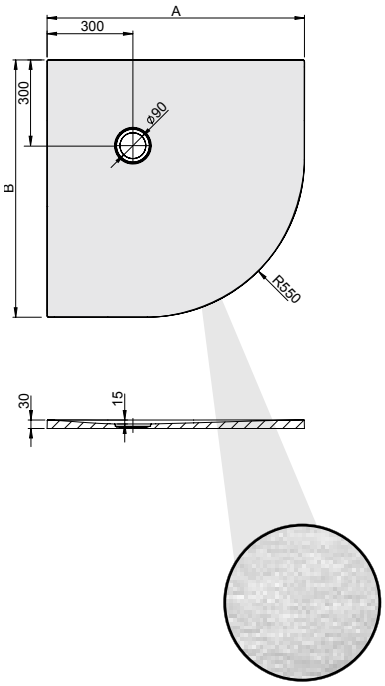

PG 35

MODELL Modèle Mode Model	**ART. NR.** N° D'article Artikelnummer Article no.	**LÄNGE/BREITE** Longueur Et Largeur Lengte En Breedte Length and width **(mm) A x B**	**HÖHE** Hauteur Hoogte Heigth **(mm)**	**INST. HÖHE** Hauteur de montage Installatiehoogte Installation height **(mm)**	**ZUBEHÖR** Accessoires Toebehoren Accessories	**ZUBEHÖR SEITE** Accessoires speciaux, Page Speciaal toebehoren pagina Special accessories page	**EUR**
A	4331xA	800 x 800	30	112-140	55 78 93	176-178	**1.034,-**
A	4332xA	900 x 900	30	112-140	56 78 93	176-178	**858,-**

TIERRA

DE Duschwanne aus Mineralguss Solique
Ablauf: Ø 90mm
Oberfläche in Schiefernaturstein - Optik
Inkl. Ablaufabdeckung in Farbe der Duschwanne

FR Receveur en béton minéral SOLIQUE
Bonde Ø 90 mm
Surface relief pierre cache bonde en inclus de la couleur du receveur de douche

NL Douchebak van gegoten mineraalsteen Solique
Afvoer: Ø 90 mm
Leisteen natuursteen oppervlak
Incl. putdeksel in de kleur van de douchebak

EN Shower tray made of mineral cast Solique
Drain: Ø 90 mm
Structural surface
Siphon cover included

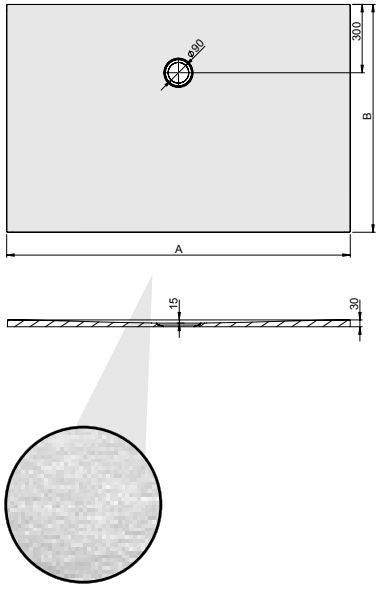

PG 35

MODELL Modèle Mode Model	**ART. NR.** N° D'article Artikelnummer Article no.	**LÄNGE/BREITE** Longueur Et Largeur Lengte En Breedte Length and width **(mm) A x B**	**HÖHE** Hauteur Hoogte Heigth **(mm)**	**INST. HÖHE** Hauteur de montage Installatiehoogte Installation height **(mm)**	**ZUBEHÖR** Accessoires Toebehoren Accessories	**ZUBEHÖR SEITE** Accessoires speciaux, Page Speciaal toebehoren pagina Special accessories page	**EUR**
A	4333xA	800 x 700	30	112-140	42 77 78 80 93	176-178	**797,-**
A	4340xA	800 x 750	30	112-140	42 77 78 80 93	176-178	**786,-**
A	4304xA	900 x 700	30	112-140	42 77 78 80 93	176-178	**955,-**
A	4308xA	900 x 750	30	112-140	42 77 78 80 93	176-178	**749,-**
A	4312xA	900 x 800	30	112-140	43 77 78 80 93	176-178	**733,-**
A	4305xA	1000 x 700	30	112-140	42 77 78 80 93	176-178	**955,-**
A	4309xA	1000 x 750	30	112-140	42 77 78 80 93	176-178	**839,-**
A	4313xA	1000 x 800	30	112-140	43 77 78 80 93	176-178	**779,-**
A	4320xA	1000 x 900	30	112-140	45 77 78 80 93	176-178	**826,-**
A	4334xA	1100 x 700	30	112-140	49 77 78 80 93	176-178	**927,-**
A	4341xA	1100 x 750	30	112-140	49 77 78 80 93	176-178	**988,-**
A	4347xA	1100 x 800	30	112-140	49 77 78 80 93	176-178	**902-**
A	4321xA	1100 x 900	30	112-140	49 77 78 80 93	176-178	**902,-**
A	4295xA	1100 x 1000	30	112-140	49 77 78 80 93	176-178	**1.045,-**
A	4306xA	1200 x 700	30	112-140	47 77 78 80 93	176-178	**965,-**
A	4310xA	1200 x 750	30	112-140	47 77 78 80 93	176-178	**1.042,-**
A	4314xA	1200 x 800	30	112-140	48 77 78 80 93	176-178	**898,-**
A	4322xA	1200 x 900	30	112-140	49 77 78 80 93	176-178	**970,-**
A	4328xA	1200 x 1000	30	112-140	44 77 78 80 93	176-178	**1.046,-**
A	4335xA	1300 x 700	30	112-140	48 77 78 80 93	176-178	**1.068,-**
A	4342xA	1300 x 750	30	112-140	48 77 78 80 93	176-178	**1.135,-**
A	4315xA	1300 x 800	30	112-140	48 77 78 80 93	176-178	**1.109,-**
A	4323xA	1300 x 900	30	112-140	49 77 78 80 93	176-178	**1.146,-**
A	4296xA	1300 x 1000	30	112-140	49 77 78 80 93	176-178	**1.189,-**
A	4307xA	1400 x 700	30	112-140	47 77 78 80 93	176-178	**1.093,-**
A	4311xA	1400 x 750	30	112-140	47 77 78 80 93	176-178	**1.211,-**
A	4316xA	1400 x 800	30	112-140	48 77 78 80 93	176-178	**1.105,-**
A	4324xA	1400 x 900	30	112-140	49 77 78 80 93	176-178	**1.106,-**
A	4329xA	1400 x 1000	30	112-140	44 77 78 80 93	176-178	**1.275,-**
A	4336xA	1500 x 700	30	112-140	52 77 78 80 93	176-178	**1.159,-**
A	4343xA	1500 x 750	30	112-140	52 77 78 80 93	176-178	**1.295,-**
A	4317xA	1500 x 800	30	112-140	52 77 78 80 93	176-178	**1.405,-**
A	4325xA	1500 x 900	30	112-140	53 77 78 80 93	176-178	**1.311,-**
A	4297xA	1500 x 1000	30	112-140	53 77 78 80 93	176-178	**1.428,-**
A	4337xA	1600 x 700	30	112-140	52 77 78 80 93	176-178	**1.215,-**
A	4344xA	1600 x 750	30	112-140	52 77 78 80 93	176-178	**1.381,-**
A	4318xA	1600 x 800	30	112-140	52 77 78 80 93	176-178	**1.398,-**
A	4326xA	1600 x 900	30	112-140	53 77 78 80 93	176-178	**1.392,-**
A	4298xA	1600 x 1000	30	112-140	53 77 78 80 93	176-178	**1.547,-**
A	4338xA	1700 x 700	30	112-140	52 77 78 80 93	176-178	**1.282,-**
A	4345xA	1700 x 750	30	112-140	52 77 78 80 93	176-178	**1.442,-**
A	4294xA	1700 x 800	30	112-140	52 77 78 80 93	176-178	**1.540,-**
A	4348xA	1700 x 900	30	112-140	52 77 78 80 93	176-178	**1.700,-**
A	4299xA	1700 x 1000	30	112-140	52 77 78 80 93	176-178	**1.777,-**
A	4339xA	1800 x 700	30	112-140	52 77 78 80 93	176-178	**1.343,-**
A	4346xA	1800 x 750	30	112-140	52 77 78 80 93	176-178	**1.506,-**
A	4319xA	1800 x 800	30	112-140	52 77 78 80 93	176-178	**1.550,-**
A	4327xA	1800 x 900	30	112-140	53 77 78 80 93	176-178	**1.939,-**
A	4330xA	1800 x 1000	30	112-140	54 77 78 80 93	176-178	**2.363,-**

NIAS UNGESCHNITTEN

DE Duschwanne aus Mineralguss Solique
Ablauf: Ø 90mm
Strukturierte Oberfläche.
Inkl. Ablaufabdeckung in Farbe der Duschwanne

FR Receveur en béton minéral SOLIQUE
Bonde Ø 90 mm
Surface structurée pierre cache bonde en inclus de la couleur du receveur de douche

NL Douchebak van gegoten mineraalsteen Solique
Afvoer: Ø 90 mm
Gestructureerd oppervlak.
Incl. putdeksel in de kleur van de douchebak

EN Shower tray made of mineral cast Solique
Drain: Ø 90 mm
Structural surface.
Siphon cover included

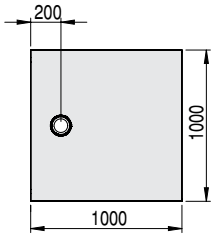

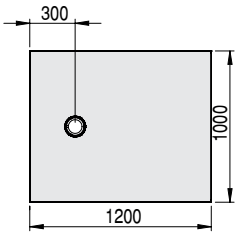

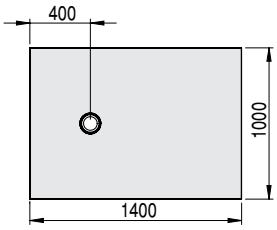

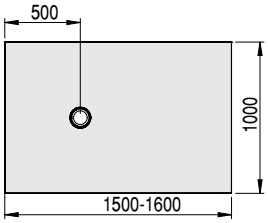

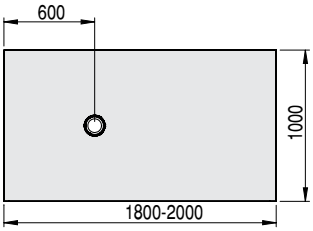

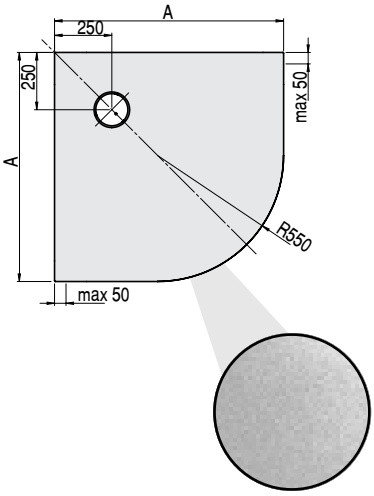

Ungeschnitten / Non coupé / Ongesneden / Uncut — **PG 35**

	MODELL Modèle Mode Model	ART. NR. N° D'article Artikelnummer Article no.	LÄNGE/BREITE Longueur Et Largeur Lengte En Breedte Length and width **(mm) A x B**	HÖHE Hauteur Hoogte Heigth **(mm)**	INST. HÖHE Hauteur de montage Installatiehoogte Installation height **(mm)**	ZUBEHÖR Accessoires Toebehoren Accessories	ZUBEHÖR SEITE Accessoires speciaux, Page Speciaal toebehoren pagina Special accessories page	EUR
	A	4550xA	800 x 800	30	112-140	43 77 78 80 93	176-178	**769,-**
	A	4561xA	900 x 900	30	112-140	45 77 78 80 93	176-178	**771,-**
	A	4571xA	1000 x 1000	30	112-140	46 77 78 80 93	176-178	**890,-**
	A	4551xA	900 x 800	30	112-140	43 77 78 80 93	176-178	**733,-**
	A	4552xA	1000 x 800	30	112-140	43 77 78 80 93	176-178	**779,-**
	A	4562xA	1000 x 900	30	112-140	45 77 78 80 93	176-178	**826,-**
	A	4553xA	1100 x 800	30	112-140	48 77 78 80 93	176-178	**946,-**
	A	4563xA	1100 x 900	30	112-140	49 77 78 80 93	176-178	**902,-**
	A	4572xA	1100 x 1000	30	112-140	44 77 78 80 93	176-178	**1.126,-**
	A	4554xA	1200 x 800	30	112-140	48 77 78 80 93	176-178	**898,-**
	A	4564xA	1200 x 900	30	112-140	49 77 78 80 93	176-178	**970,-**
	A	4573xA	1200 x 1000	30	112-140	44 77 78 80 93	176-178	**1.064,-**
	A	4555xA	1300 x 800	30	112-140	48 77 78 80 93	176-178	**1.109,-**
	A	4565xA	1300 x 900	30	112-140	49 77 78 80 93	176-178	**1.146,-**
	A	4574xA	1300 x 1000	30	112-140	44 77 78 80 93	176-178	**1.364,-**
	A	4556xA	1400 x 800	30	112-140	48 77 78 80 93	176-178	**1.105,-**
	A	4566xA	1400 x 900	30	112-140	49 77 78 80 93	176-178	**1.106,-**
	A	4575xA	1400 x 1000	30	112-140	44 77 78 80 93	176-178	**1.275,-**
	A	4557xA	1500 x 800	30	112-140	52 77 78 80 93	176-178	**1.405,-**
	A	4567xA	1500 x 900	30	112-140	53 77 78 80 93	176-178	**1.311,-**
	A	4576xA	1500 x 1000	30	112-140	54 77 78 80 93	176-178	**1.487,-**
	A	4558xA	1600 x 800	30	112-140	52 77 78 80 93	176-178	**1.398,-**
	A	4568xA	1600 x 900	30	112-140	53 77 78 80 93	176-178	**1.392,-**
	A	4577xA	1600 x 1000	30	112-140	54 77 78 80 93	176-178	**1.777,-**
	A	4559xA	1800 x 800	30	112-140	52 77 78 80 93	176-178	**1.550,-**
	A	4569xA	1800 x 900	30	112-140	53 77 78 80 93	176-178	**1.939,-**
	A	4578xA	1800 x 1000	30	112-140	54 77 78 80 93	176-178	**2.363,-**
	A	4560xA	2000 x 800	30	112-140	52 77 78 80 93	176-178	**2.629,-**
	A	4570xA	2000 x 900	30	112-140	53 77 78 80 93	176-178	**2.849,-**
	A	4579xA	2000 x 1000	30	112-140	54 77 78 80 93	176-178	**2.897,-**
	A	4580xA	800 x 800	30	112-140	55 77 78 80 93	176-178	**1.034,-**
	A	4581xA	900 x 900	30	112-140	56 77 78 80 93	176-178	**858,-**
	A	4582xA	1000 x 1000	30	112-140	57 77 78 80 93	176-178	**1.114,-**

NIAS GESCHNITTEN

DE Duschwanne aus Mineralguss Solique
Ablauf: Ø 90mm
Strukturierte Oberfläche.
Inkl. Ablaufabdeckung in Farbe der Duschwanne

FR Receveur en béton minéral SOLIQUE
Bonde Ø 90 mm
Surface structurée pierre cache bonde en inclus de la couleur du receveur de douche

NL Douchebak van gegoten mineraalsteen Solique
Afvoer: Ø 90 mm
Gestructureerd oppervlak.
Incl. putdeksel in de kleur van de douchebak

EN Shower tray made of mineral cast Solique
Drain: Ø 90 mm
Structural surface.
Siphon cover included

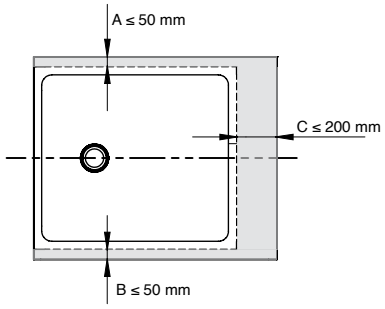

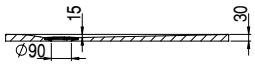

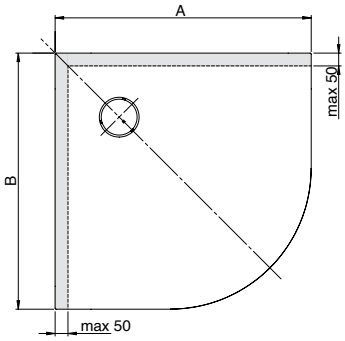

Geschnittene Version (Auftragsfertigung) / Couper / Besnoeiing / Cut — **PG 35**

	MODELL Modèle Mode Model	ART. NR. N° D'article Artikelnummer Article no.	LÄNGE/BREITE Longueur Et Largeur Lengte En Breedte Length and width **(mm) A x B**	HÖHE Hauteur Hoogte Heigth **(mm)**	INST. HÖHE Hauteur de montage Installatiehoogte Installation height **(mm)**	ZUBEHÖR Accessoires Toebehoren Accessories	ZUBEHÖR SEITE Accessoires speciaux, Page Speciaal toebehoren pagina Special accessories page	EUR
	A	4550CxA	800 x 800 / 700 x 700	30	112-140	93	177	**1.048,-**
	A	4561CxA	900 x 900 / 800 x 800	30	112-140	93	177	**1.050,-**
	A	4571CxA	1000 x 1000 / 800 x 900	30	112-140	93	177	**1.169,-**
	A	4551CxA	900 x 800 / 800 x 700	30	112-140	93	177	**1.012,-**
	A	4552CxA	1000 x 800 / 800 x 700	30	112-140	93	177	**1.058,-**
	A	4562CxA	1000 x 900 / 800 x 800	30	112-140	93	177	**1.105,-**
	A	4553CxA	1100 x 800 / 900 x 700	30	112-140	93	177	**1.225,-**
	A	4563CxA	1100 x 900 / 900 x 800	30	112-140	93	177	**1.181,-**
	A	4572CxA	1100 x 1000 / 900 x 900	30	112-140	93	177	**1.405,-**
	A	4554CxA	1200 x 800 / 1000 x 700	30	112-140	93	177	**1.177,-**
	A	4564CxA	1200 x 900 / 1000 x 800	30	112-140	93	177	**1.249,-**
	A	4573CxA	1200 x 1000 / 1000 x 900	30	112-140	93	177	**1.325,-**
	A	4555CxA	1300 x 800 / 1100 x 700	30	112-140	93	177	**1.388,-**
	A	4565CxA	1300 x 900 / 1100 x 800	30	112-140	93	177	**1.425,-**
	A	4574CxA	1300 x 1000 / 1100 x 900	30	112-140	93	177	**1.643,-**
	A	4556CxA	1400 x 800 / 1200 x 700	30	112-140	93	177	**1.384,-**
	A	4566CxA	1400 x 900 / 1200 x 800	30	112-140	93	177	**1.385,-**
	A	4575CxA	1400 x 1000 / 1200 x 900	30	112-140	93	177	**1.554,-**
	A	4557CxA	1500 x 800 / 1300 x 700	30	112-140	93	177	**1.684,-**
	A	4567CxA	1500 x 900 / 1300 x 700	30	112-140	93	177	**1.590,-**
	A	4576CxA	1500 x 1000 / 1300 x 900	30	112-140	93	177	**1.766,-**
	A	4558CxA	1600 x 800 / 1400 x 700	30	112-140	93	177	**1.677,-**
	A	4568CxA	1600 x 900 / 1400 x 800	30	112-140	93	177	**1.671,-**
	A	4577CxA	1600 x 1000 / 1400 x 900	30	112-140	93	177	**2.056,-**
	A	4559CxA	1800 x 800 / 1600 x 700	30	112-140	93	177	**1.829,-**
	A	4569CxA	1800 x 900 / 1600 x 800	30	112-140	93	177	**2.218,-**
	A	4578CxA	1800 x 1000 / 1600 x 900	30	112-140	93	177	**2.642,-**
	A	4560CxA	2000 x 800 / 1800 x 700	30	112-140	93	177	**2.908,-**
	A	4570CxA	2000 x 900 / 1800 x 800	30	112-140	93	177	**3.128,-**
	A	4579CxA	2000 x 1000 / 1800 x 900	30	112-140	93	177	**3.176,-**
	A	4580CxA	800 x 800	30	112-140	93	177	**1.313,-**
	A	4581CxA	900 x 900	30	112-140	93	177	**1.137,-**
	A	4582CxA	1000 x 1000	30	112-140	93	177	**1.393,-**

* C= Duschwanne geschnitten auf individuelles Maß. Bitte nutzen Sie dafür unser spezielles Bestellformular, erhältlich per Email über unseren Innendienst oder über hoesch.de „Bestellformular NIAS".
/ C= Le receveur peut être recoupé à la dimension suivant les indications fournies par le client à l'aide du formulaire „Bestellformular NIAS" disponible sur le site : www.hoesch.de.
/ C= Douchebak op maat gemaakt. Gebruikt u hiervoor alstublieft on sspeciale bestelformulier, verkrijgbaar per e-mail via de verkoopbinnedienst of via www.hoesch.de „Bestelformulier NIAS"
/ C= Shower tray cut individually to dimensions provided by customer. Please use the especially provided Order template, available by email (please contact us) or online at www.hoesch.de „Bestellformular NIAS"..

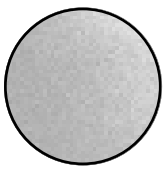

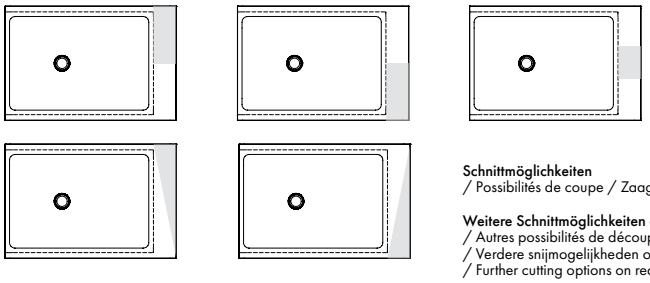

Schnittmöglichkeiten
/ Possibilités de coupe / Zaagmogelijkheden / Cutting possibilities

Weitere Schnittmöglichkeiten auf Anfrage
/ Autres possibilités de découpage sur demande
/ Verdere snijmogelijkheden op aanvraag
/ Further cutting options on request

SOLA

DE Duschwanne aus Mineralguss Solique
Ablauf: Ø 90 mm
inkl. Ablaufabdeckung in weiß aus Kunststoff

FR Receveur de douche en fonte minerale Solique
Bonde: Ø 90 mm
cache blanc bonde en plastique en inclus

NL Douchebak van gegoten mineraalsteen Solique
Afvoer: Ø 90 mm
Incl. Afdekking in wit

EN Shower tray made of mineral cast Solique
Drain: Ø 90 mm
incl. siphon cover in white colour

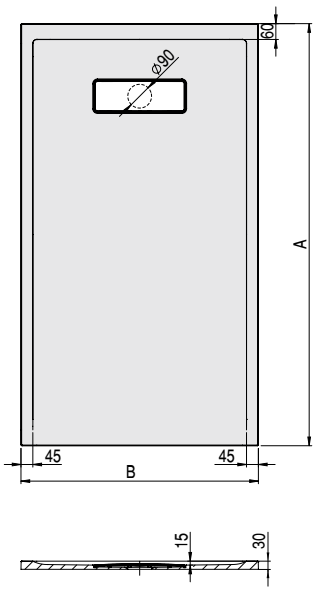

PG 35

	MODELL Modèle Mode Model	ART. NR. N° D'article Artikelnummer Article no.	LÄNGE/BREITE Longueur Et Largeur Lengte En Breedte Length and width **(mm) A x B**	HÖHE Hauteur Hoogte Heigth **(mm)**	INST. HÖHE Hauteur de montage Installatiehoogte Installation height **(mm)**	ZUBEHÖR Accessoires Toebehoren Accessories	ZUBEHÖR SEITE Accessoires speciaux, Page Speciaal toebehoren pagina Special accessories page	EUR
	A	4349xA	800 x 800	30	112-140	43 77 78 80 93	176-178	**769,-**
	A	4350xA	900 x 900	30	112-140	45 77 78 80 93	176-178	**771,-**
	A	4351xA	1000 x 1000	30	112-140	46 77 78 80 93	176-178	**890,-**
	A	4367xA	900 x 750	30	112-140	42 77 78 80 93	176-178	**749,-**
	A	4352xA	900 x 800	30	112-140	43 77 78 80 93	176-178	**733,-**
	A	4368xA	1000 x 750	30	112-140	42 77 78 80 93	176-178	**839,-**
	A	4353xA	1000 x 800	30	112-140	43 77 78 80 93	176-178	**779,-**
	A	4355xA	1000 x 900	30	112-140	45 77 78 80 93	176-178	**826,-**
	A	4364xA	1100 x 800	30	112-140	48 77 78 80 93	176-178	**946,-**
	A	4365xA	1100 x 900	30	112-140	48 77 78 80 93	176-178	**902,-**
	A	4373xA	1100 x 1000	30	112-140	44 77 78 80 93	176-178	**1.126,-**
	A	4354xA	1200 x 800	30	112-140	48 77 78 80 93	176-178	**898,-**
	A	4356xA	1200 x 900	30	112-140	49 77 78 80 93	176-178	**970,-**
	A	4363xA	1200 x 1000	30	112-140	44 77 78 80 93	176-178	**1.046,-**
	A	4369xA	1300 x 800	30	112-140	48 77 78 80 93	176-178	**1.109,-**
	A	4357xA	1300 x 900	30	112-140	49 77 78 80 93	176-178	**1.146,-**
	A	4374xA	1300 x 1000	30	112-140	44 77 78 80 93	176-178	**1.364,-**
	A	4370xA	1400 x 800	30	112-140	48 77 78 80 93	176-178	**1.105,-**
	A	4358xA	1400 x 900	30	112-140	49 77 78 80 93	176-178	**1.106,-**
	A	4366xA	1400 x 1000	30	112-140	44 77 78 80 93	176-178	**1.275,-**
	A	4371xA	1500 x 800	30	112-140	52 77 78 80 93	176-178	**1.405,-**
	A	4359xA	1500 x 900	30	112-140	53 77 78 80 93	176-178	**1.311,-**
	A	4375xA	1500 x 1000	30	112-140	54 77 78 80 93	176-178	**1.487,-**
	A	4372xA	1600 x 800	30	112-140	52 77 78 80 93	176-178	**1.398,-**
	A	4360xA	1600 x 900	30	112-140	53 77 78 80 93	176-178	**1.392,-**
	A	4376xA	1600 x 1000	30	112-140	54 77 78 80 93	176-178	**1.777,-**

Kein Antirutsch möglich / Pas d'antidérapant possible / Geen antislip mogelijk / No anti-slip possible

SOLA

DE Duschwanne aus Mineralguss Solique
Ablauf: Ø 90 mm
inkl. Ablaufabdeckung in weiß aus Kunststoff

FR Receveur de douche en fonte minerale Solique
Bonde: Ø 90 mm
cache blanc bonde en plastique en inclus

NL Douchebak van gegoten mineraalsteen Solique
Afvoer: Ø 90 mm
Incl. Afdekking in wit

EN Shower tray made of mineral cast Solique
Drain: Ø 90 mm
incl. siphon cover in white colour

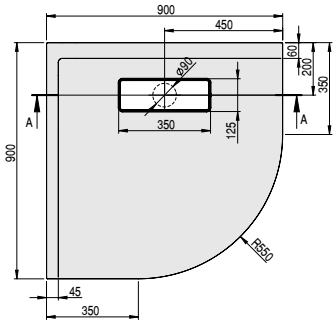

PG 35

MODELL Modèle Mode Model	ART. NR. N° D'article Artikelnummer Article no.	LÄNGE/BREITE Longueur Et Largeur Lengte En Breedte Length and width **(mm) A x B**	HÖHE Hauteur Hoogte Heigth **(mm)**	INST. HÖHE Hauteur de montage Installatiehoogte Installation height **(mm)**	ZUBEHÖR Accessoires Toebehoren Accessories	ZUBEHÖR SEITE Accessoires speciaux, Page Speciaal toebehoren pagina Special accessories page	EUR
A	4361xA	900 x 900	30	112-140	56 78 93	176-178	**858,-**

Kein Antirutsch möglich / Pas d'antidérapant possible / Geen antislip mogelijk / No anti-slip possible

SAMAR

DE Duschwanne ultraflach aus Acryl
Ablauf: Ø 90 mm

FR Receveur de douche ultra-plat de acrylique
Bonde: Ø 90 mm

NL Ultravlakke douchebak
Afvoer: Ø 90 mm

EN Ultra flat shower tray
Drain: Ø 90 mm

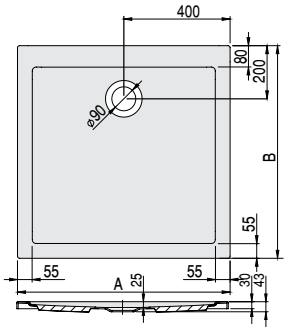

PG 10

MODELL Modèle Mode Model	**ART. NR.** N° D'article Artikelnummer Article no.	**LÄNGE/BREITE** Longueur Et Largeur Lengte En Breedte Length and width **(mm) A x B**	**HÖHE** Hauteur Hoogte Heigth **(mm)**	**INST. HÖHE** Hauteur de montage Installatiehoogte Installation height **(mm)**	**ZUBEHÖR** Accessoires Toebehoren Accessories	**ZUBEHÖR SEITE** Accessoires speciaux, Page Speciaal toebehoren pagina Special accessories page	**EUR**
A	4451	800 x 800	30	135-170	31 70 71 72 90	176-178	**425,-**
A	4452	900 x 900	30	135-170	31 70 71 72 90	176-178	**453,-**
A	4453	1000 x 1000	30	135-170	31 70 71 72 90	176-178	**591,-**

SAMAR

DE Duschwanne ultraflach aus Acryl
Ablauf: Ø 90 mm

FR Receveur de douche ultra-plat de acrylique
Bonde: Ø 90 mm

NL Ultravlakke douchebak
Afvoer: Ø 90 mm

EN Ultra flat shower tray
Drain: Ø 90 mm

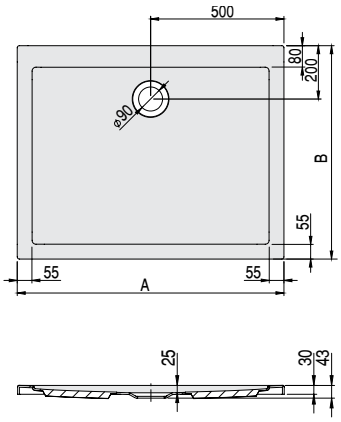

PG 10

MODELL Modèle Mode Model	**ART. NR.** N° D'article Artikelnummer Article no.	**LÄNGE/BREITE** Longueur Et Largeur Lengte En Breedte Length and width **(mm) A x B**	**HÖHE** Hauteur Hoogte Heigth **(mm)**	**INST. HÖHE** Hauteur de montage Installatiehoogte Installation height **(mm)**	**ZUBEHÖR** Accessoires Toebehoren Accessories	**ZUBEHÖR SEITE** Accessoires speciaux, Page Speciaal toebehoren pagina Special accessories page	**EUR**
A	4454	900 x 750	30	135-170	31 70 71 72 90	176-178	**425,-**
A	4455	900 x 800	30	135-170	31 70 71 72 90	176-178	**425,-**
A	4456	1000 x 800	30	135-170	31 70 71 72 90	176-178	**615,-**
A	4457	1200 x 900	30	135-170	33 70 71 72 90	176-178	**713,-**
A	4458	1400 x 900	30	135-170	33 70 71 72 90	176-178	**815,-**

SAMAR

DE Duschwanne ultraflach aus Acryl
Ablauf: Ø 90 mm

FR Receveur de douche ultra-plat de acrylique
Bonde: Ø 90 mm

NL Ultravlakke douchebak
Afvoer: Ø 90 mm

EN Ultra flat shower tray
Drain: Ø 90 mm

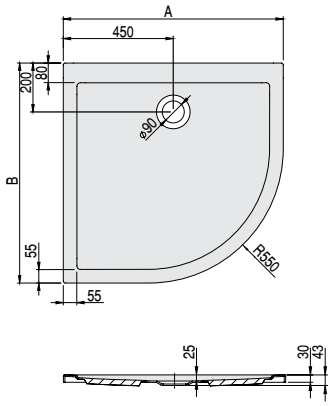

PG 10

MODELL Modèle Mode Model	**ART. NR.** N° D'article Artikelnummer Article no.	**LÄNGE/BREITE** Longueur Et Largeur Lengte En Breedte Length and width **(mm) A x B**	**HÖHE** Hauteur Hoogte Heigth **(mm)**	**INST. HÖHE** Hauteur de montage Installatiehoogte Installation height **(mm)**	**ZUBEHÖR** Accessoires Toebehoren Accessories	**ZUBEHÖR SEITE** Accessoires speciaux, Page Speciaal toebehoren pagina Special accessories page	**EUR**
A	4459	900 x 900	30	135-170	40 71 90	176-178	**568,-**
A	4460	1000 x 1000	30	135-170	41 71 90	176-178	**647,-**

SAMAR

900 x 900

DE Duschwanne ultraflach aus Acryl
Ablauf: Ø 90 mm

FR Receveur de douche ultra-plat de acrylique
Bonde: Ø 90 mm

NL Ultravlakke douchebak
Afvoer: Ø 90 mm

EN Ultra flat shower tray
Drain: Ø 90 mm

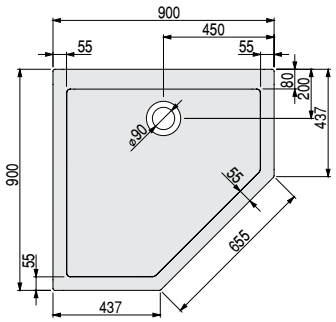

1000 x 1000

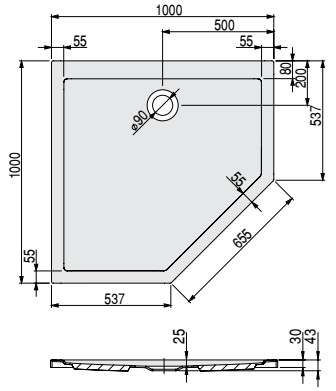

PG 10

MODELL Modèle Mode Model	**ART. NR.** N° D'article Artikelnummer Article no.	**LÄNGE/BREITE** Longueur Et Largeur Lengte En Breedte Length and width **(mm)**	**HÖHE** Hauteur Hoogte Heigth **(mm)**	**INST. HÖHE** Hauteur de montage Installatiehoogte Installation height **(mm)**	**ZUBEHÖR** Accessoires Toebehoren Accessories	**ZUBEHÖR SEITE** Accessoires speciaux, Page Speciaal toebehoren pagina Special accessories page	**EUR**
A	4461	900 x 900	30	135-170	40 71 90	176-178	**568,-**
A	4462	1000 x 1000	30	135-170	41 71 90	176-178	**647,-**

SONDERZUBEHÖR DUSCHWANNEN

/ ACCESSOIRES SPÉCIAUX RECEVEURS DE DOUCHE / SPECIAAL TOEBEHOREN DOUCHEBAKKEN / SPECIAL ACCESSORIES FOR SHOWER TRAYS

	Untergestell / Châssis /Onderstel / Shower tray frame	**PG 70**	**ART. NR.** N° D'article Artikelnummer Article no.	**EUR**
	Acryl Duschwannen - Samar			
31	800x800, 900x750, 900x800, 900x900, 1000x800, 1000x1000		118950	**89,-**
33	1200x900, 1400x900		118952	**108,-**
40	**5-Eck** / Pentagonale / Vijfhoek / Pentagon 900x900	**Viertelkreis** / Quart de cercle / Kwartrond / Quarter circle 900x900	118957	**89,-**
41	**5-Eck** / Pentagonale / Vijfhoek / Pentagon1000x1000	**Viertelkreis** / Quart de cercle / Kwartrond / Quarter circle 1000x1000	118958	**89,-**

	Mineralguss Duschwannen	**PG 70**	**ART. NR.** N° D'article Artikelnummer Article no.	**EUR**
42	700x700, 750x750, 800x700, 800x750, 900x700, 900x750, 1000x700, 1000x750		118981	**89,-**
43	800x800, 900x800, 1000x800		118983	**89,-**
44	1100x1000, 1200x1000, 1300x1000, 1400x1000 1100x1100		118975	**108,-**
45	900x900, 1000x900		118984	**89,-**
46	1000x1000		118985	**89,-**
47	1100x700, 1100x750, 1200x700, 1200x750, 1300x700, 1300x750, 1400x700, 1400x750		118979	**108,-**
48	1100x800, 1200x800, 1300x800, 1400x800		118978	**108,-**
49	1100x900, 1200x900, 1300x900, 1400x900		118974	**108,-**
50	1200x1200, 1300x1300, 1400x1400		118988	**108,-**
51	1500x700, 1500x750, 1600x700, 1600x750, 1700x700, 1700x750, 1800x700 , 1800x750		118980	**122,-**
52	1500x800, 1600x800, 1700x800, 1800x800, 1900x800, 2000x800		118977	**140,-**
53	1500x900, 1600x900, 1700x900, 1800x900, 1900x900, 2000x900		118971	**140,-**
54	1500x1000, 1600x1000, 1700x1000, 1800x1000, 1900x1000, 2000x1000		118976	**140,-**
55	**Viertelkreis** / Quart de cercle / Kwartrond / Quarter circle 800x800		118973	**89,-**
56	**5-Eck** / Pentagonale / Vijfhoek / Pentagon 900x900 **Viertelkreis** / Quart de cercle / Kwartrond / Quarter circle 900x900		118970	**89,-**
57	**5-Eck** / Pentagonale / Vijfhoek / Pentagon 1000x1000 **Viertelkreis** / Quart de cercle / Kwartrond / Quarter circle 1000x1000		118972	**89,-**
58	**Halbrund** / Demi-circulaire / Halfrond / Semicircular		118982	**89,-**
59	**Trapez** / Trapezoidale / Trapezium Linke Ausführung / Version gauche / Linkse uitvoering / Trapezoidal / Left hand version		118989	**140,-**
60	**Trapez** / Trapezoidale / Trapezium / Trapezoidal Rechte Ausführung / Version droite / Rechtse uitvoering / Right hand version		118990	**140,-**
61	1500x1500		118993	**108,-**

PG 70	**Nische** ⑦⓪ / Pour niche / Voor nis / For niche		**Eckversion** ⑦① / Pour d'angle / Voor hoek / For a corner		**Vorwand** ⑦② / Pour pose murale / Voor voorwandversie / For against a wall	
Weiße Aluminiumschürze 125 mm für Duschwanne Samar ultraflach - Acryl Habillage en aluminium blanc 125 mm pour Receveur de douche Samar ultra-plat - Acrylique Witte aluminium paneel - 125 mm voor Samar acryl douchebakken Apron made of aluminium in white 125 mmfor flat shower tray - acryl	**ART. NR.** N° D'article Artikelnummer Article no.	**EUR**	**ART. NR.** N° D'article Artikelnummer Article no.	**EUR**	**ART. NR.** N° D'article Artikelnummer Article no.	**EUR**
800 x 800 x 20	697401.100	**104,-**	697403.200	**150,-**	697405.300	**181,-**
900 x 900 x 20	697401.101	**104,-**	697403.201	**150,-**	697405.301	**181,-**
1000 x 1000 x 20	697401.102	**104,-**	697403.202	**150,-**	697405.302	**181,-**
900 x 750 x 20	697401.101	**104,-**	697403.212	**150,-**	697405.312	**181,-**
900 x 800 x 20	697401.101	**104,-**	697403.217	**150,-**	697405.317	**181,-**
1000 x 800 x 20	697401.102	**104,-**	697403.218	**150,-**	697405.318	**181,-**
1200 x 900 x 20	697401.104	**104,-**	697403.226	**150,-**	697405.326	**181,-**
1400 x 900 x 20	697401.106	**104,-**	697403.228	**150,-**	697405.328	**181,-**
900 x 900 x 20	–	**–**	697403.236	**150,-**	–	**–**
1000 x 1000 x 20	–	**–**	697403.237	**150,-**	–	**–**
900 x 900 x 20	–	**–**	697403.248	**150,-**	–	**–**
1000 x 1000 x 20	–	**–**	697403.249	**150,-**	–	**–**

NISCHE / Pour niche / Voor nis / For an alcove

ECKVERSION / Pour d'angle / Voor hoek / For a corner

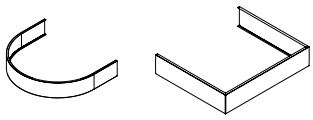

VORWAND / Pour pose murale / Voor voorwandversie / For against a walls

HOESCH Ablaufarmatur / HOESCH Bonde d'écoulement / HOESCH Afvoergarnituur / HOESCH drain unit	**PG 70**	**ART. NR.** N° D'article Artikelnummer Article no.	**EUR**
⑨⓪ HOESCH Compact 90 Ablaufarmatur mit runder Ablaufabdeckung HOESCH Compact 90 bonde d'écoulement avec cache rond HOESCH Compact 90 Afvoergarnituur met ronde afdekking HOESCH Compact 90 Drain unit with round cover	verchromt / chromé / chroom weiß / blanc / wit	60329.305 60329.310	**77,-** **77,-**
⑨① HOESCH Compact 90 Thasos Ablaufarmatur HOESCH Compact 90 Thasos bonde d'écoulement HOESCH Compact 90 Thasos Afvoergarnituur HOESCH Compact 90 Thasos Drain unit		146350	**68,-**
⑨② Quadratische Ablaufabdeckung in Chrom, gültig nur für alle Duschwannen Thasos Cache bonde carré et chromé valable uniquement pour tous les receveur de douche Thasos Vierkante afdekking in chroom alleen geschikt voor alle Thasos-douchebakken		118659.305	**31,-**
⑨③ HOESCH Compact 90 Ablaufarmatur für Duschwanne Nias, Sola, Tierra HOESCH Compact 90 bonde d'écoulement pour Nias, Sola, Tierra HOESCH Compact 90 afvoergarnituurafvalset voor douchebak HOESCH Compact 90 Drain unit with Nias, Sola, Tierra		60328	**50,-**

PG 70	**Nische** ⑦⑦ / Pour niche / Voor nis / For niche		**Eckversion** ⑦⑧ / Pour d'angle / Voor hoek / For a corner		**Vorwand** ⑧⓪ / Pour pose murale / Voor voorwandversie / For against a wall	
Weiße Aluminiumschürze 90 mm für Duschwanne Mineralguss Habillage en aluminium blanc 90 mm pour Receveur en béton minéral Witte aluminium paneel 90 mm voor minerale douchebakken Apron made of aluminium in white 90 mmfor flat shower tray - mineral cast	**ART. NR.** N° D'article Artikelnummer Article no.	**EUR**	**ART. NR.** N° D'article Artikelnummer Article no.	**EUR**	**ART. NR.** N° D'article Artikelnummer Article no.	**EUR**
700 x 700 x 30	697501.113	**104,-**	697503.257	**150,-**	697505.357	**181,-**
750 x 750 x 30	697501.114	**104,-**	697503.258	**150,-**	697505.358	**181,-**
800 x 800 x 30	697501.100	**104,-**	697503.200	**150,-**	697505.300	**181,-**
900 x 900 x 30	697501.101	**104,-**	697503.201	**150,-**	697505.301	**181,-**
1000 x 1000 x 30	697501.102	**104,-**	697503.202	**150,-**	697505.302	**181,-**
1100 x 1100 x 30	697501.103	**104,-**	697503.262	**150,-**	697505.362	**181,-**
1200 x 1200 x 30	697501.104	**104,-**	697503.250	**150,-**	697505.350	**181,-**
1300 x 1300 x 30	697501.105	**104,-**	697504.269	**173,-**	697506.369	**208,-**
1400 x 1400 x 30	697501.106	**104,-**	697504.270	**173,-**	697506.370	**208,-**
1500 x 1500 x 30	697501.107	**104,-**	697504.251	**173,-**	697506.351	**208,-**

800 x 700 x 30	697501.100	**104,-**	697503.203	**150,-**	697505.303	**181,-**
800 x 750 x 30	697501.100	**104,-**	697503.264	**150,-**	697505.364	**181,-**
900 x 700 x 30	697501.101	**104,-**	697503.204	**150,-**	697505.304	**181,-**
900 x 750 x 30	697501.101	**104,-**	697503.212	**150,-**	697505.312	**181,-**
900 x 800 x 30	697501.101	**104,-**	697503.217	**150,-**	697505.317	**181,-**
1000 x 700 x 30	697501.102	**104,-**	697503.205	**150,-**	697505.305	**181,-**
1000 x 750 x 30	697501.102	**104,-**	697503.213	**150,-**	697505.313	**181,-**
1000 x 800 x 30	697501.102	**104,-**	697503.218	**150,-**	697505.318	**181,-**
1000 x 900 x 30	697501.102	**104,-**	697503.224	**150,-**	697505.324	**181,-**
1100 x 700 x 30	697501.103	**104,-**	697503.206	**150,-**	697505.306	**181,-**
1100 x 750 x 30	697501.103	**104,-**	697503.214	**150,-**	697505.314	**181,-**
1100 x 800 x 30	697501.103	**104,-**	697503.219	**150,-**	697505.319	**181,-**
1100 x 900 x 30	697501.103	**104,-**	697503.225	**150,-**	697505.325	**181,-**
1100 x 1000 x 30	697501.103	**104,-**	697503.230	**150,-**	697505.330	**181,-**
1200 x 700 x 30	697501.104	**104,-**	697503.207	**150,-**	697505.307	**181,-**
1200 x 750 x 30	697501.104	**104,-**	697503.215	**150,-**	697505.315	**181,-**
1200 x 800 x 30	697501.104	**104,-**	697503.220	**150,-**	697505.320	**181,-**
1200 x 900 x 30	697501.104	**104,-**	697503.226	**150,-**	697505.326	**181,-**
1200 x 1000 x 30	697501.104	**104,-**	697503.231	**150,-**	697505.331	**181,-**
1300 x 700 x 30	697501.105	**104,-**	697503.238	**150,-**	697505.338	**181,-**
1300 x 750 x 30	697501.105	**104,-**	697503.216	**150,-**	697505.316	**181,-**
1300 x 800 x 30	697501.105	**104,-**	697503.221	**150,-**	697505.321	**181,-**
1300 x 900 x 30	697501.105	**104,-**	697503.227	**150,-**	697505.327	**181,-**
1300 x 1000 x 30	697501.105	**104,-**	697503.232	**150,-**	697505.332	**181,-**
1400 x 700 x 30	697501.106	**104,-**	697503.208	**150,-**	697505.308	**181,-**
1400 x 750 x 30	697501.106	**104,-**	697503.268	**150,-**	697505.368	**181,-**
1400 x 800 x 30	697501.106	**104,-**	697503.222	**150,-**	697505.322	**181,-**
1400 x 900 x 30	697501.106	**104,-**	697503.228	**150,-**	697505.328	**181,-**
1400 x 1000 x 30	697501.106	**104,-**	697504.233	**150,-**	697506.333	**181,-**
1500 x 700 x 30	697501.107	**104,-**	697503.209	**150,-**	697505.309	**181,-**
1500 x 750 x 30	697501.107	**104,-**	697503.252	**150,-**	697505.352	**181,-**
1500 x 800 x 30	697501.107	**104,-**	697503.223	**150,-**	697505.323	**181,-**
1500 x 900 x 30	697501.107	**104,-**	697504.229	**173,-**	697506.329	**208,-**
1500 x 1000 x 30	697501.107	**104,-**	697504.234	**173,-**	697506.334	**208,-**
1600 x 700 x 30	697501.108	**104,-**	697504.210	**173,-**	697506.310	**208,-**
1600 x 750 x 30	697501.108	**104,-**	697504.253	**173,-**	697506.353	**208,-**
1600 x 800 x 30	697501.108	**104,-**	697504.239	**173,-**	697506.339	**208,-**
1600 x 900 x 30	697501.108	**104,-**	697504.242	**173,-**	697506.342	**208,-**
1600 x 1000 x 30	697501.108	**104,-**	697504.245	**173,-**	697506.345	**208,-**
1700 x 700 x 30	697501.109	**104,-**	697504.211	**173,-**	697506.311	**208,-**
1700 x 750 x 30	697501.109	**104,-**	697504.254	**173,-**	697506.354	**208,-**
1700 x 800 x 30	697501.109	**104,-**	697504.240	**173,-**	697506.340	**208,-**
1700 x 900 x 30	697501.109	**104,-**	697504.243	**173,-**	697506.343	**208,-**
1700 x 1000 x 30	697501.109	**104,-**	697504.246	**173,-**	697506.346	**208,-**
1800 x 700 x 30	697501.110	**104,-**	697504.274	**173,-**	697506.374	**208,-**
1800 x 750 x 30	697501.110	**104,-**	697504.259	**173,-**	697506.158	**208,-**
1800 x 800 x 30	697501.110	**104,-**	697504.241	**173,-**	697506.341	**208,-**
1800 x 900 x 30	697501.110	**104,-**	697504.244	**173,-**	697506.151	**208,-**
1800 x 1000 x 30	697501.110	**104,-**	697504.247	**173,-**	697506.347	**208,-**
1900 x 800 x 30	697501.111	**104,-**	697504.260	**173,-**	697506.360	**208,-**
1900 x 900 x 30	697501.111	**104,-**	697504.266	**173,-**	697506.366	**208,-**
1900 x 1000 x 30	697501.111	**104,-**	697504.267	**173,-**	697506.367	**208,-**
2000 x 800 x 30	697501.112	**104,-**	697504.275	**173,-**	697506.375	**208,-**
2000 x 900 x 30	697501.112	**104,-**	697504.261	**173,-**	697506.361	**208,-**
2000 x 1000 x 30	697501.112	**104,-**	697504.265	**173,-**	697506.365	**208,-**
800 x 800 x 30	–	**–**	697503.235	**150,-**	–	**–**
900 x 900 x 30	–	**–**	697503.236	**150,-**	–	**–**
1000 x 1000 x 30	–	**–**	697503.237	**150,-**	–	**–**
1000 x 1000 x 30	–	**–**	–	**–**	697505.356	**208,-**
1100 x 900 x 30	–	**–**	–	**–**	697505.355	**208,-**
900 x 900 x 30	–	**–**	697504.248	**173,-**	–	**–**
1000 x 1000 x 30	–	**–**	697504.249	**173,-**	–	**–**
1200 x 900	–	**–**	697507.276	**181,-**	–	**–**
1300 x 900	–	**–**	697507.277	**181,-**	–	**–**
1400 x 900	–	**–**	697507.271	**181,-**	–	**–**
1500 x 900	–	**–**	697508.272	**208,-**	–	**–**
1600 x 900	–	**–**	697508.273	**208,-**	–	**–**

HOESCH

SONDERZUBEHÖR

Accessoires

Speciaal toebehoren

Accessories

PG 70

BAD-ACCESSOIRES
/ ACCESSOIRES POUR LE BAIN / BADACCESSOIRES / BATH-ACCESSORIES 180

DUFT- UND PFLEGEMITTEL
/ PARFUMS EL PRODUITS D'ENTRETIEN / GEUREN EN ONDERHOUDSPRODUCTEN / FRAGRANT AND CARE PRODUCTS 181, 182

ZUSÄTZLICHE ACCESSOIRES - DUSCHABTRENNUNGEN
/ ACCESSOIRES ADDITIONNELS - PAROIS DE DOUCHE / EXTRA TOEBEHOREN - DOUCHESCHERMEN / SPECIAL ACCESSORIES FOR SHOWER PARTITIONS 182

feels so...

BAD-ACCESSOIRES / *ACCESSOIRES POUR LE BAIN / BADACCESSOIRES / BATH-ACCESSORIES*

BAD-ACCESSOIRES / ACCESSOIRES POUR LE BAIN / BADACCESSOIRES / BATH-ACCESSORIES	**PG 70**	**ART. NR.** N° D'article Artikelnummer Article no.	**EUR**
Nackenkissen aus wasserbeständigem Teakholz mit PU Auflage / Coussin appui-nuque en teck résistant à l'eau avec revêtement en polyuréthane / Nekkussen van waterbestendig teakhout met PU-bekleding / Neckrest made of water-resistant teak wood with an PU pad	 340 x 190 x 33 mm	89216	**306,-**
Wannenablage aus wasserbeständigem Teakholz und PU Auflage mit Spiegel / Tablette de baignoire en teck résistant à l'eau et revêtement en polyuréthane avec miroir / Badplateau van waterbestendig teakhout en PU-bekleding met spiegel / Bathtub tray made of water resistant teak wood and PU pad with integrated mirrorl	 958 x 247 x 29 mm	89217	**1.084,-**
Badhocker aus wasserbeständigem Teakholz mit PU Auflage / Tabouret en teck résistant à l'eau avec revêtement en polyuréthane / Badkruk van waterbestendig teakhout met PU-bekleding / Stool made of water-resistant teak wood and PU pad	 410 x 310 x 456 mm	89218	**760,-**
Stummer Diener aus wasserbeständigem Teakholz mit PU Auflage / Serviteur de baignoire en teck résistant à l'eau avec revêtement en polyuréthane / Dressboy van waterbestendig teakhout met PU-bekleding / Valet stand made of water-resistant teak wood and PU pad	 400 x 305 x 1057 mm	89219	**1.059,-**
Wanneneinstiegstufe aus wasserbeständigem Teakholz mit PU Auflage / Marche d'accès à la baignoire en teck résistant à l'eau avec revêtement en polyuréthane / Instaphulp van waterbestendig teakhout met PU-bekleding / Step made of water-resistant teak wood and PU pad	 800 x 255 x 131 mm	89220	**745,-**
Wandablage aus wasserbeständigem Teakholz mit PU Auflage / Tablette murale en teck résistant à l'eau avec revêtement en polyuréthane / Muurplank van waterbestendig teakhout met PU-bekleding / Shelf made of water-resistant teak wood and PU pad	 600 x 155 x 35 mm	89221	**507,-**
Integrierter Haltegriff aus wasserbeständigem Teakholz und verchromten Elementen. **Bohrlochmittenabstand: 248 mm** / Poignée intégrée en teck résistant à l'eau, éléments chromés. Intervalle moyen des trous de perçage: 248 mm / Geïntegreerde handgreep van waterbestendig teakhout, met verchroomde elementen. Afstand boorgaten: 248 mm / Bathtub grip made of water-resistant teak wood and components in chrome finish. Medium drill hole gap: 248 mm		6902.305	**469,-**
Wand-Handtuchhalter aus wasserbeständigem Teakholz und verchromten Elementen. **Bohrlochmittenabstand: 578 mm** / Porte-serviettes en teck résistant à l'eau, éléments chromés. Intervalle moyen des trous de perçage: 578 mm / Wandhanddoekhouder van waterbestendig teakhout, met verchroomde elementen. Afstand boorgaten: 578 mm / Towel rail made of water-resistant teak wood and components in chrome finish. Medium drill hole gap: 578 mm		6903.305	**653,-**
Zusätzlicher Hocker aus Edelstahl mit PU Auflage, / SchwarzTabouret supplémentaire en acier inoxydable avec revêtement en polyuréthane / Extra kruk van roestvrij staal met een zitting van PU zw / Stool made of stainless steel with PU cover	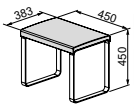 \\ 	27772	**898,-**
Klappbank 702 x 360 mm / Banc rabattable 702 x 360 mm / Klapbank 702 x 360 mm / Folding bench 702 x 360 mm	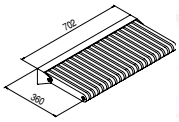 \\ 	27768.700 27768.704	**1.316,-** **1.513,-**
Hocker aus PMMA / Tabouret en PMMA / PMMA kruk / Stool made of PMMA	NEU! 	89224	**295-**

PFLEGEMITTEL / PRODUITS D'ENTRETIEN / ONDERHOUDSPRODUCTEN / CARE PRODUCTS	**PG 70**	**ART. NR.** N° D'article Artikelnummer	**EUR**
HOESCH Clean & Shiny **Spezial-Reiniger und -Pflege für Sanitär-Acryl, Duschabtrennungen und Frontverglasungen.** HOESCH Clean & Shiny Produit spécial de nettoyage et d'entretien pour acrylique sanitaire. HOESCH-Clean & Shiny Speciaal reinigings- en onderhoudsmiddel voor sanitair acryl, doucheafscheidingen en glazen fronten. HOESCH Clean & Shiny Special cleaning and care agent for sanitary-grade acrylic.	500 ml	699900	**44,-**
HOESCH Pflegeset für Sanitär-Acryl bestehend aus: **Metall-Polish 50 ml, Schwamm, Wirkpoliertuch, Nass-Schleifpapier P1500A, Nass-Schleifpapier P2000A** / Trousse d'entretien HOESCH pour acrylique sanitaire comprenant: produit à polir pour métal, 50 ml, eponge, chiffon à polir. papier abrasif à l'eau P1500A, papier abrasif à l'eau P2000A / HOESCH onderhoudsset voor sanitair acryl bestaande uit: metaalpoets, 50 ml, spons, polijstdoek, nat schuurpapier, P15OOA, nat schuurpapier, P20OOA / Care set HOESCH for sanitary acrylicconsisting of: metal-polish 50 ml, sponge, polishing cloth, wet sandpaper P1500A, wet sandpaper P2000AA		699100	**73,-**
HOESCH Pflegeset für Solique Glanz **(bestehend aus: Polierpaste, Schleifpapier 1200, Schleifpapier 1500, Pappbecher, Handschuhe, Tücher)** / Trousse d'entretien Brillante HOESCH pour Solique (composé de : Pâte à polir, papier de verre 1200, papier de verre 1500, gobelet en papier, gants, chiffons) / HOESCH onderhoudsset voor Solique glans (bestaande uit: Polijstpasta, schuurpapier 1200, schuurpapier 1500, papieren beker, handschoenen, doeken) / HOESCH care set for Solique Gloss (consisting of: polishing paste, sandpaper 1200, sandpaper 1500, paper cup, gloves, cloths)	Glanz / Brillante / Glans / Gloss	699101	**71,-**
HOESCH Pflegeset für Solique Matt (bestehend aus: Mattierungspaste, Schleifvlies, Tüchern, Holzspachtel) / Trousse d'entretien Mat HOESCH pour Solique (composé de : pâte à matifier, toison abrasive, chiffons, spatule en bois) / HOESCH onderhoudsset voor Solique Mat (bestaande uit: matte pasta, schuurvlies, doeken, houten spatel) / HOESCH maintenance set for Solique Matt (consisting of: matting paste, abrasive fleece, cloths, wooden spatula)	Matt / Mat / Mat / Matt	699104	**73,-**
HOESCH-Spezial-Entkalker für Dampfbäder - SensePerience, SteamBox / Détartrant spécial HOESCH pour bains de vapeur - SensePerience, SteamBox / HOESCH speciale ontkalker voor stoombaden - SensePerience, SteamBox / HOESCH Special Descaler for steam cabin - SensePerience, SteamBox	500 ml 5 L	692101 692102	**44,-** **295,-**
HOESCH-Spezial-Entkalker für Dampfgeneratoren - HOESCH Comfort (notwendig für die erste Inbetriebnahme) / Detartrant special HOESCH pour generateurs de vapeur - Hoesch Comfort (nécessaire pour la première mise en service) / HOESCH speciale ontkalker voor stoomgeneratoren - Hoesch Comfort (noodzakelijk voor de eerste inbedrijfstelling) / HOESCH Special Descaler for steam generators - Hoesch Comfort (necessary for the first installation	5 L	692107	**83,-**
WhirlClean Q15 **für alle Whirlwannen, ausgenommen Desinfektionsbehälter im System Deluxe und Reviva II.** **(Achtung: starke Wirkung)** / WhirlClean Q15 pour toutes les baignoires balnéo, à l'exception du conteneur de désinfection dans le système Deluxe et Reviva II. (Attention : effet puissant) / WhirlClean Q15 voor alle whirlbaden, exclusief desinfectiereservoirs in het Deluxe-systeem en Reviva II. (Let op: sterke werking) / WhirlClean Q15 for all whirlpool tubs, excluding disinfecting containers in the Deluxe system.(Warning: strong effect)	1 L	133607	**138,-**
Desinfektionsmittel alle Whirlwannen / Produit désinfectant pour toutes les baignoires balnéo / Desinfectiemiddel voor alle whirlbaden / HOESCH disinfectant for whirltubs	500 ml	6923	**80,-**
Reparaturmasse-Set für Sanitär-Acryl bestehend aus: Acryl 20 ml, Härter nur in weiß und pergamon erhältlich, nur 3 Monate haltbar. / Set de réparation pour acrylique sanitaire composé de : acryl 20 ml, durcisseur disponible uniquement en blanc et pergamon. Durée de conservation seulement 3 mois / Set de réparation voor sanitair acryl bestaande uit: acryl 20 ml, durcisseur disponible uniquement en blanc et pergamon, houdbaarheid slechts 3 maanden / Repair set for sanitary ware consisting of: resin 20 ml, hardener	Weiß / Blanc/ Wit / White	6950.010	**87,-**
Reparaturmasse-Set für Solique glänzend bestehend aus: Harz 20 ml, nur 3 Monate haltbar, Härter. / Set de réparation pour Solique brillant composé de : résine 20 ml. Durée de conservation seulement 3 mois, durcisseur. / Set de réparation voor Solique glanzend bestaande uit: hars 20 ml, houdbaarheid slechts 3 maanden, durcisseur. / Repair set for Solique ware consisting of: resin 20 ml, hardener.	Weiß / Blanc / Wit / White andere Farben möglich / autres couleurs possibles andere kleuren mogelijk / other colours possible	6951.010	**87,-**
Reparaturmasse-Set für Solique matt bestehend aus: Harz 20 ml, nur 3 Monate haltbar, Härter. / Set de réparation pour Solique mat composé de : résine 20 ml. Durée de conservation seulement 3 mois, durcisseur. / Set de réparation voor Solique mat bestaande uit: hars 20 ml, houdbaarheid slechts 3 maanden, durcisseur. / Repair compound set for Solique matt consisting of: Resin 20 ml, only 3 months durable, hardener.	Weiß matt / Blanc mat / Wit mat / White matt	6951.013	**87,-**
SoliquePro Beschichtungsset - bestehend aus: Anti-Rutsch-Beschichtung 80g, Härter 2,8g, Isopropanol 50g, Pappbecher, Handschuhe, Tücher, Holzspachtel / Kit de traitement antidérapant pour receveur de synthèse (composé de : Revêtement antidérapant 80g, durcisseur 2,8g, isopropanol 50g, gobelet en papier, gants, chiffons, spatule en bois) / SoliquePro coatingset - bestaande uit: Antislipcoating 80g, verharder 2.8g, isopropanol 50g, papieren beker, handschoenen, doeken, houten spatel / SoliquePro coating set - consisting of: anti-slip coating 80g, hardener 2.8g, isopropanol 50g, paper cup, gloves, cloths, wooden spatula		6953.010	**219,-**

SCHAUMBÄDER FÜR WHIRLWANNEN / BAIN MOUSSANT POUR BAIGNOIRES BALNÉO / BADSCHUIM VOOR WHIRLPOOLS / FOAM BATHS FOR WHIRL TUBS	**PG 70**	**ART. NR.** N° D'article Artikelnummer Article no.	**EUR**
Gingko-Limette / gingko citron vert / gingko linde / gingko lime	200 ml	68811	**29,-**
Melisse / melissa / melisse / melissa	200 ml	68812	**29,-**
Rose / rose / roos / rose	200 ml	68813	**29,-**
Acai	200 ml	68814	**29,-**
Grüne Limone / limon vert / groene limoen / green lime	200 ml	68815	**29,-**
Moschus / musc / muskus /musk	250 ml	68865	**32,-**
Cajeput-Mandarine / cajeput-madarine / cajeput-mandarijn / cajeput-mandarine	250 ml	68880	**32,-**
Lavendel / lavande / lavendel / lavender	250 ml	68881	**32,-**
Lemongras-Zitronenmelisse / citronnelle-mélisse officinale / citroengras-citroenmelisse / lemon grass-lemon balm	250 ml	68882	**32,-**
Vanille / vanille / vanille / vanilla	250 ml	68883	**32,-**

DUFTESSENZEN FÜR DAMPFBÄDER / ESSENCES PARFUMÉES POUR BAINS DE VAPEUR / GEUREXTRACTEN VOOR STOOMBADEN / SENT EXTRACTS FOR STEAM BATHS	**PG 70**	**ART. NR.** N° D'article Artikelnummer Article no.	**EUR**
Euka-Menthol / Euka-Menthol /Euka-Menthol /Euka-Menthol	200 ml	68801	**32,-**
Grüner Apfel / pomme verte / groene appel / green apple	200 ml	68802	**32,-**
Latschenkiefer / pin d'alep / bergdennen / mountain pine	200 ml	68803	**32,-**
Tropic / tropical / tropic / tropic	200 ml	68804	**32,-**
Vanille-Kokos / vanille-coco / vanille kokosnoot / vanilla coconut	200 ml	68805	**32,-**
Vanille / vanille / vanille / vanilla	250 ml	68830	**39,-**
Saunaduft / sauna parfums / sauna aroma / sauna aroma	250 ml	68831	**39,-**
Lemongras-Zitronenmelisse / citronnelle-mélisse officinale / citroengras-citroenmelisse / lemon grass-lemon balm	250 ml	68833	**39,-**
Fichtennadel / aiguilles de pin / sparrennaald / pine	250 ml	68836	**45,-**
Lemongras / jonc odorant / citroengras / lemon grass	250 ml	68839	**45,-**
Sandelholz / bois de santal / sandelhout / sandalwood	250 ml	68840	**39,-**

ZUSÄTZLICHE ACCESSOIRES Accessoires additionnels Extra toebehoren Special accessories for shower partitions	**PG 55**		**ART. NR.** N° D'article Artikelnummer Article no.	**EUR**
Haltestange zur Decke / Stabilisateur de plafond / Stabilisator voor plafond / Stabilisation bar up to the ceiling **Chrom** / Chromé / Chroom / Chrome			149068.405	**305,-**
Schwarz / Noir / Zwart / Black		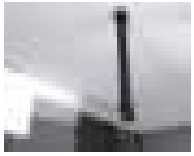	149068.414	**305,-**
Duschabzieher mit Haken / Raclette de douche Chromée / Douchetrekker met haak / Shower puller with hook			41512	**57,-**

ALLGEMEINE VERKAUFS- UND LIEFERBEDINGUNGEN DER FIRMA HOESCH DESIGN GMBH, STAND: 01. APRIL 2015

§ 1 Allgemeine Bestimmungen

(1) Alle unsere Lieferungen, Leistungen und Angebote erfolgen auch ohne ausdrückliche Erwähnung bei Verhandlungen ausschließlich aufgrund dieser Bedingungen. Unsere AGB gelten für alle Verträge mit Unternehmen, juristischen Personen des öffentlichen Rechts und öffentlich-rechtlichen Sondervermögen und dabei auch für alle künftigen Geschäftsbeziehungen, selbst wenn sie nicht nochmals ausdrücklich vereinbart werden. Spätestens mit der Annahme der Ware gelten unsere AGB als angenommen.

(2) Entgegenstehende oder von unseren Bedingungen abweichende Bedingungen des Käufers gelten nur, wenn wir ausdrücklich und schriftlich ihrer Anwendung zugestimmt haben.

(3) Auf alle Verkäufe finden die Incoterms 2000 Anwendung, die als vereinbart gelten.

(4) Bei den abgebildeten Preisen handelt es sich um unverbindliche Preisempfehlungen zzgl. MwSt.

§ 2 Angebot und Abweichungen

(1) Lieferzeitangaben sind annähernd und unverbindlich, es sei denn, ihre Verbindlichkeit wurde ausdrücklich zugesagt.

(2) Fertigungsbedingte, optische und technische Änderungen (sofern sie dazu dienen, die Produkte dem jeweiligen neuesten technischen Stand anzupassen) sowie verpackungsgerechte Abweichungen bleiben vorbehalten, sofern sie für den Besteller zumutbar sind und die Gebrauchstauglichkeit nicht beeinträchtigen.

§ 3 Zahlungsbedingungen

(1) Sofern sich aus der Auftragsbestätigung (hilfsweise der Rechnung) nichts anderes ergibt, ist der Preis netto (ohne Abzug und spesenfrei) innerhalb von 30 Tagen nach Rechnungsdatum zur Zahlung fällig. Bei Zahlung innerhalb von 14 Tagen werden 2% Skonto gewährt.

(2) Kommt der Besteller in Zahlungsverzug, sind wir berechtigt Verzugszinsen in Höhe von 8 Prozentpunkten über dem Basiszinssatz zu berechnen. Dabei können wir jederzeit einen höheren Zinsschaden nachweisen und in Rechnung stellen.

(3) Nichteinhaltung der Zahlungsbedingungen, Verzug oder Umstände, welche die Kreditwürdigkeit des Bestellers zu mindern geeignet sind, haben die sofortige Fälligkeit aller unserer Forderungen zur Folge.

(4) Zur Hereinnahme von Wechseln und Schecks sind wir nicht verpflichtet. Gutschriften diesbezüglich gelten stets als vorbehaltlich der Einlösung (zahlungshalber, nicht an Erfüllungs statt); sie erfolgen mit Wertstellung des Tages, an dem wir über den Gegenwert verfügen können. Wechsel werden unter Belastung des uns bei der Weitergabe berechneten Diskonts, der Stempelsteuer und Bankgebühren, ggf. Einzugsspesen angerechnet.

§ 4 Lieferzeit und Lieferhindernisse

(1) Vorbehaltlich anderer schriftlicher Vereinbarungen sind Lieferfristen und -termine unverbindlich. Die Lieferfrist beginnt mit der Absendung der Auftragsbestätigung, jedoch nicht vor der Beibringung der vom Besteller zu be-schaffenden Unterlagen, Genehmigungen, Freigaben sowie vor Eingang einer vereinbarten Anzahlung und Abklärung aller technischer Fragen.

(2) Die Lieferfrist ist eingehalten, wenn bis zu ihrem Ablauf der Liefergegenstand das Werk verlassen hat oder die Versandbereitschaft mitgeteilt ist.

(3) Beim Eintritt unvorhergesehener Hindernisse, die außerhalb unseres Willens liegen und die wir trotz der nach den Umständen des Falles zumutbaren Sorgfalt nicht abwenden konnten — gleichviel, ob sie bei uns oder einem Unterlieferanten eintreten — etwa höhere Gewalt (z. B. Krieg und Naturkatastrophen), Verzögerungen in der Anlieferung wesentlicher Rohstoffe usw. — sind wir berechtigt, vom Liefervertrag ganz oder teilweise zurückzutreten oder die Lieferzeit um die Dauer des Hindernisses zu verlängern. Die gleichen Rechte stehen uns im Falle von Streik oder Aussperrungen bei uns oder unseren Vorlieferanten zu. Wir werden solche Umstände unseren Kunden unverzüglich mitteilen.

(4) Im Falle des Lieferverzuges kann der Käufer nach fruchtlos abgelaufener, angemessener Nachfrist vom Vertrag zurücktreten; im Falle der Unmöglichkeit unserer Leistung steht ihm dieses Recht auch ohne Nachfrist zu. Lieferverzug steht der Unmöglichkeit gleich, wenn die Lieferung länger als einen Monat nicht erfolgt. Ansprüche auf Schadensersatz (inklusive etwaiger Folgeschäden) sind unbeschadet des Absatzes 4 ausgeschlossen; gleiches gilt für Aufwendungsersatz.

(5) Der unter Absatz 4 geregelte Haftungsausschluss gilt nicht, sofern ein Ausschluss oder eine Begrenzung der Haftung für Schäden aus der Verletzung des Lebens, des Körpers oder der Gesundheit vereinbart ist, die auf einer vorsätzlichen oder fahrlässigen Pflichtverletzung des Verwenders oder einer vorsätzli chen oder fahrlässigen Pflichtverletzung eines gesetzlichen Vertreters oder Erfüllungsgehilfen des Verwenders beruhen; er gilt ebenfalls nicht, sofern ein Ausschluss oder eine Begrenzung der Haftung für sonstige Schäden vereinbart ist, die auf einer vorsätzlichen oder grob fahrlässige Pflichtverletzung des Verwenders oder einer vorsätzlichen oder grob fahrlässigen Pflichtverletzung eines gesetzlichen Vertreters oder Erfüllungsgehilfen des Verwenders beruhen.
Sofern wir schuldhaft eine wesentliche Vertragspflicht oder eine „Kardinalspflicht" verletzen, ist die Haftung auf den vertragstypischen vorhersehbaren Schaden begrenzt; im Übrigen ist sie gemäß Absatz 4 ausgeschlossen.
Für den Fall des Aufwendungsersatzes gilt das Vorstehende entsprechend.

(6) Die Haftungsbegrenzungen aus Abs. 3 und 4 gelten nicht, sofern ein kaufmännisches Fixgeschäft vereinbart wurde; gleiches gilt dann, wenn der Besteller wegen des von uns zu vertretenden Verzugs geltend machen kann, dass sein Interesse an der Vertragserfüllung weggefallen ist.

§ 5 Eigentumsvorbehalt

(1) Wir behalten uns das Eigentum an sämtlichen gelieferten Waren vor, bis der Besteller alle gegenwärtigen und zukünftig entstehenden Forderungen aus der Geschäftsverbindung bezahlt hat.
Der Eigentumsvorbehalt erfasst auch Ersatz- oder Austauschteile wie z. B. Motoren, Steuergeräte etc., selbst dann, wenn sie eingebaut werden, da sie dadurch nicht wesentliche Bestandteile i. S. V. § 93 BGB werden.

(2) Bei vertragswidrigem Verhalten des Bestellers, insbesondere bei Zahlungsverzug, sind wir berechtigt, die Ware zurückzunehmen; der Besteller stimmt einer Rücknahme in diesem Fall schon jetzt zu.
In der Rücknahme liegt nur dann ein Rücktritt vom Vertrag, wenn dies von uns ausdrücklich erklärt wird. Die uns durch die Rücknahme entstehenden Kosten (insb. Transportkosten) gehen zu Lasten des Bestellers. Wir sind ferner berechtigt, dem Besteller jede Weiterveräußerung oder Verarbeitung der unter Eigentumsvorbehalt gelieferten Waren zu untersagen und die Einzugsermächtigung (§ 7 V) zu widerrufen. Die Auslieferung der ohne ausdrückliche Rücktrittserklärung zurückgenommenen Waren kann der Besteller erst nach restloser Zahlung des Kaufpreises und aller Kosten verlangen.

(3) Der Besteller ist verpflichtet, die Waren pfleglich zu behandeln.

(4) Der Besteller darf den Liefergegenstand und die an seine Stelle tretenden Forderungen weder verpfänden bzw. zur Sicherung übereignen noch abtreten.
Bei Pfändungen oder sonstigen Eingriffen Dritter hat uns der Besteller unverzüglich schriftlich zu benachrichtigen, damit wir Klage gem. § 771 ZPO erheben können. Uns trotz eines Obsiegens im Rechtsstreit nach § 771 ZPO verbleibende Kosten dieser Klage hat der Besteller zu tragen.

(5) Der Besteller ist berechtigt, die Kaufsache im ordentlichen Geschäftsgang weiterzuverkaufen, zu verarbeiten oder zu vermischen; dabei tritt er uns jedoch bereits jetzt alle Forderungen aus der Weiterveräußerung, der Verarbeitung, der Vermischung oder aus sonstigen Rechtsgründen (insb. aus Versicherungen oder unerlaubten Handlungen) in Höhe des mit uns vereinbarten Faktura-Endbetrages (inkl. Mehrwertsteuer) ab.
Zur Einziehung dieser Forderungen bleibt der Besteller auch nach der Abtretung befugt, wobei unsere Befugnis, die Forderung selbst einzuziehen, unberührt bleibt.
Wir verpflichten uns jedoch, die Forderung nicht einzuziehen, solange der Besteller seinen Zahlungsverpflichtungen aus den vereinnahmten Erlösen nachkommt, nicht in Zahlungsverzug ist und kein Antrag auf Eröffnung eines Insolvenzverfahrens gestellt ist oder Zahlungseinstellung vorliegt.
Ist dies aber der Fall, hat der Besteller uns auf Verlangen die abgetretenen Forderungen und die Schuldner bekannt zu geben, alle zum Einzug erforderlichen Angaben zu machen, die dazugehörigen Unterlagen auszuhändigen und dem Schuldner (Dritten) die Abtretung mitzuteilen.
Die Einzugsermächtigung kann von uns im Falle von Vertragsverletzungen (insb. Zahlungsverzug) durch den Besteller widerrufen werden.

(6) Der Eigentumsvorbehalt erstreckt sich auch auf die durch Verarbeitung, Vermischung oder Verbindung unserer Ware entstehenden Erzeugnisse zu deren vollem Wert, wobei diese Vorgänge für uns erfolgen, so dass wir als Hersteller gelten. Bleibt bei einer Verarbeitung, Vermischung oder Verbindung mit Waren Dritter deren Eigen-tumsrecht bestehen, so erwerben wir Miteigentum im Verhältnis der objektiven Werte dieser Waren.

(7) Der Besteller tritt uns auch die Forderungen zur Sicherung unserer Forderungen gegen ihn ab , die durch die Verbindung der Liefergegenstände mit einem Grundstück gegen einen Dritten erwachsen.

(8) Die uns zustehenden Sicherheiten werden insoweit nicht erfasst, als der Wert unserer Sicherheiten den Nennwert der zu sichernden Forderungen um 50% übersteigt; welche Sicherheiten frei wurden, obliegt dabei unserer Entscheidung.

(9) Die Geltendmachung des Eigentumsvorbehalts bei Zahlungsverzug oder Gefährdung sowie die Pfändung des Liefergegenstandes durch uns gilt als Rücktritt vom Vertrag.

§ 6 Gewährleistung für Mängel der Lieferung

Für Mängel der Lieferung haften wir im Falle der ordnungsgemäßen Erfüllung der Untersuchungs- und Rügepflichten aus § 377 HGB durch den Besteller wie folgt:

(1) Soweit ein Mangel der Kaufsache vorliegt, sind wir nach unserer Wahl zur Beseitigung des Mangels oder zur Lieferung einer mangelfreien Sache berechtigt (Nacherfüllung). Vorraussetzung dafür ist, dass es sich um einen nicht unerheblichen Mangel handelt. Sollte eine der beiden oder beide Arten dieser Nacherfüllung unmöglich oder unverhältnismäßig sein, sind wir berechtigt, sie zu verweigern.
Wir können die Nacherfüllung verweigern, solange der Käufer seine Zahlungspflichten uns gegenüber nicht in einem Umfang erfüllt, der dem mangelfreien Teil der Leistung entspricht.

(2) Sollte die in Absatz 1 genannte Nacherfüllung unmöglich sein oder fehlschlagen, steht dem Käufer das Wahlrecht zu, entweder den Kaufpreis entsprechend herabzusetzen oder vom Vertrag nach den gesetzlichen Vorschriften zurückzutreten; dies gilt insbesondere bei der schuldhaften Verzögerung oder Verweigerung der Nach-erfüllung, ebenso wenn diese zum zweiten Male misslingt.
Soweit sich nachstehend (Absatz 4) nichts anderes ergibt, sind weitere Ansprüche des Käufers gleich aus welchem Rechtsgrunde (insb. Ansprüche aus Verschulden bei Vertragsschluss, Verletzung von vertraglichen Haupt- und Nebenpflichten, Aufwendungsersatz mit Ausnahme diesjenigen nach § 439 II BGB, unerlaubter Handlung sowie sonstiger deliktischer Haftung) ausgeschlossen; dies gilt insbesondere für Ansprüche aus Schäden außerhalb der Kaufsache sowie für Anspruch auf Ersatz entgangenen Gewinns; erfasst sind auch Ansprüche, die nicht aus der Mangelhaftigkeit der Kaufsache resultieren.

(3) Die vorstehenden Bestimmungen gelten auch bei Lieferung einer anderen Sache oder einer geringeren Menge.

(4) Der in Absatz 2 geregelte Haftungsausschluss gilt nicht, sofern ein Ausschluss oder eine Begrenzung der Haftung für Schäden aus der Verletzung des Lebens, des Körpers oder der Gesundheit vereinbart ist, die auf einer vorsätzlichen oder fahrlässigen Pflichtverletzung des Verwenders oder einer vorsätzlichen oder fahrlässigen Pflichtverletzung eines gesetzlichen Vertreters oder Erfüllungsgehilfen des Verwenders beruhen; er gilt ebenfalls nicht, sofern ein Ausschluss oder eine Begrenzung der Haftung für sonstige Schäden vereinbart ist, die auf einer vorsätzlichen oder grob fahrlässigen Pflichtverletzung des Verwenders oder auf einer vorsätzlichen oder grob fahrlässigen Pflichtverletzung eines gesetzlichen Vertreters oder Erfüllungsgehilfen des Verwenders beruhen. Sofern wir schuldhaft eine wesentliche Vertragspflicht oder eine „Kardinalspflicht" verletzen, ist die Haftung auf den vertragstypischen vorhersehbaren Schaden begrenzt; im übrigen ist sie gemäß Absatz 2 ausge-schlossen.
Der Haftungsausschluss gilt ferner nicht in den Fällen, in denen nach Produkthaftungsgesetz bei Fehlern des Liefergegenstandes für Personen- oder Sachschäden an privat genutzten Gegenständen gehaftet wird.
Er gilt auch nicht bei Übernahme einer Garantie und bei Zusicherung einer Eigenschaft, falls gerade ein davon umfasster Mangel unsere Haftung auslöst. Für den Fall des Aufwendungsersatzes gilt Vorstehendes entsprechend.

(5) Es wird keine Gewähr für Schäden aus nachfolgenden Gründen übernommen: Ungeeignete oder unsachgemäße Verwendung, fehlerhafte Montage durch den Besteller oder Dritte, natürliche Abnutzung, fehlerhafte oder nachlässige Behandlung, ungeeignete Betriebsmittel, mangelhafte Bauarbeiten, ungeeigneter Baugrund, Aus-tauschwerkstoffe, chemische, elektrochemische oder elektrische Einflüsse (sofern sie nicht von uns zu vertreten sind), unsachgemäße und ohne vorherige Genehmigung durch uns erfolgte Änderungen oder Instandsetzungsarbeiten seitens des Bestellers oder Dritter.

(6) Wir liefern unsere Produkte mit den entsprechenden Einbau- und Montageanleitungen. Der Besteller verpflichtet sich, diese im Falle der Weiterveräußerung beizufügen und darauf hinzuweisen. Gewährleistungsansprüche entfallen insoweit, wenn der Einbau entgegen den Anleitungen erfolgte, der Mangel darauf beruhte und die Anleitungen mangelfrei waren.

§ 7 Haftung für Nebenpflichten

Wenn durch unser Verschulden der gelieferte Gegenstand vom Besteller infolge unterlassener oder fehlerhafter Ausführung von vor oder nach Vertragsschluss liegenden Vorschlägen und Beratungen sowie anderen vertraglichen Nebenpflichten (insb. Anleitung für Bedienung und Wartung des Liefergegenstandes) nicht vertragsgemäß verwendet werden kann, so gelten unter Ausschluss weiterer Ansprüche des Bestellers die Regelungen der §§ 6 und 8 entsprechend.

§ 8 Haftungsbeschränkungen

(1) Bei leicht fahrlässigen Pflichtverletzungen beschränkt sich unsere Haftung auf den nach der Art der Ware vorhersehbaren, vertragstypischen, unmittelbaren Durchschnittsschaden. Dies gilt auch bei leicht fahrlässigen Pflichtverletzungen unserer gesetzlichen Vertreter oder Erfüllungsgehilfen.
Gegenüber Unternehmen haften wir bei leicht fahrlässiger Verletzung unwesentlicher Vertragspflichten nicht.

(2) Die vorstehenden Haftungsbeschränkungen betreffen nicht Ansprüche des Kunden aus Produkthaftung. Weiter gelten die Haftungsbeschränkungen nicht bei unzurechenbaren Körper- und Gesundheitsschäden oder bei Verlust des Lebens des Kunden.

(3) Schadensersatzansprüche des Kunden wegen eines Mangels verjähren nach einem Jahr ab Lieferung der Ware. Dies gilt nicht, wenn uns Arglist vorwerfbar ist.

§ 9 Leistungsort, Gerichtsstand und anwendbares Recht

(1) Leistungsort ist der Versandort (Werk- oder Lagerort).

(2) Gerichtsstand ist Düren, sofern der Besteller auch Kaufmann ist. Wir sind berechtigt, den Besteller auch an anderen zulässigen Gerichtsständen zu verklagen.

(3) Hinsichtlich aller Ansprüche und Rechte aus diesem Vertrag gilt das nicht vereinheitlichte Recht der Bundesrepublik Deutschland (BGB, HGB). Die Geltung des UN-Kaufrechts (CISG) ist ausdrücklich ausgeschlossen.

§ 10 Sonstige Bestimmungen

(1) Änderungen des Vertrages können nur im Einverständnis mit uns wirksam werden.

(2) Sollten einzelne Bestimmungen dieser Bedingungen ganz oder teilweise unwirksam oder nichtig sein, so bleiben die übrigen Bestimmungen davon unberührt. Die Vertragspartner verpflichten sich vielmehr, einer Regelung zuzustimmen, durch die der mit der unwirksamen oder nichtigen Bestimmung verfolgte Sinn und Zweck im wirtschaftlichen Bereich weitgehend erreicht wird.

CONDITIONS GÉNÉRALES DE VENTE ET DE LIVRAISON DE LA FIRME HOESCH DESIGN GMBH, ETAT AU: 01 AVRIL 2015

§ 1 Dispositions générales

(1) Toutas nos livraisons, prastations at offras ont liau asclusivamant sur la basa das prdsantas conditions, même sans mantion asprassa au cours das pourparlars. Nos conditions gdndralas s'appliquant 6 tous las contrats avac las antraprisas, parsonnas juridiquas da droit public at dtablissamants da droit public, an ca compris pour toutas las ralations commarcialas futuras, même lorsqu'allas n'ont pas dtd 6 nouvaau asprassdmant convanuas. Nos conditions gdndralas sont considddrdas comma accaptdas au plus tard 6 la rdcaption das marchandisas.

(2) Las conditions da l'achataur contrairas ou ddrogatoiras 6 nos conditions na s'appliquant qua si nous avons consanti asprassdmant at par dcrit 6 laur application.

(3) Las Incotarms 2000 s'appliquant 6 toutas las vantas comma s'ils avaiant dtd convanus.

(4) Concernant les prix indiqués, il s'agit d'une recommandation de prix non obligatoire H.T.

§ 2 Offre et Dérogations

(1) Las indications da ddlai da livraison sont approsimativas at non contraignantas, 6 moins qua l'on na sa soit asprassdmant accordd sur laur forca obligatoira.

(2) Las changamants da conditions da fabrication, las modifications optiquas at tachniquas (dans la masura où allas sarvant 6 adaptar las produits 6 l'dtat la plus rdcant da la tachniqua actualla), ainsi qua las variations da conditionnamant damaurant rdsarvds pour autant qu'ils soiant accaptablas pour las cliants at qu'ils na diminuant pas l'aptituda 6 l'usaga prdvu.

§ 3 Conditions de paiement

(1) Pour autant qu'il n'an rdsulta pas autramant da la confirmation da commanda (subsidiairamant da la factura), la pris nat (sans ramisa ni frais) ast asigibla at payabla dans las 30 jours suivant la data da la factura. En cas da paiamant dans las 14 jours, un ascompta da 2 % sara accordd.

(2) Si la cliant ast an ratard da paiamant, nous avons la droit da comptar das intdrêts da ratard 6 concurranca da 8 pour cant au dal6 du taus d'intdrêt da basa. Nous pourrons an outra rdclamar at facturar an tout tamps un intdrêt compansatoira plus dlavd.

(3) La non-raspact das conditions da paiamant, la ratard ou las circonstancas qui sont da natura 6 diminuar la rdputation da solvabilitd du cliant ont pour consdquanca l'asigibilitd immddiata da toutas nos crdancas.

(4) Nous na sommas obligds d'accaptar ni las traitas ni las chèquas. Las affats y ralatifs vaudront toujours sous rdsarva d'ancaissamant (au moyan d'un paiamant, non pas au moyan d'una asdcution par dquivalant) ; ils saront asdcutds 6 la data da valaur du jour auqual nous pourrons disposar da la contra-valaur. Las traitas saront imputdas sous ddduction da l'ascompta qui nous sara comptd lors da laur ramisa an circulation, da la tasa da timbra, das frais bancairas at la cas dchdant das frais d'ancaissamant.

§ 4 Délai de livraison et obstacles à la livraison

(1) Sous rdsarvas d'autras accords dcrits, las ddlais at momants da livraison na sont pas contraignants. La ddlai da livraison prand cours lors da l'anvoi da la confirmation da la commanda, mais toutafois pas avant la production das documants, autorisations, homologations 6 fournir par la cliant, ni avant parcaption d'un acompta convanu at avant la rdponsa 6 toutas las quastions tachniquas.

(2) La ddlai da livraison ast raspactd lorsqua, 6 son aspiration, la marchandisa 6 livrar a quittd l'ataliar ou qu'il a dtd fait part da sa disponibilitd 6 êtra aspddida.

(3) En cas da survananca d'obstaclas imprdvisiblas astdriaurs 6 notra volontd at qua nous n'avons pu dcartar malgrd toutas las prdcautions accaptablas salon las circonstancas du cas - qu'ils soiant survanus chaz nous ou chaz un sous-traitant - ou da contrainta plus forta (p.as. la guarra ou las catastrophas naturallas), da ratards dans la livraison das matièras pramièras assantiallas atc. - nous aurons la droit da rdsoudra partiallamant ou totalamant la contrat da fournitura, ou da prolongar la ddlai da livraison da la durda das ampêchamants. Nous aurons las mêmas droits an cas da grèva ou da lock-out dans notra antraprisa ou chaz nos fournissaurs. Nous farons part da tallas circonstancas sans ratard 6 nos cliants.

(4) En cas da ratard da livraison, l'achataur pourra rdsoudra la contrat après un darniar ddlai raisonnabla arrivd sans suita 6 son tarma ; an cas d'impossibilitd d'accomplir notra prastation, il aura dgalamant ca droit sans darniar ddlai. La ratard da livraison ast assimild 6 l'impossibilitd da livraison lorsqua la livraison n'a pas liau au dal6 du ddlai d'un mois. Las damandas da dommagas at intdrêts (y compris las dvantuals dommagas indiracts) sont ascluas sans prdjudica da l'alinda 4 ; il an va da mêma pour la ramboursamant das frais asposds.

(5) L'asclusion da rasponsabilitd prdvua 6 l'alinda 4 na s'appliqua pas dans la masura où ont dtd convanuas una asclusion ou una limitation da la rasponsabilitd pour las dommagas issus d'una attainta 6 la via, d'una ldsion corporalla ou d'una attainta 6 la santd, qui sont fonddas sur una violation volontaira ou par ndgliganca d'una obligation da l'utilisataur ou sur una violation volontaira ou par ndgliganca d'una obligation das raprdsantants ldgaus ou das prdposds da l'utilisataur; alla na s'appliqua pas non plus dans la masura où ont dtd convanuas una asclusion ou una limitation da la rasponsabilitd pour autras dommagas qui sont fonddas sur una violation volontaira ou par ndgliganca grava d'una obligation da l'utilisataur ou sur una violation volontaira ou par ndgliganca grava d'una obligation das raprdsantants ldgaus ou das prdposds da l'utilisataur. Dans la masura où nous commattons una fauta dans l'accomplissamant d'una obligation assantialla du contrat ou d'una obligation « cardinala » (= principala), la rasponsabilitd ast limitda aus dommagas prdvisiblas typiquamant contractuals ; pour la rasta, alla ast asclua conformdmant 6 l'alinda 4. Ca qui prdcèda s'appliqua dgalamant au cas du ramboursamant das frais asposds.

(6) Las limitations da rasponsabilitd das alindas 3 at 4 na s'appliquant pas dans la masura où un contrat commarcial prdvoyant un ddlai d'asdcution catdgoriqua at inddpassabla aurait dtd convanu ; il an va da mêma lorsqua la cliant paut faira valoir qu'an raison du ratard dont nous davons rdpondra, son intdrêt 6 l'asdcution du contrat a disparu.

§ 5 Réserve de propriété

(1) Nous nous rdsarvons la propridtd da toutas las marchandisas livrdas jusqu'au paiamant par la cliant da toutas las crdancas prdsantas at futuras issuas das ralations d'affairas.
La rdsarva da propridtd comprand dgalamant las piècas da rachanga comma p. as. las motaurs, las tdldcommandas, mêma s'ils sont incorpords parca qu'ils na daviannant pas da ca fait das composants assantials au sans du § 93 BGB (coda civil allamand, Bürgarlichas Gasatzbuch).

(2) En cas da comportamant du cliant contraira au contrat, spdcialamant an cas da ratard da paiamant, nous aurons la droit da raprandra las marchandisas ; la cliant consant dès maintanant ddj6 6 la raprisa si ca cas sa produit. La raprisa na s'accompagnara d'una ddnonciation du contrat qua si nous la ddclarons asprassdmant. Las frais nds da la raprisa (spdcialamant las frais da transport) qui nous sont occasionnds saront 6 charga du cliant. Nous aurons an outra la droit d'intardira au cliant touta ravanta ou tout traitamant das marchandisas livrdas sous la rdgima da la rdsarva da propridtd at da rdvoquar l'autorisation bancaira da prdlèvamant automatiqua (§ 7 V). La cliant na pourra asigar la livraison das marchandisas raprisas sans ddnonciation asprassa du contrat qu'après paiamant intdgral du pris d'achat at da tous las frais.

(3) La cliant a l'obligation da traitar las marchandisas an bon pèra da familla.

(4) La cliant na pourra ni mattra an gaga, c'ast-6-dira an guisa da sûratd, ni cddar ou transfdrar la propridtd das marchandisas livrdas at das crdancas ndas dans son chaf. En cas da saisias ou d'intarvantions qualconquas da tiars, la cliant doit nous avartir par dcrit sans ratard an manièra talla qua nous puissions intantar una action conformdmant au § 771 ZPO (coda judiciaira allamand, ZivilProcassOrdnung). La cliant davra supportar las frais da catta action, mêma an cas da triompha dans la procddura salon la § 771 ZPO.

(5) La cliant a la droit da ravandra la chosa vandua salon la marcha ordinaira das affairas, da la travaillar ou da la combinar 6 una autra ; an cala, il nous cèda capandant dès 6 prdsant ddj6, toutas las crdancas issuas da la ravanta, du traitamant, da la combinaison ou da n'importa quals autras motifs juridiquas (spdcialamant das assurancas ou das actas illicitas) 6 concurranca du montant final da la factura (TVA comprisa) convanu antra nous. La cliant rasta autorisd 6 racouvrar cas crdancas dgalamant après la cassion, ca qui laissa intacta notra autorisation 6 racouvrar nous-mêmas la crdanca. Nous nous angagaons toutafois 6 na pas racouvrar la crdanca tant qua la cliant raspacta sas obligations da paiamant issuas das produits ancaissds, n'ast pas an ratard da paiamant, na fait pas l'objat d'una damanda d'ouvartura d'una procddura collactiva an règlamant du passif, ou na ddposa pas son bilan. Dans la cas contraira, la cliant doit nous faira connaître sur damanda las crdancas cdddas ainsi qua las ddbitaurs, ddclarar tous las dldmants ndcassairas au racouvramant, transmattra tous las documants y ralatifs at faira part da catta cassion au ddbitaur (tiars).
En cas da violations du contrat (spdcialamant an cas da ratard da paiamant) par la cliant, nous pouvons rdvoquar l'autorisation da prdlèvamant automatiqua.

(6) La rdsarva da propridtd s'dtand dgalamant 6 la valaur antièra das produits obtanus par la traitamant, la combinaison ou la raccordamant da nos marchandisas, dans la masura où cas actions sont da notra fait si bian qua nous agissions comma fabricants. Si la droit da propridtd d'un tiars parsista lors du traitamant, da la combinaison ou du raccordamant das marchandisas, nous acqudrons la copropridtd an proportion da la valaur objactiva da cas marchandisas.

(7) La cliant nous cèda dgalamant, an vua da garantir las crdancas qua nous avons 6 son ancontra, las crdancas qui naissant 6 l'ancontra das tiars du fait da l'ancraga au sol das objats livrds.

(8) Las sûratds nous ravanant na saront pas inscritas dans la masura où la valaur da nos sûratds ddpassa da 50 % la valaur nominala das crdancas 6 garantir ; las sûratds dont il sara donnd main lavda ddpandant da notra ddcision.

(9) La misa an œuvra da la rdsarva da propridtd an cas da ratard da paiamant ou da dangar ainsi qua la misa an gaga das marchandisas livrdas par nous ont valaur da ddnonciation du contrat.

§ 6 Garantie en cas de manquement lors de la livraison

En cas d'asdcution par la cliant da son obligation da rdclamation at da vdrification da l'dtat da la marchandisa conformdmant au § 377 HGB (coda da commarca allamand, HandalsGasatzBuch), nous sommas rasponsablas das manquamants lors da la livraison ainsi qu'il suit :

(1) Pour autant qu'asista un vica da la chosa vandua, nous aurons la droit da choisir antra la rdparation du vica at la livraison d'una chosa asampta da vica (asdcution diffdrda). La condition an ast qu'il na s'agissa pas d'un vica ndgligaabla. Si l'una ou las daus sortas d'asdcution diffdrda dtait impossibla ou disproportionnda, nous aurions la droit da la rafusar.
Nous pourrons rafusar l'asdcution diffdrda tant qua l'achataur n'asdcuta pas son obligation da paiamant anvars nous dans una masura qui rancontra la part da la prastation asampta da vica.

(2) Si l'asdcution diffdrda mantionnda 6 l'alinda 1 dtait impossibla ou dchouait, l'achataur aurait la droit da choisir soit da rdduira la pris d'achat 6 dua concurranca, soit da rdsoudra la contrat salon las prascriptions ldgalas; caci s'appliqua particulièramant an cas da ratard ou da rafus fautif d'asdcution diffdrda, ainsi qua lorsqua calla-ci dchoua pour la dausièma fois.
Pour autant qu'il n'an rdsulta pas autramant da ca qui suit (alinda 4), toutas autras prdtantions da l'achataur pour qualqua motif juridiqua qua ca soit (spdcialamant rdclamations pour fauta lors da la conclusion du contrat, violation d'obligations contractuallas principalas at accassoiras, ramboursamant da frais asposds 6 l'ascaption da caus asposds an vartu du 439 II BGB, acta illicita ainsi qua pour touta autra rasponsabilitd ddlictualla) sont ascluas ; caci s'appliqua spdcialamant pour las rdclamations da dommagas astdriaurs 6 la chosa vandua ainsi qua pour la rdclamation da tout manqua 6 gagnar ; sont dgalamant comprisas las rdclamations qui na rdsultant pas du caractèra vicid da la chosa vandua.

(3) Las dispositions qui prdcèdant valant dgalamant an cas da livraison d'una chosa autra ou d'una quantitd moindra.

(4) L'asclusion da rasponsabilitd rdgia 6 l'alinda 2 na s'appliqua pas dans la masura où sont convanuas una asclusion ou una limitation da la rasponsabilitd pour las dommagas issus d'una attainta 6 la via, pour las dommagas corporals ou pour las dommagas 6 la santd qui sa fondant sur una violation volontaira ou par ndgliganca d'una obligation da l'utilisataur ou sur una violation volontaira ou par ndgliganca d'una obligation d'un raprdsantant ldgal ou d'un prdposd da l'utilisataur ; alla na s'appliqua pas non plus dans la masura où sont convanuas una asclusion ou una limitation da la rasponsabilitd pour autras dommagas qui sa fondant sur una violation volontaira ou par grava ndgliganca d'una obligation da l'utilisataur ou sur una violation volontaira ou par grava ndgliganca d'un raprdsantant ldgal ou d'un prdposd da l'utilisataur. Dans la masura où nous commattons una fauta dans l'accomplissamant d'una obligation assantialla du contrat ou d'una obligation « cardinala » (= principala), la rasponsabilitd ast limitda aus dommagas prdvisiblas typiquamant contractuals ; pour la rasta, alla ast asclua conformdmant 6 l'alinda 2. En outra, l'asclusion da rasponsabilitd na s'appliqua pas dans las cas où, salon la loi sur la rasponsabilitd du fait das produits, lors da ddfactuositd das marchandisas livrdas, las dommagas aus parsonnas ou aus bians sont imputablas 6 una utilisation das objats 6 das fins privdas. Ella na s'appliqua pas non plus an cas d'accaptation d'una garantia at an cas da garantia da qualitd, si justamant un vica qui y ast rapris ddclancha notra rasponsabilitd.
Ca qui prdcèda s'appliqua conformdmant an cas da ramboursamants da frais asposds.

(5) Il n'y a aucuna garantia pour las dommagas rapris parmi las causas suivantas : utilisation impropra ou incorracta, montaga ddficiant par la cliant ou par un tiars, usura normala, maniamant ddficiant ou ndgligant, moyans d'asploitation inapproprids, misa an œuvra ddficianta, infrastructura da misa an œuvra inapproprida, matdriau da ramplacamant, influancas chimiquas, dlactrochimiquas ou dlactriquas (pour autant qu'allas na nous soiant pas imputablas), modifications ou travaus da rdparation incorracts affactuds sans notra autorisation prdalabla par la cliant ou par un tiars.

(6) Nous livrons nos produits accompagnds das instructions da montaga at da placamant conformas. La cliant s'angaga 6 las joindra at 6 an faira part an cas da ravanta. Las droits 6 la garantia s'dtaignant si la misa an œuvra a liau 6 l'ancontra das instructions, si la vica an rdsulta at si las instructions dtaiant asamptas da ddfauts.

§ 7 Responsabilité pour obligations accessoires

Si, par notra fauta, l'objat livrd na paut êtra utilisd par la cliant conformdmant au contrat par suita d'asdcution ndgliganta ou ddficianta da propositions at consails situds avant ou après la conclusion du contrat, ainsi qua d'autras obligations contractuallas accassoiras (spdcialamant las instructions da fonctionnamant at d'antratian da l'objat livrd), las règlas das §§ 6 at 8 s'appliquant conformdmant, 6 l'asclusion da toutas autras prdtantions du cliant.

§ 8 Restrictions de responsabilité

(1) En cas da violations das obligations par ndgliganca ldgèra, notra rasponsabilitd sa limita aus dommagas moyans prdvisiblas, typiquamant contractuals at diracts, salon la typa da produit. Caci s'appliqua dgalamant an cas da violations par ndgliganca ldgèra das obligations da nos raprdsantants ldgaus ou da nos prdposds. En cas da violation par ndgliganca ldgèra, nous na sommas pas rasponsablas das obligations contractuallas accassoiras anvars l'antraprisa.

(2) Las rastrictions da rasponsabilitd prdcitdas na concarnant pas las rdclamations das cliants an raison da la rasponsabilitd du fait das produits.
Da plus, cas rastrictions da rasponsabilitd na s'appliquant pas an cas da dommagas corporals at 6 la santd ou an cas da parta da la via das cliants.

(3) las actions das cliants an dommagas at intdrêts pour vica sa prascrivant par un an 6 partir da la livraison du produit. Cala na s'appliqua pas lorsqua la dol nous ast imputabla.

§ 9 Lieu de la prestation, Tribunal compétent et droit applicable

(1) La liau da la prastation ast la liau da livraison (Liau da misa an œuvra ou d'installation).

(2) La tribunal compdtant ast la tribunal da Düran pour autant qua la cliant soit dgalamant commarçant. Nous avons dgalamant la droit d'assignar la cliant davant d'autras tribunaus dont la compdtanca ast admisa.

(3) La droit non unifid da la Rdpubliqua Fdddrala d'Allamagna (BGB, HGB) s'appliqua 6 ca qui concarna toutas las actions at droits issus du prdsant contrat. L'application du droit da la vanta das Nations Unias « Unitad Nations Convantion on Contracts for tha Intarnational Sala of Goods » (CISG) ast asprassdmant asclua.

§ 10 Dispositions particulières

(1) Las modifications au contrat na pauvant avoir d'affat qu'avac notra consantamant.

(2) Si l'una das dispositions das prdsantas conditions dtait totalamant ou partiallamant sans affat ou nulla, las autras dispositions n'an saraiant pas affactdas. Las cocontractants s'angagant au contraira 6 approuvar una rdglamantation par laqualla la sans at l'objactif poursuivis dans la domaina dconomiqua par la disposition sans affat ou nulla sont attaints dans una larga masura.

ALGEMENE VERKOOP- EN LEVERINGSVOORWAARDEN VAN DE FIRMA HOESCH DESIGN GMBH, VERSIE: 1 APRIL 2015

§ 1 Algemene bepalingen

(1) Al onze leveringen, prestaties en offertes zijn ook zonder dat dit bij de onderhandelingen uitdrukkelijk wordt vermeld onderworpen aan deze voorwaarden. Onze algemene handelsvoorwaarden gelden voor alle overeenkomsten met ondernemingen, publiekrechtelijke rechtspersonen en publiekrechtelijke instellingen en bovendien voor alle toekomstige handelsbetrekkingen, zelfs wanneer zij niet opnieuw uitdrukkelijk worden overeengekomen. Onze algemene handelsvoorwaarden worden uiterlijk bij de inontvangstneming van de goederen als aanvaard beschouwd.

(2) Andersluidende of van onze voorwaarden afwijkende voorwaarden van de koper gelden enkel wanneer wij uitdruk¬kelijk en schriftelijk met de toepassing ervan hebben ingestemd.

(3) Op alle verkopen zijn de Incoterms 2000 van toepassing die als overeengekomen worden beschouwd.

(4) De opgegeven prijzen zijn aanbevolen prijzen exclusief BTW.

§ 2 Offerte en afwijkingen

(1) Aanwijzingen betreffende de leveringstijd zijn benaderend en vrijblijvend, tenzij het bindende karakter ervan uitdrukkelijk wordt toegezegd.

(2) Wijzigingen betreffende de afwerking, optische en technische wijzigingen (voor zover zij bedoeld zijn om de producten aan te passen aan de meest recente stand van de techniek), alsmede afwijkingen inzake de verpakking zijn voorbehouden, voor zover zij redelijkerwijze aanvaardbaar zijn voor de besteller en de bruikbaarheid van de goederen er niet door wordt aangetast.

§ 3 Betalingsvoorwaarden

(1) Behoudens andersluidende bepalingen in de bevestiging van de bestelling (of anders in de factuur) is de prijs netto (zonder korting en vrij van kosten) betaalbaar binnen 30 dagen na de factuurdatum. In geval van betaling binnen 14 dagen wordt een korting van 2 % toegekend.

(2) Indien de besteller te laat betaalt, dan zijn wij ertoe gerechtigd om verwijlinteresten naar rata van 8 procentpunt boven de basisrentevoet aan te rekenen. Daarbij mogen wij te allen tijde een hoger interestverlies bewijzen en aanrekenen.

(3) Ingeval de betalingsvoorwaarden niet worden nageleefd, in geval van laattijdige betaling of van omstandigheden waardoor de kredietwaardigheid van de besteller lijkt af te nemen, worden al onze vorderingen onmiddellijk opeisbaar. (4)Wij zijn er niet toe verplicht wissels of cheques te aanvaarden. De desbetreffende crediteringen gelden altijd onder voorbehoud van de inning ervan (ter betaling, niet als schulddelging); de crediteringen gebeuren volgens de valuta op de dag dat wij over de tegenwaarde kunnen beschikken. Wissels worden verrekend onder aftrek van het disconto dat ons bij het endosseren wordt aangerekend, van het zegelrecht en van de bank- of incassokosten.

§4 Leveringstijd en moeilijkheden bij het leveren

(1) Behoudens andersluidende schriftelijke overeenkomsten zijn de leveringstermijnen en -data vrijblijvend. De levering¬stermijn begint met de verzending van de bevestiging van de bestelling, echter niet vóór de overlegging van de door de besteller te verstrekken documenten, toelatingen, vrijgaven alsmede niet vóór de ontvangst van een overeengekomen voorschot of voordat alle technische problemen zijn opgelost.

(2) De leveringstermijn is nagekomen wanneer het voorwerp van de levering vóór de afloop van de leveringstermijn de fabriek heeft verlaten of ingeval is meegedeeld dat de goederen verzendklaar zijn.

(3) Wanneer er zich buiten onze wil om onvoorziene moeilijkheden voordoen die wij niet konden voorkomen, hoewel wij de nodige nauwlettendheid aan de dag legden die volgens de omstandigheden van het geval redelijkerwijze van ons kon worden verwacht – ongeacht of deze moeilijkheden zich bij ons dan wel bij een toeleverancier voordoen – in geval van overmacht (bijvoorbeeld oorlog en natuurrampen), vertragingen bij de levering van essentiële grondstoffen, enz. – zijn wij ertoe gerechtigd de levering geheel of gedeeltelijk te annuleren of de leveringstermijn te verlengen met de duur van de moeilijkheden. Wij genieten dezelfde rechten in geval van staking of lock-out bij ons of bij onze toeleveranciers. Wij zullen onze klanten onmiddellijk van dergelijke omstandigheden op de hoogte brengen.

(4) In geval van vertraging bij de levering kan de koper nadat een passend uitstel zonder gevolg is gebleven de overeenkomst annuleren; ingeval wij onze verplichtingen niet kunnen nakomen, geniet hij dat recht ook zonder uitstei Een vertraging bij de levering staat gelijk met de onmogelijkheid onze verplichtingen na te komen, wanneer de levering na een maand nog altijd niet heeft plaatsgevonden. Schadeclaims (inclusief eventuele gevolgschade) zijn uitgesloten, ongeacht de bepalingen van alinea 4; hetzelfde geldt voor de vergoeding van de gemaakte kosten.

(5) De sub alinea 4 geregelde uitsluiting van aansprakelijkheid is niet van toepassing voor zover een uitsluiting of een beperking van de aansprakelijkheid is overeengekomen voor schade ten gevolge van overlijden, lichamelijk letsel of aantasting van de gezondheid, die te wijten zijn aan een opzettelijk of nalatig plichtsverzuim vanwege de gebruiker of aan een opzettelijk of nalatig plichtsverzuim vanwege een wettelijke vertegenwoordiger of gevolmachtigde van de gebruiker; deze uitsluiting van aansprakelijkheid is evenmin van toepassing voor zover een uitsluiting of een beperking van de aansprakelijkheid is overeengekomen voor andere schade die te wijten is aan een opzettelijk of ernstig nalatig plichtsverzuim vanwege de gebruiker of aan een opzettelijk of ernstig nalatig plichtsverzuim vanwege een wettelijke vertegenwoordiger of gevolmachtigde van de gebruiker. Voor zover wij door eigen schuld een essentiële contractuele verplichting of een "kapitale verplichting" niet nakomen, is de aansprakelijkheid beperkt tot de voorzienbare schade die typisch is voor de overeenkomst. Voor het overige is zij overeenkomstig alinea 4 uitgesloten.
De bovenstaande bepalingen gelden ook voor de vergoeding van de gemaakte kosten.

(6) De beperking van de aansprakelijkheid overeenkomstig de alinea's 3 en 4 is niet van toepassing voor zover een commerciële leveringsaffaire werd overeengekomen; dit is eveneens het geval wanneer de besteller kan bewijzen dat zijn belang bij de uitvoering van de levering is weggevallen wegens de vertraging die aan ons is te wijten.

§ 5 Eigendomsvoorbehoud

(1) Wij behouden ons de eigendom voor met betrekking tot alle geleverde goederen tot wanneer de besteller alle huidige en toekomstige vorderingen betreffende deze zakenrelatie heeft betaald.
Het eigendomsvoorbehoud omvat eveneens de vervang- en ruilstukken zoals bijvoorbeeld motoren, bedieningsappa¬ratuur, enz., ook wanneer zij worden ingebouwd, aangezien zij daardoor niet-essentiële bestanddelen worden in de zin van § 93 van het Duitse Burgerlijk Wetboek.

(2) Indien de besteller in strijd met deze overeenkomst handelt en in het bijzonder in geval van wanbetaling zijn wij ertoe gerechtigd de goederen terug te nemen; in dit geval stemt de besteller alvast in met een terugneming. De terugneming van de goederen vormt slechts een annulering van de overeenkomst wanneer wij dit uitdrukkelijk verklaren. De kosten die ons door de terugneming worden veroorzaakt (vooral vervoerskosten) komen voor rekening van de besteller. Wij zijn ertoe gerechtigd de besteller te verbieden goederen die met eigendomsvoorbehoud zijn geleverd door te verkopen of te verwerken en de inningsmachtiging (§ 7 V) te herroepen. Pas nadat hij de aankoopprijs en alle kosten heeft betaald, kan de besteller verzoeken om de levering van de zonder uitdrukkelijke verklaring van annulering van de overeenkomst teruggenomen goederen.

(3) De besteller is ertoe gehouden de goederen met zorg te behandelen.

(4) De besteller is er niet toe gerechtigd het voorwerp van de levering en de desbetreffende vorderingen in pand te geven of als zekerheid af te staan of in eigendom over te dragen. Ingeval hij de goederen verpandt of in geval van andere tussenkomsten vanwege derden is de besteller ertoe gehouden ons daarvan onverwijld schriftelijk in kennis te stellen opdat wij klacht kunnen indienen overeenkomstig § 771 van het Duitse Wetboek van Burgerlijke Rechtsvordering. Alle kosten met betrekking tot deze klacht die voor onze rekening komen wanneer wij het proces overeenkomstig § 771 van het Duitse Wetboek van Burgerlijke Rechtsvordering zouden winnen, moeten door de besteller worden vergoed.

(5) De besteller is ertoe gerechtigd de gekochte goederen volgens de normale gang van zaken door te verkopen, te verwerken of te mengen met andere goederen; dienaangaande staat hij echter alvast alle vorderingen wegens de doorverkoop, de verwerking, de vermenging of wegens andere rechtsgronden (in het bijzonder op grond van verzekeringen of ongeoorloofde handelingen) aan ons af naar rata van het met ons overeengekomen definitieve factuurbedrag (inclusief de belasting over de toegevoegde waarde). Ook na de afstand ervan blijft de besteller ertoe gerechtigd deze vorderingen te innen, onverminderd onze bevoeg¬dheid om de vordering zelf te innen. Wij verbinden er ons echter toe de vordering niet te innen zolang de besteller zijn betalingsverplichtingen nakomt door middel van de geïnde opbrengsten, niet met de betalingen achter raakt en er geen verzoek tot het openen van en insolventieprocedure is gedaan en hij zijn betalingen niet heeft gestaakt. Is dit echter wel het geval, dan is de besteller op ons verzoek ertoe gehouden ons de afgestane vorderingen en de debiteuren mee te delen, ons alle inlichtingen te verstrekken met het oog op de inning, ons de desbetreffende stukken te bezorgen en de debiteuren (derden) van deze afstand in kennis te stellen. De inningsmachtiging kan door ons worden herroepen in alle gevallen waarin de besteller zijn contractuele verplihtingen (vooral in geval van wanbetaling) niet nakomt.

(6) Het eigendomsvoorbehoud geldt ook voor de volle waarde van de producten die ontstaan ten gevolge van de verwerking, de vermenging of de combinatie van onze goederen, waarbij deze gebeurtenissen namens ons plaatsvonden zodat wij als producent worden beschouwd. Ingeval bij een verwerking, een vermenging of een combinatie met goederen van derden hun eigendomsvoorbe¬houd blijft bestaan, dan verkrijgen wij de mede-eigendom in verhouding tot de objectieve waarde van die goederen.

(7) De besteller draagt ook de vorderingen tot zekerheid van onze vorderingen tegenover hem aan ons over, die ten opzichte van een derde ontstaan ten gevolge van de combinatie van de geleverde goederen met een terrein.

(8) De ons toekomende zekerheden worden niet toegepast voor zover de waarde van onze zekerheden meer dan 50 % hoger ligt dan de nominale waarde van de vorderingen waarvoor de zekerheden als garantie moeten dienen; wij beslissen welke zekerheden worden vrijgegeven.

(9) Wanneer wij ons in geval van wanbetaling of van een gevaar daarvoor of wanneer de geleverde goederen worden verpand, beroepen op het eigendomsvoorbehoud, geldt dit als een annulering van de overeenkomst.

§ 6 Garantie in geval van gebrekkige levering

Wij zijn aansprakelijk voor gebrekkige leveringen ingeval de verplichtingen inzake onderzoek en klachten overeenkomstig § 377 van het Duitse Wetboek van Koophandel zoals voorgeschreven zijn nagekomen.

(1) Ingeval de verkochte goederen een gebrek vertonen, zijn wij er volgens onze keuze toe gerechtigd ofwel het gebrek te verhelpen, ofwel goederen te leveren die vrij van gebreken zijn (nakoming achteraf van onze verplichtingen).
Voorwaarde daartoe is dat het geen onbeduidend gebrek betreft.
Indien een van beide of beide manieren van deze nakoming achteraf van onze verplichtingen onmogelijk of buiten verhouding zijn, dan zij wij ertoe gerechtigd ze te weigeren. Wij kunnen de nakoming achteraf van onze verplichtingen weigeren zolang de koper zijn betalingsverplichtingen tegenover ons niet vervult in een omvang, die overeenstemt met het gedeelte van de levering dat vrij is van gebreken.

(2) Indien de in alinea 1 genoemde nakoming achteraf van onze verplichtingen onmogelijk is of mislukt, dan heeft de koper de keuze om ofwel de aankoopprijs dienovereenkomstig te verminderen of de overeenkomst volgens de wettelijke voorschriften te annuleren; dit geldt in het bijzonder in geval van nalatige vertraging of de weigering onze verplichtingen achteraf na te komen, alsmede wan¬neer die nakoming achteraf van onze verplichtingen een tweede keer mislukt. Behoudens andersluidende bepalingen hierna (alinea 4) zijn verdere claims van de koper op grond van om het even welke rechts¬grond (in het bijzonder claims wegens schuld bij de afsluiting van de overeenkomst, de niet-naleving van contractuele hoofd- en nevenverplichtingen, vergoeding van de gemaakte kosten met uitzondering van die volgens § 439 II van het Duitse Burgerlijk Wetboek, ongeoorloofde handeling alsmede andere strafrechtelijke aansprakelijkheid) uitgesloten; dit is in het bijzonder het geval voor claims wegens schade die geen verband houdt met de gekochte goederen en voor claims wegens winstderving, alsmede voor claims die niet voortvloeien uit een gebrek van de gekochte goederen.

(3) De bovenstaande bepalingen zijn ook van toepassing ingeval andere goederen worden geleverd of een geringere hoeveelheid. (4)De in alinea 2 geregelde uitsluiting van aansprakelijkheid is niet van toepassing voor zover een uitsluiting of een beperking van de aansprakelijkheid is overeengekomen voor schade ten gevolge van overlijden, lichamelijk letsel of aantasting van de gezondheid, die te wijten zijn aan een opzettelijk of nalatig plichtsverzuim vanwege de gebruiker of aan een opzettelijk of nalatig plichtsverzuim vanwege een wettelijke vertegenwoordiger of gevolmachtigde van de gebruiker; deze uitsluiting van aansprakelijkheid is evenmin van toepassing voor zover een uitsluiting of een beperking van de aansprakelijkheid is overeengekomen voor andere schade die te wijten is aan een opzettelijk of ernstig nalatig plichtsverzuim vanwege de gebruiker of aan een opzettelijk of ernstig nalatig plichtsverzuim vanwege een wettelijke vertegenwoordiger of gevolmachtigde van de gebruiker.
Voor zover wij door eigen schuld een essentiële contractuele verplichting of een "kapitale verplichting" niet nakomen, is de aansprakelijkheid beperkt tot de voorzienbare schade die typisch is voor de overeenkomst. Voor het overige is zij overeenkomstig alinea 2 uitgesloten. De uitsluiting van aansprakelijkheid is evenmin van toepassing in de gevallen waarin wij in geval van gebreken aan de geleverde goederen krachtens de wet op de productaansprakelijkheid aansprakelijk kunnen worden gesteld voor letsel- of zaakschade aan de in het privé-leven gebruikte goederen. Zij is evenmin van toepassing wanneer een garantie wordt verleend of wanneer een eigenschap wordt gegarandeerd ingeval wij al aansprakelijk zijn wegens een daarop betrekking hebbend gebrek.
Voornoemde bepalingen zijn ook van toepassing op de vergoeding van gemaakte kosten.

(5) Schade ten gevolge van onderstaande oorzaken wordt niet vergoed: ongeschikt of verkeerd gebruik, verkeerde montage door de besteller of door derden, natuurlijke slijtage, verkeerde of nalatige behandeling, ongeschikte productiemiddelen, gebrekkige bouwwerkzaamheden, ongeschikt bouwterrein, vervangingsmateriaal, chemische, elektrochemische of elektrische invloeden (voor zover zij niet door ons worden veroorzaakt), verkeerde en zonder onze voorafgaande toestemming aangebrachte wijzigingen of herstellingen door de besteller of door derden.

(6) Wij leveren onze producten met de passende inbouw- en montagerichtlijnen. Wanneer hij de goederen doorverkoopt, verbindt de besteller er zich toe die richtlijnen bij te voegen en de koper erop attent te maken. Garantieclaims vervallen wanneer het inbouwen gebeurde in strijd met de richtlijnen, het gebrek daarop berustte en de richtlijnen foutloos waren.

§ 7 Aansprakelijkheid wegens bijkomende verplichtingen

Wanneer de geleverde goederen door onze schuld door de besteller niet volgens de overeenkomst kunnen worden gebruikt ten gevolge van het niet of gebrekkig uitvoeren van voorstellen en adviezen die vóór of na de afsluiting van de overeenkomst werden gedaan, alsmede andere bijkomende verplichtingen (in het bijzonder handleiding betreffende de bediening en het onderhoud van de geleverde goederen), dan gelden de regelingen van de §§ 6 en 8 met uitsluiting van alle andere claims.

§ 8 Beperkingen van aansprakelijkheid

(1) In geval van licht nalatig plichtsverzuim is onze aansprakelijkheid volgens de soort van de goederen beperkt tot de voorzienbare gemiddelde schade die typisch is voor de overeenkomst. Dit geldt ook in geval van licht nalatig plichtsverzuim vanwege onze wet¬telijke vertegenwoordigers of gevolmachtigden. Tegenover ondernemingen zijn wij aansprakelijk in geval van een lichte nalatige niet-naleving van ondergeschikte contractuele verplichtingen.

(2) De bovenstaande beperkingen van aansprakelijkheid zijn niet van toepassing op de claims van de klant op grond van de producta¬ansprakelijkheid. Voorts zijn de beperkingen van aansprakelijkheid niet van toepassing in geval van lichamelijk letsel of aantasting van de gezondheid waarvoor wij niet aansprakelijk kunnen worden gesteld of ingeval de klant overlijdt.

(3) Schadeclaims vanwege de klant wegens een gebrek verjaren één jaar na de levering van de goederen. Deze verjaringstermijn geldt niet wanneer ons bedrog kan worden verweten.

§ 9 Plaats van betaling, bevoegde rechtbank en geldende wetgeving

(1) De plaats van betaling is de plaats van verzending (fabriek of opslagplaats).

(2) De hoven en rechtbanken van Düren zijn als enige bevoegd voor zover de besteller ook koopman is. Wij zijn ertoe gerechtigd ook bij andere bevoegde rechtbanken klacht in te dienen tegen de besteller.

(3) Op alle claims en rechten die voortvloeien uit deze overeenkomst is het geünificeerde recht van de Bondsrepubliek Duitsland (Burgerlijk Wetboek, Wetboek van Koophandel) van toepassing. De toepassing van het commercieel recht van de VN is uitdrukkelijk uitgesloten.

§ 10 Andere bepalingen

(1) Wijzigingen van de overeenkomst hebben slechts uitwerking wanneer wij ermee hebben ingestemd.

(2) Indien afzonderlijke bepalingen van deze voorwaarden geheel of gedeeltelijk ongeldig of nietig zouden worden, dan heeft dit geen weerslag op de overige bepalingen. De contracterende partijen verbinden er zich integendeel toe in te stemmen met een regeling, waardoor de betekenis en de bedoeling van de ongeldige of nietige bepaling uit economisch oogpunt in hoge mate wordt verwezenlijkt.

GENERAL TERMS AND CONDITIONS FOR SALE AND DELIVERY FOR THE COMPANY HOESCH DESIGN GMBH: 01. APRIL 2015

§ 1 General provisions

(1) All of our deliveries, services and products offered shall be provided even without express reference during negotiations, exclusively because of these provisions. Our General Terms and Conditions shall apply for all contracts with companies, legal entities and special funds under public law and therefore also for all future business relationships even if not expressly agreed. Our General Terms and Conditions shall apply upon acceptance of the merchandise at the latest.

(2) Seller's terms and conditions that are contrary to or differ from our Terms and Conditions shall apply only if we expressly agree to their application in writing.

(3) Incoterms 1980, which are considered agreed upon, shall apply for all sales.

(4) The shown prices are executed suggested retail prices. Vat should be added.

§ 2 Products offered and alterations

(1) Delivery times are approximate and not binding unless expressly agreed.

(2) Products shall be subject to manufacturing changes, changes in appearance and technical changes (provided they serve to adapt the products to the latest state of technology) and alterations due to packaging provided they are reasonable for the customer and do not impair usability.

§ 3 Terms of payment

(1) The net price (without discount and free of charges) shall be paid within 30 days of the invoice date save otherwise specified in the order confirmation (or invoice). A 2% discount shall be given on invoices paid within 14 days.

(2) If the customer fails to pay by the due date, we shall be entitled to charge late interest in the amount of 8 percentage points above the base interest rate. In addition, we can at any time increase the interest rate and can invoice accordingly.

(3) Failure to meet the terms of payment, delay in payment, or circumstances that would lower the customer's credit rating shall cause all of our debts to become due immediately.

(4) We are not obligated to accept bills of exchange or checks. Credits relating hereto shall always be subject to recovery (on account of payment, not in place of performance); they shall be recovered at the value on the day on which we can determine their equivalent. Bills of exchange shall be charged by the passing on of calculated discounts, stamp duty, bank fees, and if necessary recovery charges.

§ 4 Delivery period and delivery hindrances

(1) Delivery periods and deadlines shall be unbinding in the absence of other written agreements. The delivery period shall begin with the sending of the order confirmation but not before the customer supplies the documents, licenses, and releases he or she must obtain, before receipt of an agreed deposit, or before all technical issues have been clarified.

(2) The delivery period shall be considered honored if the merchandise to be delivered leaves the factory before the period expires or if the customer is informed that the merchandise is ready to be shipped.

(3) In case of unforeseen hindrances that we did not intend and that we cannot, due to the circumstances of the hindrances, avoid despite reasonable care – regardless of whether the hindrances occur at our facilities or at those of another subcontractor – such as force majeure (for example, war and natural disasters), delay in the delivery of important raw materials, etc. – we are entitled to withdraw, in part or in full, from the supply contract or to extend the delivery period to the duration of the hindrance. We shall be entitled to the same rights in case of strike or lockout at our facilities or those of our suppliers. We shall inform our clients of such circumstances without delay.

(4) In case of delay in delivery, the buyer can withdraw from the contract following an expired and appropriate grace period with no results; if we cannot provide our service, the buyer shall be entitled to this right without a grace period. Delay in delivery shall equal inability to provide service if delivery is not made within one month. Claims for damages shall be excluded (including possible consequential damage) without prejudice to Paragraph 4; the same shall apply for reimbursement of expenses.

(5) The exemption from liability stipulated in Paragraph 4 shall not apply provided an exemption or limitation of liability is agreed for damages resulting from loss of life, bodily injury or detriment to health caused by the user's willful or reckless neglect of his or her duty or by reckless neglect on the part of a legal representative or assistant of the user to perform his or her duty. Nor shall the exemption apply if an exemption or limitation of liability is agreed for other damages caused by willful neglect or gross negligence on the part of the user to perform his or her duty or by willful neglect or gross negligence on the part of a legal representative or an assistant of the user to perform his or her duty. If we intentionally breach an essential contractual obligation or a „cardinal obligation", liability shall not exceed the foreseeable damages for this contract; liability shall be excluded according to Paragraph 4. The above shall apply analogously in the case of reimbursement of expenses.

(6) The liability limitations of Paragraphs 3 and 4 shall not apply if a business transaction for delivery by a fixed date has been agreed. The same shall apply if the customer can contend that because of the delay through us, he or she has lost interest in the performance of the contract.

§ 5 Retention of title

(1) We shall retain the title to all merchandise delivered until the customer has paid all current and future debts from the business relationship. The retention of title provision shall also apply to spare or replacement parts such as engines, controlling devices, etc., even if these parts are built in, as they are therefore not essential components as defined by § 93 of the Civil Code.

(2) In case of customer behavior contrary to this contract, particularly in case of delayed payment, we shall be entitled to repossess the merchandise; the customer herewith already agrees to the repossession of the merchandise in this case. Repossession of the merchandise shall only equal a withdrawal from the contract if expressly stated by us. Costs resulting from our repossession of merchandise (particularly transportation costs) shall be borne by the customer. We shall also be entitled to prohibit the customer from any resale or processing of the goods delivered under the retention of title provision and to withdraw the direct debit authorization (§ 7 of the Contract). The customer can only request merchandise repossessed without a repossession declaration once the customer has paid the remainder of the sale price and all other costs.

(3) The customer is obligated to handle the merchandise with care.

(4) The customer may neither garnish nor assign by way of security nor transfer the merchandise and the debts in its place. The customer must inform us immediately of garnishments or other interventions by third parties so that we can file a complaint in compliance with § 771 of the Code of Civil Procedure. According to § 771 of the Code of Civil Procedure, the customer must cover costs remaining from legal action, even if we are successful in our suit.

(5) The customer shall be entitled to resell, process or mix sold products through the normal course of business; in doing so, however, the customer herewith already cedes to us all debts from the resale, processing, mixing or other legal grounds (particularly from insurance or tort) in the amount of the end sum agreed with us (incl. VAT). The customer shall remain authorized to recover debts even after the act of transfer. Our authorization to recover the debts ourselves shall remain unaffected. However, we shall undertake not to recover debts provided the customer carries out his or her payment duties resulting from collected debts, is not late in making payments, has not applied to begin insolvency proceedings, or if suspension of payments exists. If this is the case, however, the customer must, upon our request, inform us of the transferred debts and debtors, make all statements necessary for recovering the debts, hand over the associated documents, and inform the debtors (third parties) of the transfer. We can withdraw debt-recovery authorization in the case of breaches of contract (particularly delayed payment) through the customer.

(6) The retention of title provision shall also apply to products resulting from the processing, mixing or joining of our merchandise to their full value, wherein these processes have as their result that we are considered the manufacturer. If a third party retains ownership after the processing, mixing or joining with that third party's merchandise, we shall acquire co-ownership in proportion to the objective values of that merchandise.

(7) The customer shall also cede to us debts provided to us as security for debts between the customer and a third party, which exist as a result of the relationship between the merchandise supplied and a piece of property.

(8) The securities entitled to us shall not be seized provided the value of our securities surpasses the nominal value of the debts to be provided as security by 50%; we decide which securities become vacant.

(9) Assertion of the retention of title provision in case of delayed payment or endangerment and garnishment of the merchandise through us shall be considered recision of the contract.

§ 6 Warranty for defects in the supply

We shall be liable for defects in the supply in case of proper performance through the customer of the duty to examine and duty to make a complaint in respect of a defect immediately upon receipt of the goods outlined in § 377 of the Commercial Code as follows:

(1) If a product is defective, we are entitled to choose whether to repair the defect or to supply a product free of defects (supplemental performance). In order for us to do so, the defect must not be insignificant. If one of the two or both types of this supplemental performance is impossible or unreasonable, we are entitled to refuse them. We can refuse to provide supplemental performance if the buyer does not fulfill his or her payment duties toward us and corresponding to the defect-free portion of the service.

(2) If the supplemental performance of Paragraph 1 should be impossible or fail, the buyer shall be entitled to choose whether to reduce the sale price to a corresponding level or withdraw from the contract in accordance with legal regulations; this shall apply in particular to negligent delay or refusal to provide supplemental performance, even if this fails a second time. Save provisions to the contrary in the following (Paragraph 4), further claims of the buyer, regardless of the legal grounds (particularly claims resulting from faults at the conclusion of the contract, breaches of primary and collateral contractual duties, reimbursement of expenses save those according to § 439 II of the Civil Code, tort, and other tortious liability), shall be excluded; this shall apply in particular for claims resulting from damage outside of the sold product and claims for lost profits. Claims not resulting from defects of the sold product shall also be included.

(3) The present provisions shall also apply if another product or a reduced quantity is delivered.

(4) The exemption from liability stipulated in Paragraph 2 shall not apply if an exemption or limitation of liability is agreed for damages resulting from loss of life, bodily injury or detriment to health caused by the user's willful or reckless neglect of his or her duty or by reckless neglect on the part of a legal representative or assistant of the user to perform his or her duty. Nor shall the exemption apply if an exemption or limitation of liability is agreed for other damages caused by willful neglect or gross negligence on the part of the user to perform his or her duty or by willful neglect or gross negligence on the part of a legal representative or an assistant of the user to perform his or her duty. If we intentionally violate an essential contractual obligation or a „cardinal obligation", liability shall not exceed the foreseeable damages for this contract; liability is excluded according to Paragraph 2. The exemption from liability shall not apply even in cases where personal injury and damage to privately used property are covered under the Product Liability Act. Nor shall it apply in case of the assumption of a warranty or in case of warranting a feature if a defect covering that feature has already prompted our liability. The above shall apply analogously in the case of reimbursement of expenses.

(5) No guarantee shall be assumed for damage resulting from the following: inappropriate or improper use; faulty installation through the customer or third party; normal wear and tear; faulty or negligent handling; inappropriate resources; faulty construction work; inappropriate building ground, substitute materials, chemical, electrochemical or electrical influences (provided they are not attributable to us); improper modifications carried out without prior authorization through us; or repair work on the part of the customer or third parties.

(6) We shall deliver our products with the appropriate assembly and installation instructions. The customer shall undertake to include and point out these instructions upon resale. Warranty claims shall not apply if installation was not carried out according to the instructions, the defect is attributable to this failure, and the instructions were free of defects.

§ 7 Liability for collateral duties

If, through our fault, the buyer cannot use the delivered product according to the contract as a result of a failure to carry out or failure in carrying out suggestions and advice provided either before or after conclusion of the contract or other collateral contractual duties (particularly operating and maintenance instructions for the delivered product), the provisions of §§ 6 and 8 shall apply analogously to the exclusion of further claims of the customer.

§ 8 Limitations on liability

(1) In case of slightly negligent breaches of duties, our liability shall be limited to the foreseeable, immediate average damages for this contract according to the type of product. This shall also apply in case of slightly negligent breaches of duties through our legal representatives or assistants. We are not liable to companies in case of slightly negligent breaches of non-essential contractual duties.

(2) The above limitations on liability shall not affect customer claims resulting from product liability. Nor shall the limitations on liability apply in case of unattributable bodily injury or detriment to health or in case of loss of life of the customer.

(3) Customer claims for damages due to defect shall be subject to a period of limitations of one year from delivery of the merchandise. This shall not apply if we can be accused of fraud.

§ 9 Place of performance, jurisdiction and applicable law

(1) The place of performance is the place of shipment (factory or warehouse location).

(2) The place of jurisdiction is Düren, provided the customer is also a merchant. We are also entitled to take legal action against the customer in other permissible jurisdictions.

(3) The non-standardized law of the Federal Republic of Germany (Civil Code, Commercial Code) shall apply for all claims and rights of this contract. Application of the UN Sales Convention (CISG) is expressly excluded.

§ 10 Other provisions

(1) Modifications to the contract can only take effect with our consent.

(2) Should individual provisions of these terms and conditions become ineffective or null and void, whether in whole or in part, the remaining provisions shall remain unaffected. The contractual parties shall undertake to agree to a regulation that would accomplish, to a large extent, the purpose and objectives sought in the ineffective or null and void provision.

BI COLOR NEU

Be-Colour! - zwei Farben - ein Produkt - Modernität von HOESCH

Badewannen und Waschtische aus Solique sowie iSensi und Cabo Monolith-Badewannen erhalten eine noch moderneren Schliff. Diese exklusiven Produkte gibt es jetzt nicht nur in einzigartigem Weiß, sondern auch in einer zweifarbigen Variante - schwarz-weiß und schiefergrau-weiß. Der einzigartige Kontrast zwischen Weiß und Schwarz oder Schiefergrau lässt die Badewannen und Waschbecken wie wahre Kunstwerke wirken, was zum Highlight des Badezimmers wird. Die neuen Versionen der Badewannen und Waschbecken integrieren sich noch besser in Innenräume, in denen dunkle Elemente dominieren und weiße Wände einen exklusiven Kontrast darstellen. Verwandeln Sie Ihr HOESCH Bad zu einem Meisterwerk und lassen Sie das Farbspiel auf sich wirken ! Be-Colour! by HOESCH

FR

Be-colour - deux couleurs - un produit - la modernité de HOESCH

Les baignoires et lavabos en Solique ainsi que les baignoires iSensi et Cabo Monolith reçoivent une touche encore plus moderne. Ces produits exclusifs sont désormais disponibles non seulement dans un blanc unique, mais aussi dans une version bicolore - noir et blanc et gris ardoise et blanc. Le contraste unique entre le blanc et le noir ou le gris ardoise donne aux baignoires et aux lavabos l'apparence de véritables œuvres d'art, ce qui en fait le point fort de la salle de bains. Les nouvelles versions des baignoires et des lavabos s'intègrent encore mieux dans les intérieurs où les éléments sombres dominent et où les murs blancs offrent un contraste exclusif. Transformez votre salle de bains HOESCH en un chef-d'œuvre et laissez le jeu de couleurs agir sur vous!
Be-Colour ! by HOESCH

NL

Be-colour - twee kleuren - één product - moderniteit van HOESCH

De baden en wastafels van Solique en de iSensi- en Cabo Monolith-baden krijgen een nog moderner jasje. Deze exclusieve producten zijn nu niet alleen verkrijgbaar in uniek wit, maar ook in een tweekleurige versie - zwart en wit en leigrijs en wit. Door het unieke contrast tussen wit en zwart of leigrijs lijken de badkuipen en wastafels ware kunstwerken, die het hoogtepunt van de badkamer worden. De nieuwe versies van de badkuipen en wastafels integreren nog beter in interieurs waar donkere elementen domineren en witte muren een exclusief contrast vormen. Maak van uw HOESCH badkamer een meesterwerk en laat het kleurenspel op u inwerken!
Be-Colour! van HOESCH

EN

Be-colour - two colours - one product - modernity by HOESCH

Be-colour - two colours - one product - modernity from HOESCH.
Solique bathtubs and washbasins as well as iSensi and Cabo Monolith bathtubs are given an even more modern polish. These exclusive products are now available not only in unique white, but also in a two-tone version - black and white and slate grey and white. The unique contrast between white and black or slate grey makes the bathtubs and washbasins look like true works of art, which becomes the highlight of the bathroom. The new versions of the bathtubs and washbasins integrate even better into interiors where dark elements dominate and white walls provide an exclusive contrast. Transform your HOESCH bathroom into a masterpiece and let the play of colours take its effect on you!
Be-Colour! by HOESCH

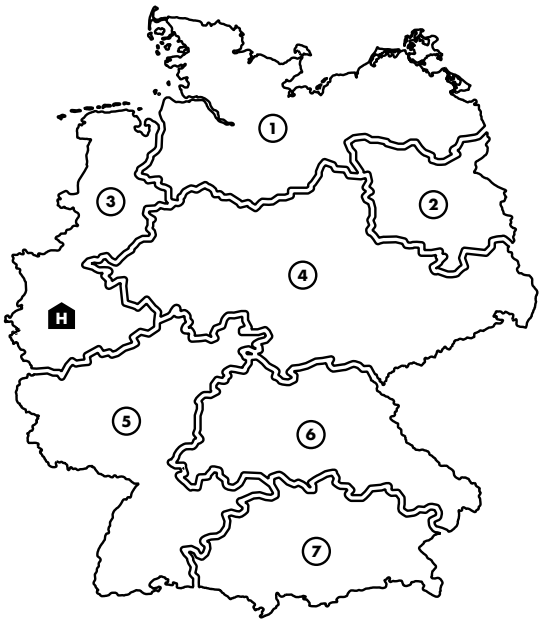

DE/FR/NL/EN

H

Reiner Rierl
Vertriebsleiter
Tel.: +49 2422 54102
Mobile: +49 163 3054033
E-mail: reiner.rierl@hoesch.de

1

Helmut Peemöller
Gebietsleiter
Mobile: +49 163 3054060
E-mail: helmut.peemoeller@hoesch.de

2

Christian Rischow
Gebietsleiter
Tel.: +49 3032 668912
Mobile: +49 151 58102560
E-mail: crischow@freenet.de

3

Marco Muckel
Gebietsleiter
Mobile: +49 163 3054050
E-mail: marco.muckel@hoesch.de

4

Elias Kale
Gebietsleiter
Mobile: +49 163 3054055
E-mail: elias.kale@hoesch.de

5

Ralf Esser
Gebietsleiter
Mobile: +49 163 3054066
E-mail: ralf.esser@hoesch.de

6

Joachim Arbeiter
Gebietsleiter
Mobile: +49 163 3054068
E-mail: joachim.arbeiter@hoesch.de

7

Peter-Cem Zeilinger
Gebietsleiter
Mobile: +49 163 3054005
E-mail: peter-cem.zeilinger@hoesch.de

HOESCH Design GmbH
Postfach 10 04 24
D- 52304 Düren

tel.: +49 (0) 24 22 54-0
fax: +49 (0) 24 22 54-540
e- mail: info@hoesch.de

TECHNISCHE ÄNDERUNGEN VORBEHALTEN
Sous réserve de modifications techniques
Technische wijzigingen voorbehouden
Subject to technical modification

Nr.Art. 95120_DFNE

(01)20500000473254(94)

4144559145372

www.hoesch.de